# Preparazione Statica Standard Tavolo ad angolo da 750x750 mm

**ARTICOLO N°** _____

**MODELLO N°** _____

**NOME** _____

**SIS #** _____

**AIA #** _____



**132760 (TGAPN)** Tavolo ad angolo con due alzatine h.100 mm, da 750x750 mm

## Descrizione

**Articolo N°** _____

Tavolo ad angolo in acciaio inox AISI 304 con piano di lavoro da 50 mm e spessore 10/10. Insonorizzato con piega salvamani sui bordi e sottopiano rinforzato in pannello idrofugo. Gambe quadre in acciaio inox AISI 304 (40x40 mm) con piedini regolabili in altezza. Alzatina posteriore paraspruzzi su due lati con raggiatura 10 mm, altezza 100 mm e spessore 13 mm.

## Caratteristiche e benefici

- Solidità, stabilità e affidabilità del tavolo accuratamente testate.

## Costruzione

- Piano di lavoro in acciaio 10/10 in AISI 304 di spessore 50 mm insonorizzato con piega salvamani sui bordi e sottoripiano rinforzato in pannello idrofugo dotato di uno strato fonoassorbente.
- Gambe in acciaio inox AISI 304 a sezione quadra e 40 mm regolabili in altezza.
- Tavolo su gambe assemblabile senza l'uso di viti per facilitare l'installazione.
- Tutti i tavoli sono accessoriabili con singolo cassetto da 400 mm o 600 mm, cassettiera a quattro cassetti da 400 mm o 600 mm, ripiano inferiore o telaio inferiore su tre lati e serie di ruote.
- Ripiano inferiore, 40 mm di spessore (disponibile come accessorio opzionale su alcuni modelli), facilmente posizionabile ad incastro a 200 mm da terra. Il ripiano inferiore è obbligatorio quando si vuole installare la cassettiera a 4 cassetti
- Alzatina di 100 mm con angolo arrotondato di 10 mm e 13 mm di profondità, progettata per essere usata contro la parete.
- Fornito disassemblato.

## Accessori opzionali

- Kit 4 ruote, di cui 2 con freno, diam. 100 mm — PNC 855150 ❑
- Cassetto singolo GN 1/1, 400 mm — PNC 855280 ❑
- Cassetto singolo GN 1/1, 600 mm — PNC 855281 ❑
- Cassetto addizionale GN 1/1, 600 mm — PNC 855295 ❑
- Cassetto addizionale GN 1/1, 400 mm — PNC 855298 ❑
- Kit per fissaggio a pavimento di 2 gambe quadre composto da 2 piedini con flange e tasselli. — PNC 865386 ❑

**Approvazione:** _____

# Preparazione Statica Standard Tavolo ad angolo da 750x750 mm

**Fronte**

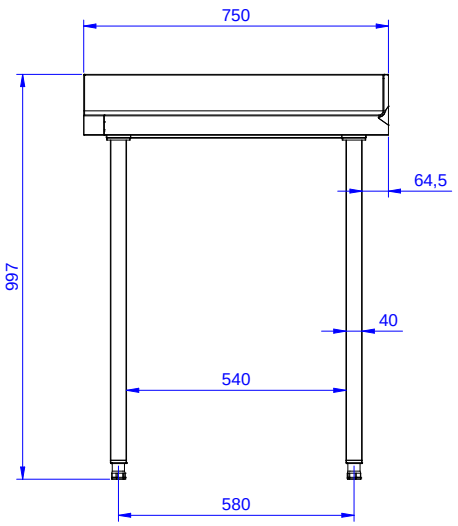


**Lato**

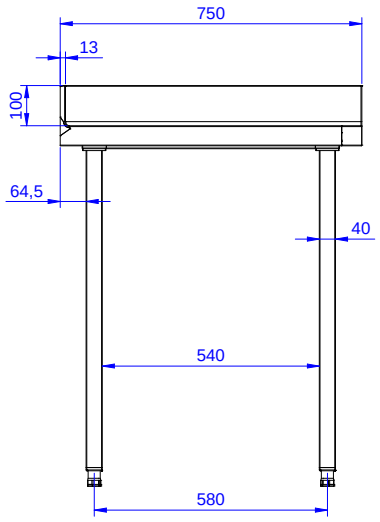


**Alto**

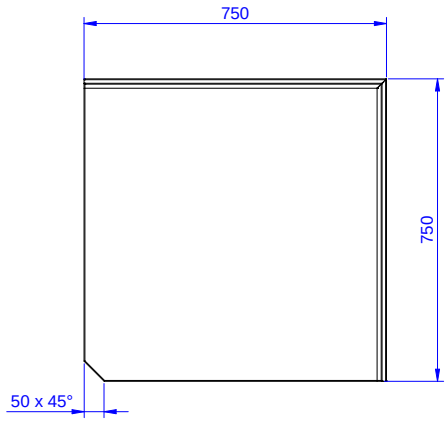


## Informazioni chiave

| | |
|---|---|
| **Dimensioni esterne, larghezza:** | |
| **132760 (TGAPN)** | 750 mm |
| **Dimensioni esterne, profondità:** | 750 mm |
| **Dimensioni esterne, altezza:** | 1000 mm |
| **Dimensione alzatina, altezza:** | 100 mm |
| **Dimensione alzatina, profondità:** | 13 mm |
| **Dimensione alzatina, raggio:** | R=10 |
| **Spessore piano di lavoro:** | 50 mm |
| **Peso netto:** | 35 kg |



L'azienda si riserva il diritto di apportare modifiche ai prodotti senza preavviso

2026.11.18