ARTICOLO N°

MODELLO N°

NOME

SIS #

AIA #

Preparazione Statica Standard Tavolo con vasca a sinistra e alzatina h 100 mm, da 1400 mm



132762 (TL1410SXPN) Tavolo con vasca a sinistra e alzatina, da 1400 mm

Descrizione

Articolo N°

Tavolo in acciaio inox AISI 304 con piano di lavoro da 50 mm e spessore 10/10. Insonorizzato con piega salvamani sui bordi e sottopiano rinforzato in pannello idrofugo. Gambe quadre in acciaio inox AISI 304 (40x40 mm) con piedini regolabili in altezza. Alzatina paraspruzzi posteriore con raggiatura 10 mm, altezza 100 mm e spessore 13 mm. Una vasca da 400x400xh200 mm posizionata a sinistra e dotata di tubo troppopieno e piletta di scarico.

Approvazione:

Caratteristiche e benefici

- Il tavolo può essere ordinato con il cassetto da 40 mm o da 600 mm (accessorio opzionale): grazie al suo particolare design, è possibile aggiungere al primo cassetto singolo dei cassetti aggiuntivi, in modo da creare una serie di 2, 3 o 4 cassetti in base alle esigenze del cliente.
- Solidità, stabilità e affidabilità del tavolo accuratamente testate.

Costruzione

- Piano di lavoro in acciaio 10/10 in AISI 304 di spessore 50 mm insonorizzato con piega salvamani sui bordi e sottoripiano rinforzato in pannello idrofugo dotato di uno strato fonoassorbente.
- Gambe in acciaio inox AISI 304 a sezione quadra e 40 mm regolabili in altezza.
- Vasca singola stampara (400 x 400 x 200 mm) con tubo troppopieno e piletta di scarico.
- Tavolo su gambe assemblabile senza l'uso di viti per facilitare l'installazione.
- Tutti i tavoli sono accessoriabili con singolo cassetto da 400 mm o 600 mm, cassettiera a quattro cassetti da 400 mm o 600 mm, ripiano inferiore o telaio inferiore su tre lati e serie di ruote.
- Ripiano inferiore, 40 mm di spessore (disponibile come accessorio opzionale su alcuni modelli), facilmente posizionabile ad incastro a 200 mm da terra. Il ripiano inferiore è obbligatorio quando si vuole installare la cassettiera a 4 cassetti
- Alzatina di 100 mm con angolo arrotondato di 10 mm e 13 mm di profondità, progettata per essere usata contro la parete.
- Fornito disassemblato.
- [NOT TRANSLATED]

Accessori opzionali

• Ripiano inferiore per tavoli e lavatoi da 1400 mm	PNC 855146 ❑
• Kit 4 ruote, di cui 2 con freno, diam. 100 mm	PNC 855150 ❑
• Sottotelaio 3 lati per tavoli da 1400 mm	PNC 855153 ❑
• Cassetto singolo GN 1/1, 400 mm	PNC 855280 ❑
• Cassetto singolo GN 1/1, 600 mm	PNC 855281 ❑
• Cassetto addizionale GN 1/1, 600 mm	PNC 855295 ❑
• Cassetto addizionale GN 1/1, 400 mm	PNC 855298 ❑
• Rubinetto con leva a gomito con canna, 3/4" monoforo	PNC 855322 ❑
• Rubinetto con leva a gomito con canna corta, 3/4" monoforo	PNC 855323 ❑
• Rubinetto a pedale con canna e con pedali caldo e freddo, 3/4"	PNC 855328 ❑
• - NOT TRANSLATED -	PNC 855374 ❑

Preparazione Statica Standard
Tavolo con vasca a sinistra e alzatina h 100 mm, da 1400 mm

- - NOT TRANSLATED - PNC 855375 ❑
- Rubinetto a snodo monoforo (da montare sul piano) PNC 855382 ❑
- - NOT TRANSLATED - PNC 855383 ❑
- - NOT TRANSLATED - PNC 855384 ❑
- Rubinetto con doccia di prelavaggio monoforo (da montare sul piano) PNC 855385 ❑
- RUBINETTO CON LEVA A GOMITO DOCCIA+SNODO PNC 855386 ❑
- Rubinetto con doccia di prelavaggio e canna monoforo (da montare sul piano) PNC 855387 ❑
- - NOT TRANSLATED - PNC 855388 ❑
- - NOT TRANSLATED - PNC 855389 ❑
- - NOT TRANSLATED - PNC 855390 ❑
- Kit per fissaggio a pavimento di 2 gambe quadre composto da 2 piedini con flange e tasselli. PNC 865386 ❑
- Sifone singolo in plastica da 2" per lavatoi PNC 895313 ❑

L'azienda si riserva il diritto di apportare modifiche ai prodotti senza preavviso

Preparazione Statica Standard Tavolo con vasca a sinistra e alzatina h 100 mm, da 1400 mm

Fronte

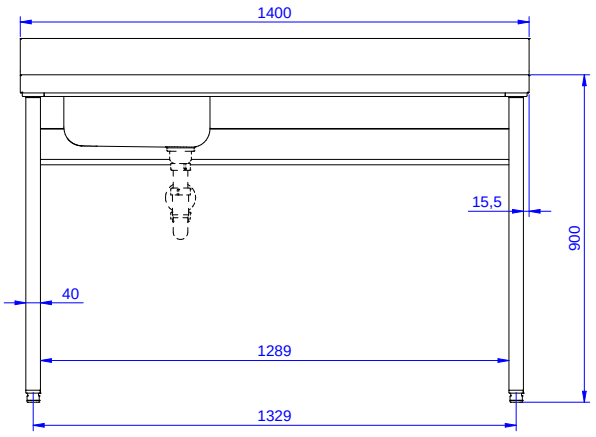

Lato

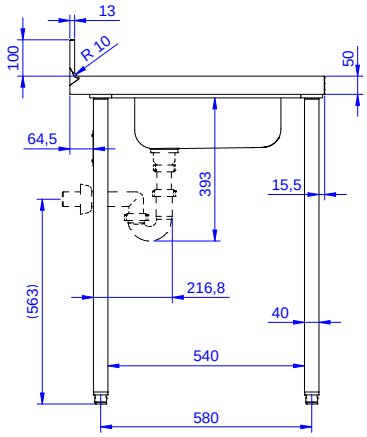

D = Scarico acqua

Alto

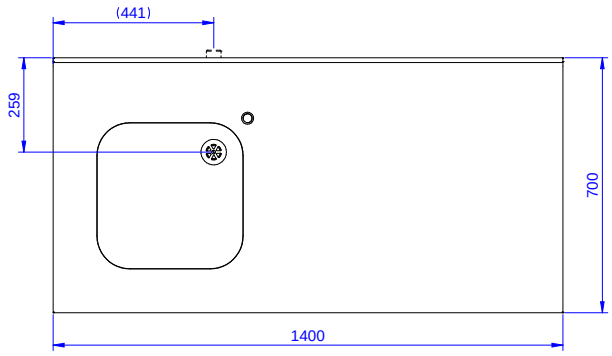

Informazioni chiave

Dimensioni esterne, larghezza:	
132762 (TL1410SXPN)	1400 mm
Dimensioni esterne, profondità:	700 mm
Dimensioni esterne, altezza:	1000 mm
Dimensione alzatina, altezza:	100 mm
Dimensione alzatina, profondità:	13 mm
Dimensione alzatina, raggio:	R=10
Numero di vasche:	1
Dimensione vasca:	400x400xH200
Spessore piano di lavoro:	50 mm
Peso netto:	45 kg

L'azienda si riserva il diritto di apportare modifiche ai prodotti senza preavviso

2026.11.20