**ARTICOLO N°**

**MODELLO N°**

**NOME**

**SIS #**

**AIA #**

# Preparazione Statica Standard Tavolo armadiato caldo, ventilato, con 1 ripiano e 2 porte scorrevoli, da 1200 mm



**132786 (MTC1200PN)** Tavolo armadiato caldo, ventilato, con 1 ripiano e 2 porte scorrevoli, da 1200 mm

## Descrizione

**Articolo N°**

Tavolo in acciaio inox AISI 304 con piano di lavoro da 50 mm e spessore 10/10. Struttura interna saldata. Porte scorrevoli fonoassorbenti. Ripiano intermedio regolabile e piedini ad altezza regolabile. Il sistema di flusso d'aria calda garantisce una perfetta uniformità di cottura: flussi d'aria sotto il ripiano intermedio e attraverso tutto il vano. Termostato con display digitale per selezionare la temperatura interna (da 50°C a 75° C).

## Caratteristiche e benefici

- Ideali per essere collocati al centro della cucina, singolarmente o contrapposti.
- Maniglie in acciaio inox per una migliore igiene e affidabilità.
- Display digitale con termostato per il controllo della temperatura interna.
- [NOT TRANSLATED]
- Solidità, stabilità e affidabilità del tavolo accuratamente testate.

## Costruzione

- Struttura completamente in acciaio inox con telaio saldato per conferire massima stabilità al tavolo.
- Miglior accesso al vano grazie alla presenza, per tutte le lunghezze, di solo due porte.
- Piano di lavoro in acciaio 10/10 in AISI 304 di spessore 50 mm con piega salvamani sui bordi con pannello fonoassorbente da 18 mm di spessore.
- Pannelli laterali e suola rinforzata in acciaio inox AISI 304.
- I tavoli sono dotati di ripiano intermedio posizionabile a tre diverse altezze.
- Porte fonoassorbenti e scorrevoli su guide poste all'interno della cornice del mobile.
- Ripiano intermedio e rinforzo trasversale in acciaio inox con angoli rivettati.
- Alzatina di 100 mm con angolo arrotondato di 10 mm e 13 mm di profondità, progettata per essere usata contro la parete.
- Il pannello della base ha un profilo di 40 mm di altezza, è di 8/10 di spessore con bordi rialzati e rinforzo in barra. È saldato alle gambe per un ulteriore rinforzo della struttura.
- Piedini in acciaio inox AISI 304, altezza 150 mm e diametro 54 mm, regolabili di -35/+25 mm.

## Accessori opzionali

- Mensola da banco, da 1200 mm — PNC 132965 ❑
- Mensola da banco con luce a led e lampada in ceramica per riscaldare, da 1200 mm — PNC 132989 ❑
- Kit 4 ruote, di cui due con freno, diametro 100 mm, per tavoli armadiati (altezza complessiva su ruote = 860 mm) — PNC 855299 ❑

**Approvazione:**

# Preparazione Statica Standard
# Tavolo armadiato caldo, ventilato, con 1 ripiano e 2 porte scorrevoli, da 1200 mm

**Fronte**

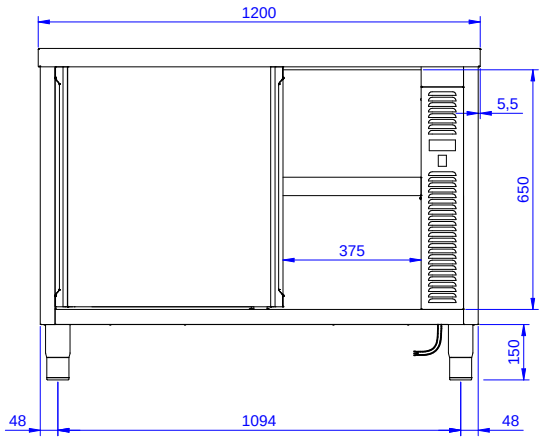


**Lato**

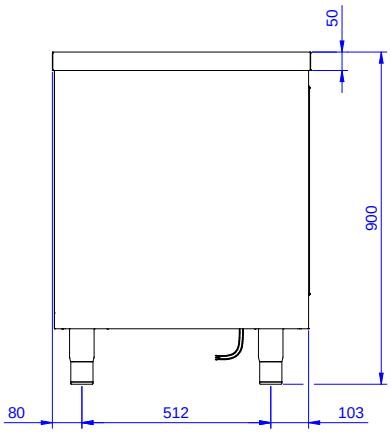


**EI** = Connessione elettrica

**Alto**

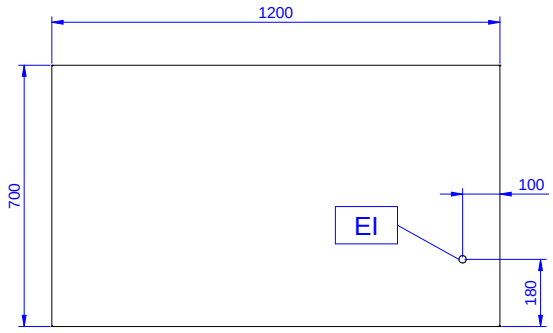


## Elettrico

| | |
|---|---|
| **Tensione di alimentazione:** | 220-240 V/1N ph/50/60 Hz |
| **Watt totali:** | 2.4 kW |

## Informazioni chiave

| | |
|---|---|
| **Larghezza armadio:** | 1145 mm |
| **Profondità armadio:** | 645 mm |
| **Altezza armadietto:** | 610 mm |
| **Temperatura armadio:** | 50-75 °C |
| **Dimensioni esterne, larghezza:** | 1200 mm |
| **Dimensioni esterne, profondità:** | 700 mm |
| **Dimensioni esterne, altezza:** | 900 mm |
| **Numero e tipologia di porte:** | 2 Scorrevole |
| **Spessore piano di lavoro:** | 50 mm |
| **Peso netto:** | 55 kg |


L'azienda si riserva il diritto di apportare modifiche ai prodotti senza preavviso