ARTICOLO N°

MODELLO N°

NOME

SIS #

AIA #

Preparazione Statica Standard Lavatoio armadiato con 1 vasca, gocciolatoio destro e 2 porte scorrevoli, da 1200 mm



132818 (MLA1216DXN) Lavatoio armadiato con 1 vasca 600x500 mm, gocciolatoio destro e 2 porte scorrevoli, da 1200 mm

Descrizione

Articolo N°

Lavatoio in acciaio inox AISI 304 con piano di lavoro da 50 mm e spessore 10/10. Insonorizzato con piega salvamani sui bordi e dotato di invaso perimetrale ed angoli saldati. Due porte scorrevoli fonoassorbenti. Piedini regolabili in altezza. Alzatina paraspruzzi posteriore con raggiatura 10 mm, altezza 100 mm e spessore 13 mm. Una vasca da 600x500xh300 mm dotata di tubo troppopieno e piletta di scarico da 2". Gocciolatoio stampato posizionato sulla parte destra.

Approvazione:

Caratteristiche e benefici

- Ideali per essere collocati al centro della cucina, singolarmente o contrapposti.
- Solidità, stabilità e affidabilità del tavolo accuratamente testate.

Costruzione

- Struttura completamente in acciaio inox con telaio saldato per conferire massima stabilità al tavolo.
- Miglior accesso al vano grazie alla presenza, per tutte le lunghezze, di solo due porte.
- Pannelli laterali e suola rinforzata in acciaio inox AISI 304.
- Piedini in acciaio inox AISI 304 di 200 mm di altezza e 54 mm di diametro, regolabili: -50/+30 mm.
- Porte fonoassorbenti e scorrevoli su guide poste all'interno della cornice del mobile.
- Gocciolatoio incluso.
- Alzatina di 100 mm con angolo arrotondato di 10 mm e 13 mm di profondità, progettata per essere usata contro la parete.
- Piano di lavoro in acciaio 10/10 AISI 304 di 50 mm di spessore con piega salvamani sui bordi.
- Sono disponibili diversi tipi di rubinetti per soddisfare ogni esigenza.

Accessori opzionali

- Kit 4 ruote, di cui due con freno, diametro 100 mm, per tavoli armadiati (altezza complessiva su ruote = 860 mm) PNC 855299 ❑
- Rubinetto con leva a gomito con canna, 3/4" monoforo PNC 855322 ❑
- Rubinetto con leva a gomito con canna corta, 3/4" monoforo PNC 855323 ❑
- Rubinetto a pedale con canna e con pedali caldo e freddo, 3/4" PNC 855328 ❑
- - NOT TRANSLATED - PNC 855374 ❑
- - NOT TRANSLATED - PNC 855375 ❑
- Rubinetto a snodo monoforo (da montare sul piano) PNC 855382 ❑
- - NOT TRANSLATED - PNC 855383 ❑
- - NOT TRANSLATED - PNC 855384 ❑
- Rubinetto con doccia di prelavaggio monoforo (da montare sul piano) PNC 855385 ❑
- RUBINETTO CON LEVA A GOMITO DOCCIA+SNODO PNC 855386 ❑
- Rubinetto con doccia di prelavaggio e canna monoforo (da montare sul piano) PNC 855387 ❑
- - NOT TRANSLATED - PNC 855388 ❑

- - NOT TRANSLATED - PNC 855389 ❑
- - NOT TRANSLATED - PNC 855390 ❑
- Sifone singolo in plastica da 2" per lavatoi PNC 895313 ❑

L'azienda si riserva il diritto di apportare modifiche ai prodotti senza preavviso

Preparazione Statica Standard Lavatoio armadiato con 1 vasca, gocciolatoio destro e 2 porte scorrevoli, da 1200 mm

Fronte

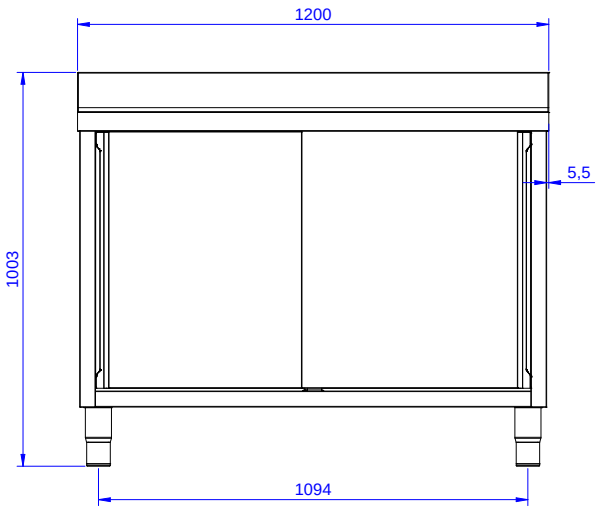

Lato

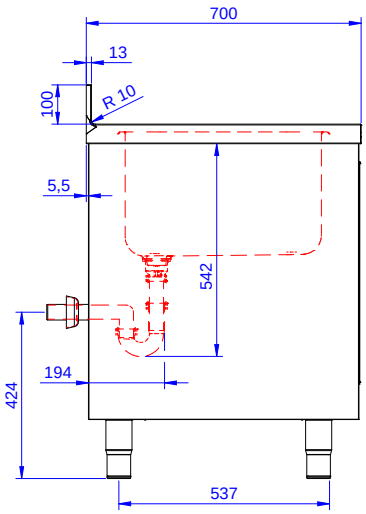

D = Scarico acqua

Alto

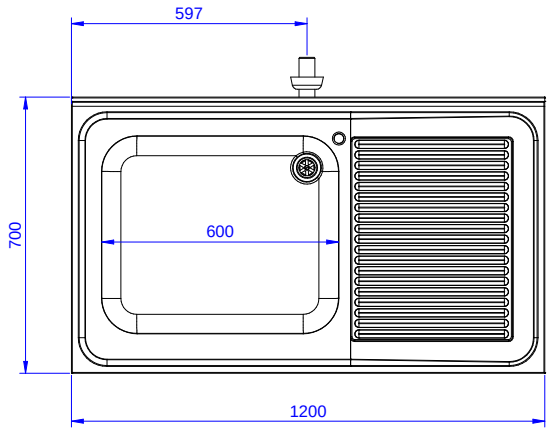

Scarico

Posizione scarico:	Da destra a sinistra

Informazioni chiave

Larghezza armadio:	1145 mm
Profondità armadio:	645 mm
Altezza armadietto:	661 mm
Dimensioni esterne, larghezza:	1200 mm
Dimensioni esterne, profondità:	700 mm
Dimensioni esterne, altezza:	1000 mm
Dimensione alzatina, altezza:	100 mm
Dimensione alzatina, profondità:	13 mm
Dimensione alzatina, raggio:	R=10
Numero di vasche:	1
Dimensione vasca:	600x500xH300
Numero e tipologia di porte:	2 Scorrevole
Spessore piano di lavoro:	50 mm
Peso netto:	55 kg

L'azienda si riserva il diritto di apportare modifiche ai prodotti senza preavviso