ARTICOLO N°

MODELLO N°

NOME

SIS #

AIA #

Preparazione Statica EB Line Tavolo su ruote, 1400 mm, disassemblato



132838 (WTD1407NR) Tavolo su ruote, disassemblato, da 1400 mm

Descrizione

Articolo N°

Tavolo in acciaio inox AISI 304 con piano di lavoro da 50 mm e spessore 8/10. Insonorizzato con piega salvamani sui bordi e sottopiano rinforzato in pannello idrofugo. Gambe quadre in acciaio inox AISI 304 (40x40 mm) montate su ruote. Dissassemblato.

Caratteristiche e benefici

- Il tavolo con le ruote raggiunge un'altezza di 900 mm per consentire un perfetto allineamento con le altre unità, in modo da facilitare lo spostamento di pentole e padelle tra le attrezzature della cucina.
- 4 ruote fornite di serie
- Solidità, stabilità e affidabilità del tavolo accuratamente testate.

Costruzione

- Costruito interamente in acciaio inox.
- Sono disponibili diversi tipi di rubinetti per soddisfare ogni esigenza.

Accessori opzionali

- Mensola da banco, da 1400 mm — PNC 132966 ❑
- Mensola da banco con luce a led e lampada in ceramica per riscaldare, da 1400 mm — PNC 132990 ❑
- Ripiano inferiore per tavoli e lavatoi da 1400 mm — PNC 855146 ❑
- Sottotelaio 3 lati per tavoli da 1400 mm — PNC 855153 ❑
- Kit per fissaggio a pavimento di 2 gambe quadre composto da 2 piedini con flange e tasselli. — PNC 865386 ❑

Approvazione:

Preparazione Statica EB Line Tavolo su ruote, 1400 mm, disassemblato

Fronte

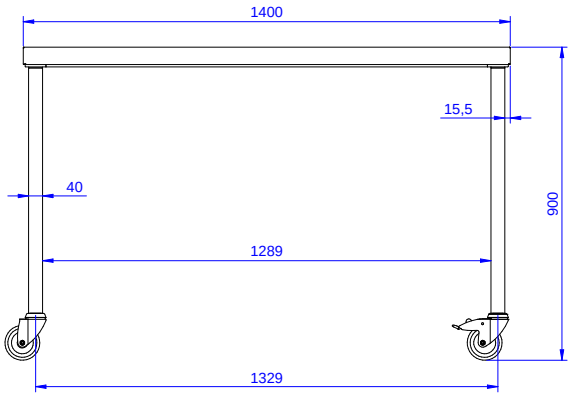

Lato

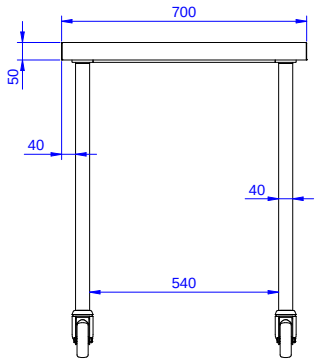

Alto

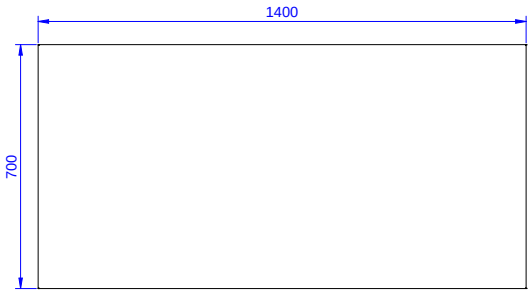

Informazioni chiave

Dimensioni esterne, larghezza:	
132838 (WTD1407NR)	1400 mm
Dimensioni esterne, profondità:	700 mm
Dimensioni esterne, altezza:	900 mm
Spessore piano di lavoro:	50 mm
Peso netto:	47 kg

L'azienda si riserva il diritto di apportare modifiche ai prodotti senza preavviso

2026.11.19