ARTICOLO N°

MODELLO N°

NOME

SIS #

AIA #

Preparazione Statica EB Line
Tavolo con alzatina, disassemblato, ad angolo, da 700 mm



132851 (CTUD7N) Tavolo con alzatina, disassemblato, ad angolo, da 700 mm

Descrizione

Articolo N°

Tavolo ad angolo in acciaio inox AISI 304 con piano di lavoro da 50 mm e spessore 8/10. Insonorizzato con piega salvamani sui bordi e sottopiano rinforzato in pannello idrofugo. Gambe quadre in acciaio inox AISI 304 (40x40 mm) con piedini regolabili in altezza. Alzatina posteriore paraspruzzi su due lati con raggiatura 10 mm, altezza 100 mm e spessore 13 mm. Disassemblato.

Caratteristiche e benefici

- Solidità, stabilità e affidabilità del tavolo accuratamente testate.

Costruzione

- Fornito disassemblato.
- Costruito interamente in acciaio inox.
- Sono disponibili diversi tipi di rubinetti per soddisfare ogni esigenza.

Accessori opzionali

- Kit 4 ruote, di cui 2 con freno, diam. 100 mm — PNC 855150 ❑
- Kit per fissaggio a pavimento di 2 gambe quadre composto da 2 piedini con flange e tasselli. — PNC 865386 ❑

Approvazione:

Preparazione Statica EB Line
Tavolo con alzatina, disassemblato, ad angolo, da 700 mm

Fronte

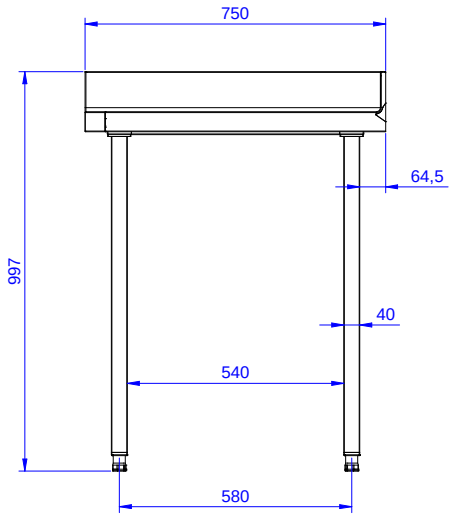

Lato

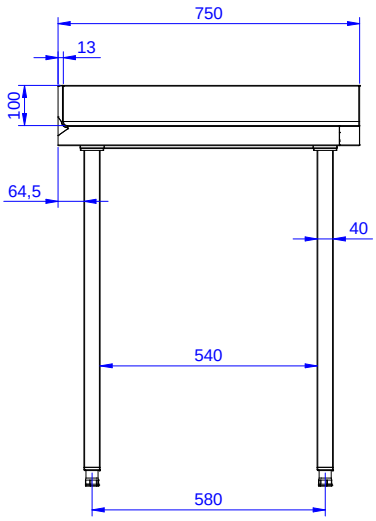

Alto

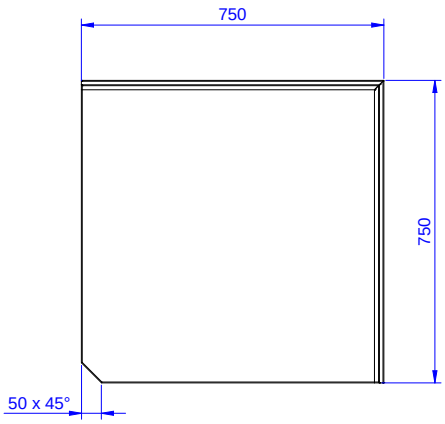

Informazioni chiave

Dimensioni esterne, larghezza:	
132851 (CTUD7N)	750 mm
Dimensioni esterne, profondità:	750 mm
Dimensioni esterne, altezza:	900 mm
Spessore piano di lavoro:	50 mm
Piano di lavoro/raggio mensola:	90°
Peso netto:	33 kg

L'azienda si riserva il diritto di apportare modifiche ai prodotti senza preavviso

2026.11.20