ZANUSSI PROFESSIONAL

ARTICOLO N° _____

MODELLO N° _____

NOME _____

SIS # _____

AIA # _____

Preparazione Statica EB Line Lavatoio con 1 vasca con gocciolatoio destro, da 1400 mm



132899 (SL14DN) Lavatoio con 1 vasca 500x500 mm con gocciolatoio destro, da 1400 mm

Descrizione

Articolo N° _____

Lavatoio in acciaio inox AISI 304 con piano di lavoro da 50 mm e spessore 8/10. Insonorizzato con piega salvamani sui bordi e dotato di invaso perimetrale ed angoli saldati. Gambe quadre in acciaio inox AISI 304 (40x40 mm) con piedini regolabili in altezza. Alzatina paraspruzzi posteriore con raggiatura 10 mm, altezza 100 mm e spessore 13 mm. Una vasca da 500x500xh250 mm dotata di tubo troppopieno e piletta di scarico da 2". Gocciolatoio stampato posizionato sulla parte destra.

Caratteristiche e benefici

- Solidità, stabilità e affidabilità del tavolo accuratamente testate.

Costruzione

- Costruito interamente in acciaio inox.
- Fornito disassemblato.
- Sono disponibili diversi tipi di rubinetti per soddisfare ogni esigenza.
- Gocciolatoio incluso.

Accessori opzionali

- Ripiano inferiore per tavoli e lavatoi da 1400 mm — PNC 855146 ❑
- Kit 4 ruote, di cui 2 con freno, diam. 100 mm — PNC 855150 ❑
- Sottotelaio 3 lati per tavoli da 1400 mm — PNC 855153 ❑
- Sifone singolo in plastica da 1,5 " per tavoli con vasca — PNC 855306 ❑
- Rubinetto con leva a gomito con canna, 3/4" monoforo — PNC 855322 ❑
- Rubinetto con leva a gomito con canna corta, 3/4" monoforo — PNC 855323 ❑
- Rubinetto a pedale con canna e con pedali caldo e freddo, 3/4" — PNC 855328 ❑
- - NOT TRANSLATED - — PNC 855374 ❑
- - NOT TRANSLATED - — PNC 855375 ❑
- Rubinetto a snodo monoforo (da montare sul piano) — PNC 855382 ❑
- - NOT TRANSLATED - — PNC 855383 ❑
- - NOT TRANSLATED - — PNC 855384 ❑
- Rubinetto con doccia di prelavaggio monoforo (da montare sul piano) — PNC 855385 ❑
- RUBINETTO CON LEVA A GOMITO DOCCIA+SNODO — PNC 855386 ❑
- Rubinetto con doccia di prelavaggio e canna monoforo (da montare sul piano) — PNC 855387 ❑
- - NOT TRANSLATED - — PNC 855388 ❑
- - NOT TRANSLATED - — PNC 855389 ❑
- - NOT TRANSLATED - — PNC 855390 ❑
- Kit per fissaggio a pavimento di 2 gambe quadre composto da 2 piedini con flange e tasselli. — PNC 865386 ❑
- Sifone singolo in plastica da 2 " per lavatoi — PNC 895313 ❑

Approvazione: _____

Preparazione Statica EB Line Lavatoio con 1 vasca con gocciolatoio destro, da 1400 mm

Fronte

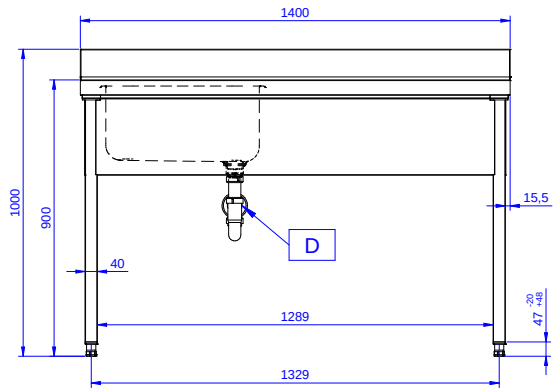

Lato

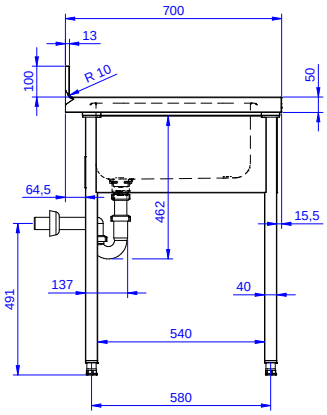

D = Scarico acqua

Alto

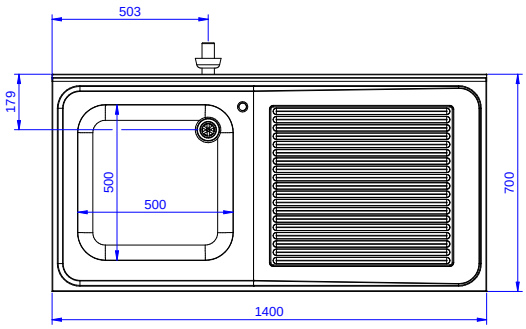

Informazioni chiave

Dimensioni esterne, larghezza:	
132899 (SL14DN)	1400 mm
Dimensioni esterne, profondità:	700 mm
Dimensioni esterne, altezza:	900 mm
Dimensione alzatina, altezza:	100 mm
Dimensione alzatina, profondità:	13 mm
Dimensione alzatina, raggio:	R=10
Numero di vasche:	1
Dimensione vasca:	600x500xH300
Peso netto:	46 kg

L'azienda si riserva il diritto di apportare modifiche ai prodotti senza preavviso

2026.11.20