ZANUSSI PROFESSIONAL

ARTICOLO N° _____

MODELLO N° _____

NOME _____

SIS # _____

AIA # _____

Preparazione Statica EB Line Lavatoio per pentole con 1 vasca, da 1000 mm



132908 (SLP10N) Lavatoio per pentole con 1 vasca 800x510x340 mm, da 1000 mm

Descrizione

Articolo N° _____

Lavatoio pentole in acciaio inox AISI 304 con piano di lavoro da 50 mm e spessore 8/10. Insonorizzato con piega salvamani sui bordi e dotato di invaso perimetrale ed angoli saldati. Gambe quadre in acciaio inox AISI 304 (40x40 mm) con piedini regolabili in altezza. Alzatina paraspruzzi posteriore con raggiatura 10 mm, altezza 100 mm e spessore 13 mm. Una vasca dotata di tubo troppopieno, filtro e piletta di scarico da 2".

Caratteristiche e benefici

- Solidità, stabilità e affidabilità del tavolo accuratamente testate.

Costruzione

- Costruito interamente in acciaio inox.
- Sono disponibili diversi tipi di rubinetti per soddisfare ogni esigenza.
- [NOT TRANSLATED]

Accessori opzionali

- Ripiano inferiore per tavoli e lavatoi da 1000 mm e per lavatoi per lavastoviglie sottotavolo da 1600 mm — PNC 855144 ❑
- Kit 4 ruote, di cui 2 con freno, diam. 100 mm — PNC 855150 ❑
- Sottotelaio 3 lati per tavoli da 1000 mm — PNC 855151 ❑
- Sifone singolo in plastica da 1,5 " per tavoli con vasca — PNC 855306 ❑
- Rubinetto con leva a gomito con canna, 3/4" monoforo — PNC 855322 ❑
- Rubinetto con leva a gomito con canna corta, 3/4" monoforo — PNC 855323 ❑
- Rubinetto a pedale con canna e con pedali caldo e freddo, 3/4" — PNC 855328 ❑
- - NOT TRANSLATED - — PNC 855374 ❑
- - NOT TRANSLATED - — PNC 855375 ❑
- Rubinetto a snodo monoforo (da montare sul piano) — PNC 855382 ❑
- - NOT TRANSLATED - — PNC 855383 ❑
- - NOT TRANSLATED - — PNC 855384 ❑
- Rubinetto con doccia di prelavaggio monoforo (da montare sul piano) — PNC 855385 ❑
- RUBINETTO CON LEVA A GOMITO DOCCIA+SNODO — PNC 855386 ❑
- Rubinetto con doccia di prelavaggio e canna monoforo (da montare sul piano) — PNC 855387 ❑
- - NOT TRANSLATED - — PNC 855388 ❑
- - NOT TRANSLATED - — PNC 855389 ❑
- - NOT TRANSLATED - — PNC 855390 ❑
- Kit per fissaggio a pavimento di 2 gambe quadre composto da 2 piedini con flange e tasselli. — PNC 865386 ❑
- Sifone singolo in plastica da 2 " per lavatoi — PNC 895313 ❑

Approvazione: _____

Preparazione Statica EB Line Lavatoio per pentole con 1 vasca, da 1000 mm

Fronte

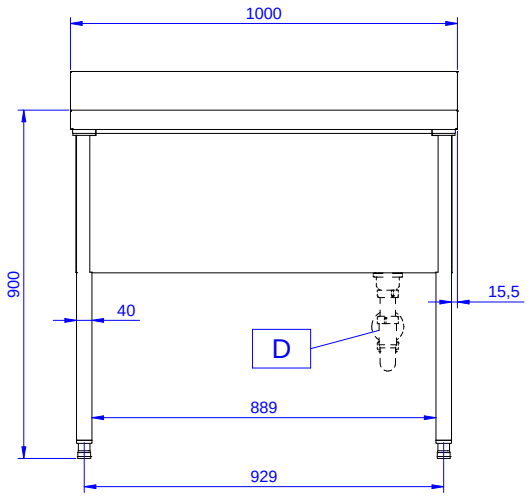

Lato

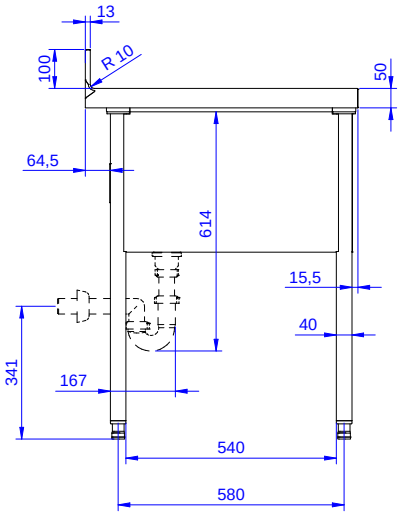

D = Scarico acqua

Alto

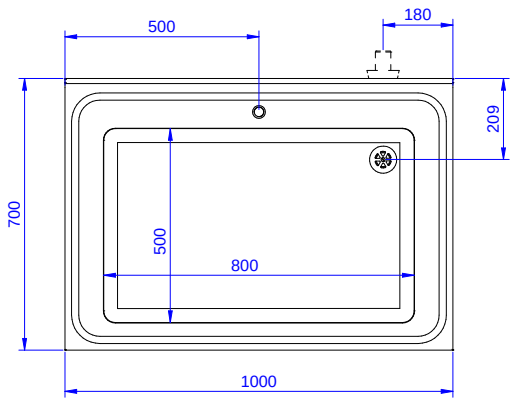

Informazioni chiave

Dimensioni esterne, larghezza:	
132908 (SLP10N)	1000 mm
Dimensioni esterne, profondità:	700 mm
Dimensioni esterne, altezza:	900 mm
Dimensione alzatina, altezza:	100 mm
Dimensione alzatina, profondità:	13 mm
Dimensione alzatina, raggio:	R=10
Numero di vasche:	1
Dimensione vasca:	800x500xH400
Peso netto:	50 kg

L'azienda si riserva il diritto di apportare modifiche ai prodotti senza preavviso

2026.11.20