ARTICOLO N°

MODELLO N°

NOME

SIS #

AIA #

Preparazione Statica EB Line Lavatoio armadiato con 2 vasche, con gocciolatoio sinistro, da 1800 mm



132920 (ML2S1817LN) Lavatoio armadiato con 2 vasche 500x500 mm con gocciolatoio sinistro, da 1800 mm

Descrizione

Articolo N°

Lavatoio in acciaio inox AISI 304 con piano di lavoro da 50 mm e spessore 8/10. Insonorizzato con piega salvamani sui bordi e dotato di invaso perimetrale ed angoli saldati. Porte scorrevoli fonoassorbenti. Piedini regolabili in altezza. Alzatina paraspruzzi posteriore con raggiatura 10 mm, altezza 100 mm e spessore 13 mm. Due vasche di dimens. 500x500x300 h mm, dotate di tubo troppopieno e piletta di scarico da 2". Gocciolatoio stampato posizionato sulla parte sinistra.

Caratteristiche e benefici

- Solidità, stabilità e affidabilità del tavolo accuratamente testate.

Costruzione

- Struttura completamente in acciaio inox con telaio saldato per conferire massima stabilità al tavolo.
- Facilità di accesso grazie alle porte scorrevoli.
- Miglior accesso al vano grazie alla presenza, per tutte le lunghezze, di solo due porte.
- Porte fonoassorbenti e scorrevoli su guide poste all'interno della cornice del mobile.
- Gocciolatoio incluso.
- Costruzione interamente in acciaio inox per offrire massima durata.
- Costruito interamente in acciaio inox.
- Sono disponibili diversi tipi di rubinetti per soddisfare ogni esigenza.
- [NOT TRANSLATED]

Accessori opzionali

- Kit 4 ruote, di cui due con freno, diametro 100 mm, per tavoli armadiati (altezza complessiva su ruote = 860 mm) PNC 855299 ❑
- Sifone singolo in plastica da 1,5 " per tavoli con vasca PNC 855306 ❑
- Rubinetto con leva a gomito con canna, 3/4" monoforo PNC 855322 ❑
- Rubinetto con leva a gomito con canna corta, 3/4" monoforo PNC 855323 ❑
- Rubinetto a pedale con canna e con pedali caldo e freddo, 3/4" PNC 855328 ❑
- - NOT TRANSLATED - PNC 855374 ❑
- - NOT TRANSLATED - PNC 855375 ❑
- Rubinetto a snodo monoforo (da montare sul piano) PNC 855382 ❑
- - NOT TRANSLATED - PNC 855383 ❑
- - NOT TRANSLATED - PNC 855384 ❑
- Rubinetto con doccia di prelavaggio monoforo (da montare sul piano) PNC 855385 ❑
- RUBINETTO CON LEVA A GOMITO DOCCIA+SNODO PNC 855386 ❑
- Rubinetto con doccia di prelavaggio e canna monoforo (da montare sul piano) PNC 855387 ❑
- - NOT TRANSLATED - PNC 855388 ❑
- - NOT TRANSLATED - PNC 855389 ❑
- - NOT TRANSLATED - PNC 855390 ❑
- Sifone singolo in plastica da 2 " per lavatoi PNC 895313 ❑

Approvazione:

Preparazione Statica EB Line
Lavatoio armadiato con 2 vasche, con gocciolatoio sinistro, da 1800 mm

Fronte

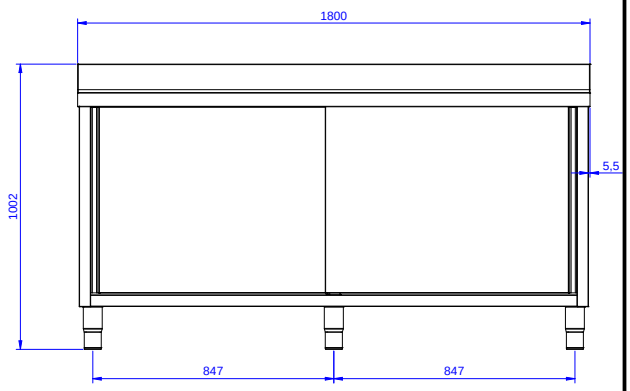

Lato

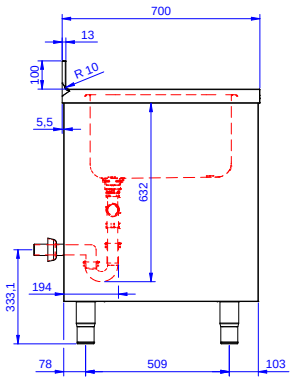

D = Scarico acqua

Alto

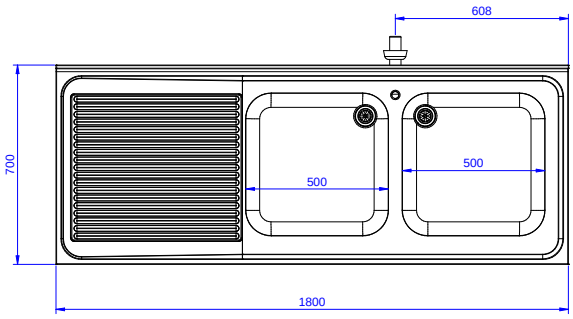

Scarico

Posizione scarico:	Sx

Informazioni chiave

Larghezza armadio:	1745 mm
Profondità armadio:	645 mm
Altezza armadietto:	385 mm
Dimensioni esterne, larghezza:	1800 mm
Dimensioni esterne, profondità:	700 mm
Dimensioni esterne, altezza:	1000 mm
Dimensione alzatina, altezza:	100 mm
Dimensione alzatina, profondità:	13 mm
Dimensione alzatina, raggio:	R=10
Numero di vasche:	2
Dimensione vasca:	500x500xH250
Numero e tipologia di porte:	2 Scorrevole
Peso netto:	70 kg

L'azienda si riserva il diritto di apportare modifiche ai prodotti senza preavviso