ZANUSSI PROFESSIONAL

# Preparazione Statica EB Line Lavatoio con 1 vasca e gocciolatoio destro, da 1200 mm

ARTICOLO N°

MODELLO N°

NOME

SIS #

AIA #



| | |
|---|---|
| **132932 (ESBD1217R)** | Lavatoio con 1 vasca 500x500 mm e gocciolatoio destro, per lavastoviglie sottotavolo, da 1200 mm |

## Descrizione

**Articolo N°**

Lavatoio in acciaio inox AISI 304 con piano di lavoro da 50 mm e spessore 8/10. Insonorizzato con piega salvamani sui bordi e dotato di invaso perimetrale ed angoli saldati. Gambe quadre in acciaio inox AISI 304 (40x40 mm) con piedini regolabili in altezza. Alzatina paraspruzzi posteriore con raggiatura 10 mm, altezza 100 mm e spessore 13 mm. Una vasca da 500x500xh250 mm dotata di tubo troppopieno e piletta di scarico da 2". Gocciolatoio stampato posizionato sulla parte destra sotto il quale si può inserire una lavastoviglie.

## Caratteristiche e benefici

- Solidità, stabilità e affidabilità del tavolo accuratamente testate.

## Costruzione

- Costruito interamente in acciaio inox.
- Gocciolatoio libero nella parte sottostante per alloggiare una lavastoviglie sottotavolo.
- Fornito disassemblato.
- Sono disponibili diversi tipi di rubinetti per soddisfare ogni esigenza.
- Gocciolatoio incluso.

## Accessori opzionali

| | | |
|---|---|---|
| • Kit 4 ruote, di cui 2 con freno, diam. 100 mm | PNC 855150 | ❑ |
| • Sifone singolo in plastica da 1,5" per tavoli con vasca | PNC 855306 | ❑ |
| • Rubinetto con leva a gomito con canna, 3/4" monoforo | PNC 855322 | ❑ |
| • Rubinetto con leva a gomito con canna corta, 3/4" monoforo | PNC 855323 | ❑ |
| • Avvolgitore Maxi-Reel a parete con lancia acqua e rientro automatico del tubo, 6 m | PNC 855327 | ❑ |
| • Rubinetto a pedale con canna e con pedali caldo e freddo, 3/4" | PNC 855328 | ❑ |
| • - NOT TRANSLATED - | PNC 855374 | ❑ |
| • - NOT TRANSLATED - | PNC 855375 | ❑ |
| • Rubinetto a snodo monoforo (da montare sul piano) | PNC 855382 | ❑ |
| • - NOT TRANSLATED - | PNC 855383 | ❑ |
| • - NOT TRANSLATED - | PNC 855384 | ❑ |
| • Rubinetto con doccia di prelavaggio monoforo (da montare sul piano) | PNC 855385 | ❑ |
| • RUBINETTO CON LEVA A GOMITO DOCCIA+SNODO | PNC 855386 | ❑ |
| • Rubinetto con doccia di prelavaggio e canna monoforo (da montare sul piano) | PNC 855387 | ❑ |
| • - NOT TRANSLATED - | PNC 855388 | ❑ |
| • - NOT TRANSLATED - | PNC 855389 | ❑ |
| • - NOT TRANSLATED - | PNC 855390 | ❑ |
| • Kit per fissaggio a pavimento di 2 gambe quadre composto da 2 piedini con flange e tasselli. | PNC 865386 | ❑ |
| • Sifone singolo in plastica da 2" per lavatoi | PNC 895313 | ❑ |

**Approvazione:**

# Preparazione Statica EB Line
# Lavatoio con 1 vasca e gocciolatoio destro, da 1200 mm

**Fronte**

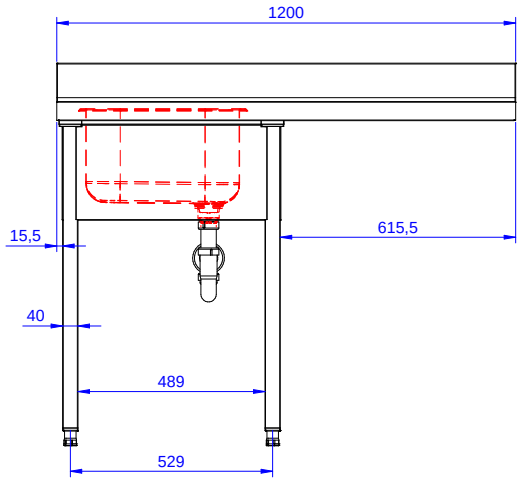


**Lato**

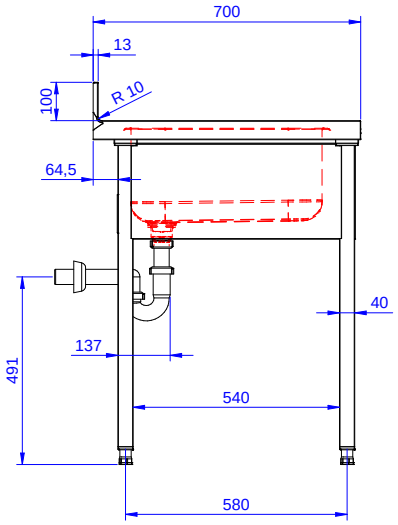


**D** = Scarico acqua

**Alto**

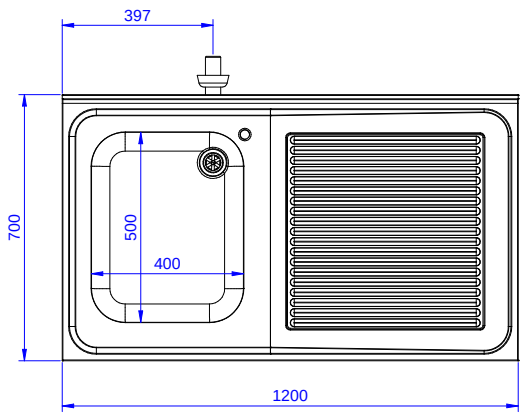


## Informazioni chiave

| | |
|---|---|
| **Dimensioni esterne, larghezza:** | |
| **132932 (ESBD1217R)** | 1200 mm |
| **Dimensioni esterne, profondità:** | 700 mm |
| **Dimensioni esterne, altezza:** | 900 mm |
| **Dimensione alzatina, altezza:** | 100 mm |
| **Dimensione alzatina, profondità:** | 13 mm |
| **Dimensione alzatina, raggio:** | R=10 |
| **Numero di vasche:** | 1 |
| **Dimensione vasca:** | 400X500XH250 |
| **Peso netto:** | 55 kg |




L'azienda si riserva il diritto di apportare modifiche ai prodotti senza preavviso


2026.11.20