ZANUSSI PROFESSIONAL

Preparazione Statica EB Line Lavatoio con 2 vasche e gocciolatoio destro, da 1800 mm

ARTICOLO N° _____

MODELLO N° _____

NOME _____

SIS # _____

AIA # _____



132938 (EDBD1817R)	Lavatoio con 2 vasche 500x500 mm e gocciolatoio destro, per lavastoviglie sottotavolo, da 1800 mm

Descrizione

Articolo N° _____

Lavatoio in acciaio inox AISI 304 con piano di lavoro da 50 mm e spessore 8/10. Insonorizzato con piega salvamani sui bordi e dotato di invaso perimetrale ed angoli saldati. Gambe quadre in acciaio inox AISI 304 (40x40 mm) con piedini regolabili in altezza. Alzatina paraspruzzi posteriore con raggiatura 10 mm, altezza 100 mm e spessore 13 mm. Due vasche da 500x500xh250 mm dotate di tubo troppopieno e piletta di scarico da 2". Gocciolatoio stampato posizionato sulla parte destra sotto il quale si può inserire una lavastoviglie.

Caratteristiche e benefici

- Solidità, stabilità e affidabilità del tavolo accuratamente testate.

Costruzione

- Costruito interamente in acciaio inox.
- Gocciolatoio libero nella parte sottostante per alloggiare una lavastoviglie sottotavolo.
- Sono disponibili diversi tipi di rubinetti per soddisfare ogni esigenza.
- Gocciolatoio incluso.

Accessori opzionali

• Sifone doppio in plastica 1,5"	PNC 850021	❑
• Ripiano inferiore per tavoli e lavatoi da 1200 mm e per lavatoi per lavastoviglie sottotavolo da 1800 mm	PNC 855145	❑
• Sottotelaio 3 lati per tavoli da 1200 mm	PNC 855152	❑
• Kit 4 ruote, di cui due con freno, diametro 100 mm, per tavoli armadiati (altezza complessiva su ruote = 860 mm)	PNC 855299	❑
• Sifone singolo in plastica da 1,5 " per tavoli con vasca	PNC 855306	❑
• Rubinetto con leva a gomito con canna, 3/4" monoforo	PNC 855322	❑
• Rubinetto con leva a gomito con canna corta, 3/4" monoforo	PNC 855323	❑
• Avvolgitore Maxi-Reel a parete con lancia acqua e rientro automatico del tubo, 6 m	PNC 855327	❑
• Rubinetto a pedale con canna e con pedali caldo e freddo, 3/4"	PNC 855328	❑
• - NOT TRANSLATED -	PNC 855374	❑
• - NOT TRANSLATED -	PNC 855375	❑
• Rubinetto a snodo monoforo (da montare sul piano)	PNC 855382	❑
• - NOT TRANSLATED -	PNC 855383	❑
• - NOT TRANSLATED -	PNC 855384	❑
• Rubinetto con doccia di prelavaggio monoforo (da montare sul piano)	PNC 855385	❑
• RUBINETTO CON LEVA A GOMITO DOCCIA+SNODO	PNC 855386	❑
• Rubinetto con doccia di prelavaggio e canna monoforo (da montare sul piano)	PNC 855387	❑
• - NOT TRANSLATED -	PNC 855388	❑
• - NOT TRANSLATED -	PNC 855389	❑
• - NOT TRANSLATED -	PNC 855390	❑

Approvazione: _____

• Kit per fissaggio a pavimento di 2 gambe quadre composto da 2 piedini con flange e tasselli.	PNC 865386	❑
• Sifone singolo in plastica da 2" per lavatoi	PNC 895313	❑

L'azienda si riserva il diritto di apportare modifiche ai prodotti senza preavviso

Preparazione Statica EB Line
Lavatoio con 2 vasche e gocciolatoio destro, da 1800 mm

Fronte

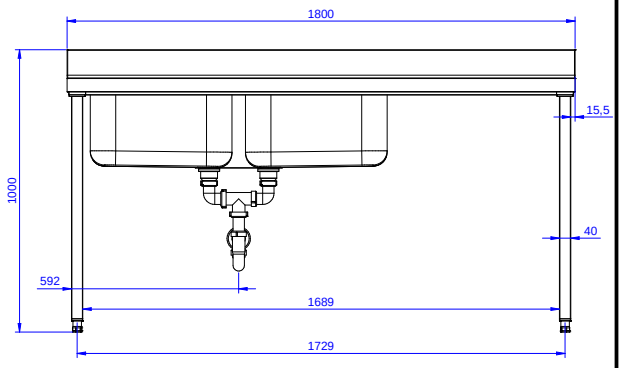

Lato

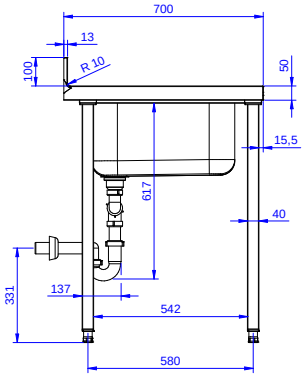

D = Scarico acqua

Alto

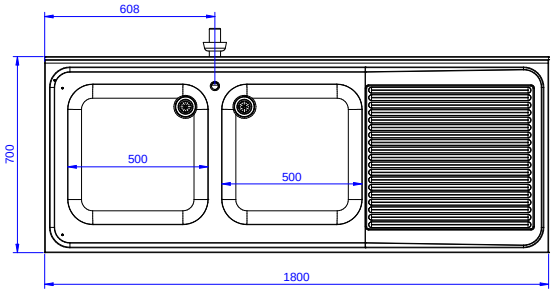

Informazioni chiave

Dimensioni esterne, larghezza:	
132938 (EDBD1817R)	1800 mm
Dimensioni esterne, profondità:	700 mm
Dimensioni esterne, altezza:	900 mm
Dimensione alzatina, altezza:	100 mm
Dimensione alzatina, profondità:	13 mm
Dimensione alzatina, raggio:	R=10
Numero di vasche:	2
Dimensione vasca:	500x500xH250
Peso netto:	75 kg

L'azienda si riserva il diritto di apportare modifiche ai prodotti senza preavviso

2026.11.20