**ARTICOLO N°**

**MODELLO N°**

**NOME**

**SIS #**

**AIA #**

# Preparazione Statica Standard Vano armadiato caldo senza top con 1 porta a battente, 600 mm



**133187 (RHC6001HD)** Vano armadiato caldo senza top con 1 porta a battente, 600 mm

## Descrizione

**Articolo N°**

Vano armadiato in acciaio inox AISI 304 senza top. Struttura interna saldata. Porta a battente fonoassorbente. Il sistema di flusso d'aria calda garantisce una perfetta uniformità di cottura: flussi d'aria sotto il ripiano intermedio e attraverso tutto il vano. Termostato con display digitale per selezionare la temperatura interna (da 50°C a 75°C). Ripiano intermedio regolabile e piedini ad altezza regolabile.

## Caratteristiche e benefici

- Ideali per essere collocati al centro della cucina, singolarmente o contrapposti.
- Maniglie in acciaio inox per una migliore igiene e affidabilità.
- Solidità, stabilità e affidabilità del tavolo accuratamente testate.

## Costruzione

- Pannelli laterali e suola rinforzata in acciaio inox AISI 304.
- Piedini in acciaio inox AISI 304 di 200 mm di altezza e 54 mm di diametro, regolabili: -50/+30 mm.
- Struttura completamente in acciaio inox con telaio saldato per conferire massima stabilità al tavolo.
- I tavoli sono dotati di ripiano intermedio posizionabile a tre diverse altezze.
- Porte a battente fonoassorbenti
- Senza top
- Porte a battente con pannelli interni fonoassorbenti, dotate di cerniere in acciaio inox AISI 304 poste internamente.

## Accessori opzionali

- Zoccolatura frontale da 1000 mm (da ordinare come speciale per soluzione con piano unico) PNC 133205 ❑
- Zoccolatura laterale (dx o sx, da ordinare con il piano unico) PNC 133206 ❑

**Approvazione:**

# Preparazione Statica Standard
# Vano armadiato caldo senza top con 1 porta a battente, 600 mm

**Fronte**

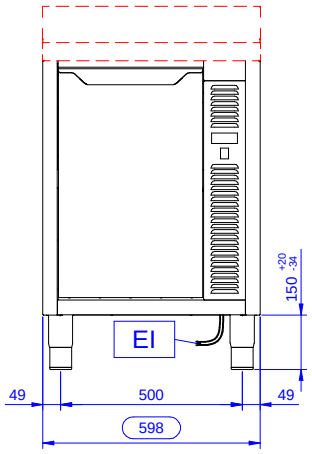


**Lato**

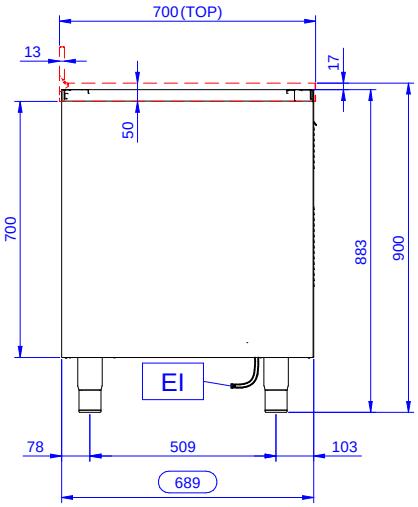


**EI** = Connessione elettrica

**Alto**

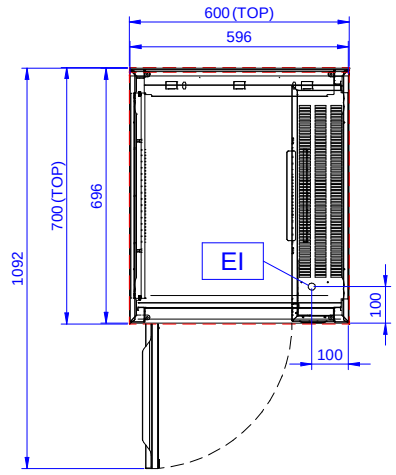


## Elettrico

| | |
|---|---|
| **Tensione di alimentazione:** | 220-240 V/1N ph/50/60 Hz |
| **Watt totali:** | 2.4 kW |

## Informazioni chiave

| | |
|---|---|
| **Larghezza armadio:** | 430 mm |
| **Profondità armadio:** | 645 mm |
| **Altezza armadietto:** | 610 mm |
| **Temperatura armadio:** | |
| **Dimensioni esterne, larghezza:** | 600 mm |
| **Dimensioni esterne, profondità:** | 700 mm |
| **Dimensioni esterne, altezza:** | 883 mm |
| **Numero e tipologia di porte:** | 1 Cernierato |
| **Spessore piano di lavoro:** | 0 mm |
| **Peso netto:** | 55 kg |


L'azienda si riserva il diritto di apportare modifiche ai prodotti senza preavviso

2026.11.20