ZANUSSI PROFESSIONAL

Gamma cottura modulare
Griglia elettrica top HP da 400 mm

ARTICOLO N° _____

MODELLO N° _____

NOME _____

SIS # _____

AIA # _____



372266 (Z7GREDGS0P) Griglia elettrica top HP da 400 mm

Descrizione

Articolo N° _____

Resistenze corazzate in "incoloy", posizionate sotto la griglia di cottura, inclinabili a 90° per facilitare le operazioni di pulizia. Rubinetto dell'acqua integrato. Vasca con scarico. Griglie in acciaio inox (spessore 2 mm). Bordi laterali a taglio laser ad angolo retto per una perfetta giunzione con altre unità.

Approvazione: _____

Caratteristiche e benefici

- Resistenze corazzate in "Incoloy" posizionate sotto la griglia di cottura.
- Regolazione manuale e precisa della potenza. Controllo indipendente delle varie zone di cottura.
- Spia luminosa di accensione.
- Vasca fissa di raccolta dei grassi e dei liquidi di cottura residui, dotata di scarico.
- Scarico protetto da troppo pieno e filtro.
- Aggiungere acqua prima dell'inizio delle operazioni.
- Segnale luminoso che avvisa quando la vasca è vuota.
- Rubinetto integrato con controllo manuale.
- Deflettori in acciaio inox rimovibili per recuperare calore e ridurre il tempo di cottura.
- Paraspruzzi in acciaio inox posizionati ai lati della superficie di cottura, facilmente rimovibili per la pulizia.
- Resistenze inclinabili a 90°.
- Griglie in acciaio inox, rimovibili, di 2 mm di spessore a forma di U, per permettere un riscaldamento veloce della superficie di cottura.
- [NOT TRANSLATED]
- Adatto per installazioni da banco

Costruzione

- L'unità ha una profondità di 700mm per offrire una superficie di lavoro più grande.
- I modelli hanno bordi laterali ad angolo retto per consentire giunture a livello tra le unità ed eliminare la possibilità di infiltrazioni.
- Piano di lavoro in acciaio inox realizzato in un unico pezzo di 1,5 mm di spessore.
- Pannellatura esterna in acciaio inox con finitura Scotch Brite

Accessori inclusi

- 1 x Raschietto per pulizia griglia elettrica HP — PNC 206436

Accessori opzionali

- Kit per sigillatura giunzioni — PNC 206086 ❑
- Supporto per soluzione a ponte da 800 mm — PNC 206137 ❑
- Supporto per soluzione a ponte da 1000 mm — PNC 206138 ❑
- Supporto per soluzione a ponte da 1200 mm — PNC 206139 ❑
- Supporto per soluzione a ponte da 1400 mm — PNC 206140 ❑
- Supporto per soluzione a ponte da 1600 mm — PNC 206141 ❑
- Supporto per soluzione a ponte da 400 mm — PNC 206154 ❑

• Corrimano frontale da 400 mm	PNC 206166	❑
• Corrimano frontale da 800 mm	PNC 206167	❑
• Piano porzionatore da 400 mm	PNC 206185	❑
• Piano porzionatore da 800 mm	PNC 206186	❑
• Corrimano frontale da 1200 mm	PNC 206191	❑
• Corrimano frontale da 1600 mm	PNC 206192	❑
• Corrimano laterale destro e sinistro	PNC 206240	❑
• 2 supporti con guide per base aperta per 4 contenitori GN 1/1	PNC 206257	❑
• 2 pannelli per copertura laterale di funzioni top (altezza 250 mm, profondità 700 mm)	PNC 206320	❑
• Raschietto per pulizia griglia elettrica HP	PNC 206436	❑
• Prolunga scarico per griglia elettrica HP (da usare abbinata al cod. 206145 e ad un contenitore/bacinella)	PNC 206437	❑

L'azienda si riserva il diritto di apportare modifiche ai prodotti senza preavviso

Gamma cottura modulare
Griglia elettrica top HP da 400 mm

Alto

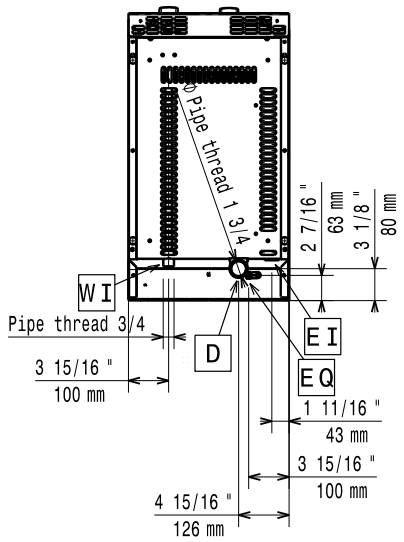

Fronte

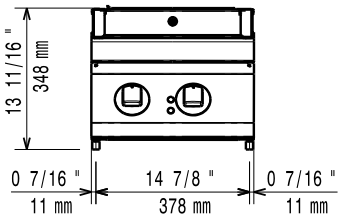

D = Scarico acqua
EI = Connessione elettrica
EQ = Vite Equipotenziale
WI = Ingresso acqua

Lato

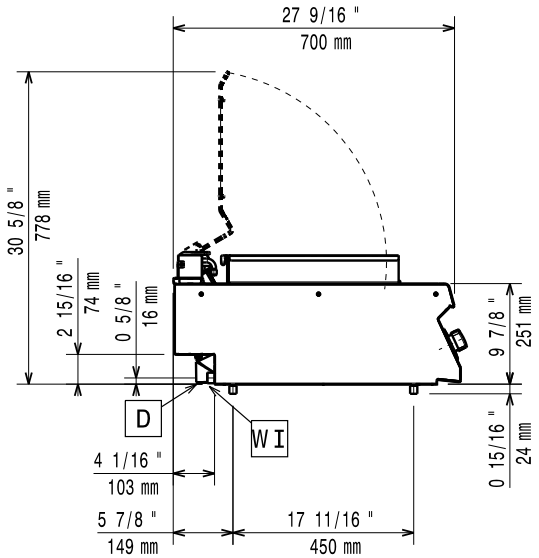

Elettrico

Tensione di alimentazione:	400-415 V/3N ph/50/60 Hz
Potenza installata max:	3.75 kW

Informazioni chiave

Se l'apparecchiatura è installata vicino ad attrezzature o mobili che temono il calore è necessario lasciare uno spazio pari a 100 mm o applicare un isolamento termico.

Dimensioni esterne, larghezza:	400 mm
Dimensioni esterne, profondità:	700 mm
Dimensioni esterne, altezza:	250 mm
Peso netto:	44 kg
Peso imballo:	40 kg
Altezza imballo:	530 mm
Larghezza imballo:	480 mm
Profondità imballo:	820 mm
Volume imballo:	0.21 m³
Gruppo di certificazione:	HEG7E1
Larghezza superficie di cottura:	345 mm
Profondità superficie di cottura:	400 mm

L'azienda si riserva il diritto di apportare modifiche ai prodotti senza preavviso

2026.11.19