ZANUSSI PROFESSIONAL

Gamma cottura modulare EVO900 Friggitrice a gas 15 litri una vasca

ARTICOLO N°

MODELLO N°

NOME

SIS #

AIA #



392077 (Z9FRGD1GF0) Friggitrice a gas, 15 litri, con 1 vasca a "V" (bruciatori esterni) e 1 cesto

Descrizione

Articolo N°

Bruciatore in acciaio inox ad alta efficienza da 14 kw. Per uso con gas naturale o GPL. Profonda vasca a forma di "V". Olio scaricato tramite rubinetto in un contenitore posto sotto la vasca. Piedini in acciaio inox con altezza regolabile. Pannelli esterni in acciaio inox con finitura Scotch Brite. Piano di lavoro in acciaio inox 20/10. Bordi laterali a taglio laser ad angolo retto per una perfetta giunzione con altre unità. Coperchio incluso.

Approvazione:

Caratteristiche e benefici

- Vasca profonda a forma di "V".
- Bruciatori in acciaio inox da 14 kW ad elevata efficienza dotati di dispositivo antispegnimento e posizionati all'esterno della vasca.
- Regolazione termostatica della temperatura dell'olio fino ad un massimo di 190°C.
- Dispositivo di protezione fiamma presente ad ogni bruciatore
- Termostato di sicurezza contro il surriscaldamento di serie per tutte le unità.
- Valvola di scarico dell'olio posizionata sotto la vasca.
- Tutti i principali componenti sono posizionati nella parte frontale dell'unità per facilitare le operazioni di manutenzione.
- Accensione piezoelettrica per una maggiore sicurezza.
- La particolare forma delle manopole protegge dalle infiltrazioni di acqua.
- L'unità viene fornita di serie con 4 piedini in acciaio inox.
- Fornito di serie con 1 cestello e 1 porta destra per l'armadio
- Strumento di monitoraggio della qualità dell'olio portatile opzionale (codice 9B8081) per una gestione efficiente dell'olio.

Costruzione

- Pannellatura esterna in acciaio inox con finitura Scotch Brite
- I modelli hanno bordi laterali ad angolo retto per consentire giunture a livello tra le unità ed eliminare la possibilità di infiltrazioni.
- Interno della vasca con angoli arrotondati per facilitare le operazioni di pulizia.
- L'unità ha una profondità di 900mm per offrire una superficie di lavoro di più grandi dimensioni.
- Protezione all'acqua IPX5.

Accessori inclusi

• 1 x Portina per base aperta	PNC 206342
• 1 x Cestello per friggitrici da 14 e 15 litri	PNC 921691

Accessori opzionali

• Kit per sigillatura giunzioni	PNC 206086	❑
• Interruttore di tiraggio con diametro 120 mm	PNC 206126	❑
• Anello adattatore per convogliatore fumi, diam. 120 mm	PNC 206127	❑
• Kit piedini flangiati	PNC 206136	❑
• Zoccolatura frontale per installazioni su zoccolo in cemento, 400 mm	PNC 206147	❑
• Zoccolatura frontale per installazioni su zoccolo in cemento, 800 mm	PNC 206148	❑
• Zoccolatura frontale per installazioni su zoccolo in cemento, 1000 mm	PNC 206150	❑
• Zoccolatura frontale per installazioni su zoccolo in cemento, 1200 mm	PNC 206151	❑
• Zoccolatura frontale per installazioni su zoccolo in cemento, 1600 mm	PNC 206152	❑

- 2 zoccolature laterali per installazioni su zoccolo in cemento PNC 206157 ❑
- Corrimano laterale destro e sinistro PNC 206165 ❑
- Corrimano frontale da 400 mm PNC 206166 ❑
- Corrimano frontale da 800 mm PNC 206167 ❑
- Zoccolatura frontale per funzioni da 400 mm PNC 206175 ❑
- Zoccolatura frontale per funzioni da 800 mm PNC 206176 ❑
- Zoccolatura frontale per funzioni da 1000 mm PNC 206177 ❑
- Zoccolatura frontale per funzioni da 1200 mm PNC 206178 ❑
- Zoccolatura frontale per funzioni da 1600 mm PNC 206179 ❑
- 2 zoccolature laterali PNC 206180 ❑
- Kit pannelli per copertura vano tecnico per installazione singola PNC 206181 ❑
- Piano porzionatore da 400 mm PNC 206185 ❑
- Piano porzionatore da 800 mm PNC 206186 ❑
- Corrimano frontale da 1200 mm PNC 206191 ❑
- Corrimano frontale da 1600 mm PNC 206192 ❑
- Kit pannelli per copertura vano tecnico per installazione schiena contro schiena PNC 206202 ❑
- Kit 4 piedini per installazioni su zoccolo in cemento (non adatti per la griglia monoblocco Evo900) PNC 206210 ❑
- Filtro interno vasca per friggitrici da 15 litri PNC 206235 ❑
- Prolunga scarico olio per friggitrici da 15 litri PNC 206301 ❑
- Alzatina per camino per funzioni da 400 mm PNC 206303 ❑
- Convogliatore fumi scarico diam. 120 mm per funzioni da 400 mm PNC 206310 ❑
- 2 pannelli per copertura laterale (altezza 700 mm, profondità 900 mm) PNC 206335 ❑
- Portina per base aperta PNC 206342 ❑
- Kit installazione su ruote/piedini da 400 mm PNC 206366 ❑
- Kit installazione su ruote/piedini da 800 mm PNC 206367 ❑
- Kit installazione su ruote/piedini da 1200 mm PNC 206368 ❑
- Kit installazione su ruote/piedini da 1600 mm PNC 206369 ❑
- Kit installazione su ruote/piedini da 2000 mm PNC 206370 ❑
- Pannello per copertura posteriore da 600 mm PNC 206373 ❑
- Pannello per copertura posteriore da 800 mm PNC 206374 ❑
- Pannello per copertura posteriore da 1000 mm PNC 206375 ❑
- Pannello per copertura posteriore da 1200 mm PNC 206376 ❑
- Griglia per camino per funzioni da 400 mm PNC 206400 ❑
- Kit installazione su ruote/piedini da 600 mm PNC 206431 ❑
- - NOT TRANSLATED - PNC 206467 ❑
- Cestello per friggitrici da 14 e 15 litri PNC 921691 ❑
- 2 ½ cestelli per friggitrici da 14 e 15 litri PNC 921692 ❑
- Filtro per bacinella raccolta olio per friggitrici monoblocco da 7, 14 e 15 litri PNC 921693 ❑
- Scovolo per friggitrici da 15 litri PNC 921695 ❑
- Deflettore per prodotti infarinati per friggitrici da 15 litri PNC 921696 ❑
- Regolatore di pressione per unità a gas PNC 927225 ❑

L'azienda si riserva il diritto di apportare modifiche ai prodotti senza preavviso

Gamma cottura modulare EVO900 Friggitrice a gas 15 litri una vasca

Fronte

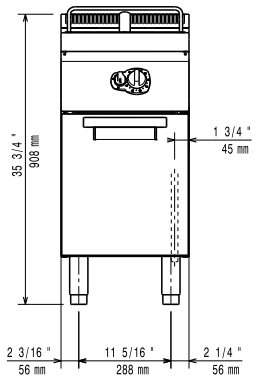

Lato

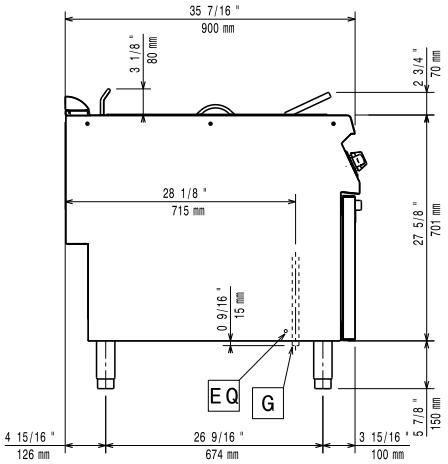

EQ = Vite Equipotenziale
G = Connessione gas

Alto

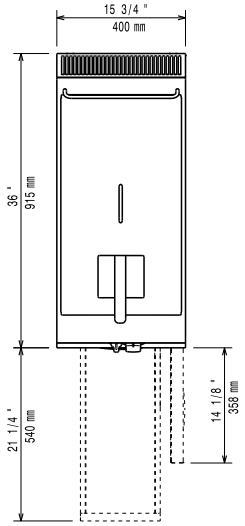

Gas

Gas metano - Pressione:	
392077 (Z9FRGD1GF0)	17.4 mbar
Gas Gpl Pressione:	27.7 mbar
Potenza gas:	14 kW
Fornitura gas:	Gas naturale
Tipo di gas:	GPL
Connessione gas:	1/2"

Informazioni chiave

Se l'apparecchiatura viene montata vicino a apparecchi sensibili alla temperatura, uno spazio di sicurezza di circa 100 mm deve essere predisposto o prevista una qualche forma di isolamento termico.

Dimensioni utili vasca (larghezza):	240 mm
Dimensioni utili vasca (altezza):	505 mm
Dimensioni utili vasca (profondità):	380 mm
Capacità vasca:	13 lt MIN; 15 lt MAX
Controllo termostatico:	120 °C MIN; 190 °C MAX
Peso netto:	50 kg
Peso imballo:	65 kg
Altezza imballo:	1080 mm
Larghezza imballo:	460 mm
Profondità imballo:	1020 mm
Volume imballo:	0.51 m³
Gruppo di certificazione:	N9FG1

L'azienda si riserva il diritto di apportare modifiche ai prodotti senza preavviso