ZANUSSI PROFESSIONAL

ARTICOLO N° _____

MODELLO N° _____

NOME _____

SIS # _____

AIA # _____

Gamma cottura modulare EVO900 Friggitrice elettrica 15 litri due vasche



392088 (Z9FREH2GF0) Friggitrice elettrica, 15+15 litri, con 2 vasche a "V" (resistenze esterne) e 2 cesti

Descrizione

Articolo N° _____

Elementi riscaldanti ad infrarossi (20 kW) ad alta efficienza posizionati esternamente alla vasca. Vasca stampata a forma di "V". Scarico olio tramite rubinetto in una bacinella sotto la vasca. Piedini in acciaio inox , regolabili in altezza. Pannelli esterni in acciaio inox con finitura Scotch Brite. Piano di lavoro in acciaio inox 20/10. Bordi laterali a taglio laser ad angolo retto per una perfetta giunzione con altre unità. Coperchio incluso.

Approvazione: _____

Caratteristiche e benefici

- Vasche profonde a forma di "V".
- Interno della vasca con angoli saldati a laser per facilitare le operazioni di pulizia.
- Elementi riscaldanti ad infrarosso esterni per facilitare le operazioni di pulizia dell'interno della vasca.
- Regolazione termostatica della temperatura dell'olio pari a 185°C.
- Termostato di sicurezza contro il surriscaldamento di serie per tutte le unità.
- Valvola di scarico dell'olio posizionata sotto la vasca.
- Tutti i principali componenti sono posizionati nella parte frontale dell'unità per facilitare le operazioni di manutenzione.
- La particolare forma delle manopole protegge dalle infiltrazioni di acqua.
- L'unità viene fornita di serie con 4 piedini in acciaio inox.
- Fornito di serie con 2 cestelli e 1 porta sinistra per l'armadio.
- Strumento di monitoraggio della qualità dell'olio portatile opzionale (codice 9B8081) per una gestione efficiente dell'olio.

Costruzione

- Pannellatura esterna in acciaio inox con finitura Scotch Brite
- I modelli hanno bordi laterali ad angolo retto per consentire giunture a livello tra le unità ed eliminare la possibilità di infiltrazioni.
- L'unità ha una profondità di 900mm per offrire una superficie di lavoro di più grandi dimensioni.
- Protezione all'acqua IPX5.

Sostenibilità

- Questo modello è conforme all'ordinanza Svizzera sull'efficienza energetica (730.02)

Accessori inclusi

• 2 x Portina per base aperta	PNC 206342
• 2 x Cestello per friggitrici da 14 e 15 litri	PNC 921691

Accessori opzionali

• Kit per sigillatura giunzioni	PNC 206086	❑
• Kit 4 ruote di cui 2 con freno (ordinare insieme al kit di installazione su ruote/ piedini)	PNC 206135	❑
• Kit piedini flangiati	PNC 206136	❑
• Zoccolatura frontale per installazioni su zoccolo in cemento, 800 mm	PNC 206148	❑
• Zoccolatura frontale per installazioni su zoccolo in cemento, 1000 mm	PNC 206150	❑
• Zoccolatura frontale per installazioni su zoccolo in cemento, 1200 mm	PNC 206151	❑
• Zoccolatura frontale per installazioni su zoccolo in cemento, 1600 mm	PNC 206152	❑
• 2 zoccolature laterali per installazioni su zoccolo in cemento	PNC 206157	❑
• Corrimano laterale destro e sinistro	PNC 206165	❑

• Corrimano frontale da 800 mm	PNC 206167	❑
• Zoccolatura frontale per funzioni da 800 mm	PNC 206176	❑
• Zoccolatura frontale per funzioni da 1000 mm	PNC 206177	❑
• Zoccolatura frontale per funzioni da 1200 mm	PNC 206178	❑
• Zoccolatura frontale per funzioni da 1600 mm	PNC 206179	❑
• 2 zoccolature laterali	PNC 206180	❑
• Kit pannelli per copertura vano tecnico per installazione singola	PNC 206181	❑
• Piano porzionatore da 800 mm	PNC 206186	❑
• Corrimano frontale da 1200 mm	PNC 206191	❑
• Corrimano frontale da 1600 mm	PNC 206192	❑
• Kit pannelli per copertura vano tecnico per installazione schiena contro schiena	PNC 206202	❑
• Kit 4 piedini per installazioni su zoccolo in cemento (non adatti per la griglia monoblocco Evo900)	PNC 206210	❑
• Filtro interno vasca per friggitrici da 15 litri	PNC 206235	❑
• Prolunga scarico olio per friggitrici da 15 litri	PNC 206301	❑
• Alzatina per camino per funzioni da 800 mm	PNC 206304	❑
• 2 pannelli per copertura laterale (altezza 700 mm, profondità 900 mm)	PNC 206335	❑
• Portina per base aperta	PNC 206342	❑
• Kit installazione su ruote/piedini da 800 mm	PNC 206367	❑
• Kit installazione su ruote/piedini da 1200 mm	PNC 206368	❑
• Kit installazione su ruote/piedini da 1600 mm	PNC 206369	❑
• Kit installazione su ruote/piedini da 2000 mm	PNC 206370	❑
• Pannello per copertura posteriore da 800 mm	PNC 206374	❑
• Pannello per copertura posteriore da 1000 mm	PNC 206375	❑
• Pannello per copertura posteriore da 1200 mm	PNC 206376	❑
• Griglia per camino per funzioni da 400 mm	PNC 206400	❑
• Cestello per friggitrici da 14 e 15 litri	PNC 921691	❑
• 2 ½ cestelli per friggitrici da 14 e 15 litri	PNC 921692	❑
• Filtro per bacinella raccolta olio per friggitrici monoblocco da 7, 14 e 15 litri	PNC 921693	❑
• Scovolo per friggitrici da 15 litri	PNC 921695	❑
• Deflettore per prodotti infarinati per friggitrici da 15 litri	PNC 921696	❑

L'azienda si riserva il diritto di apportare modifiche ai prodotti senza preavviso

Gamma cottura modulare EVO900 Friggitrice elettrica 15 litri due vasche

Fronte

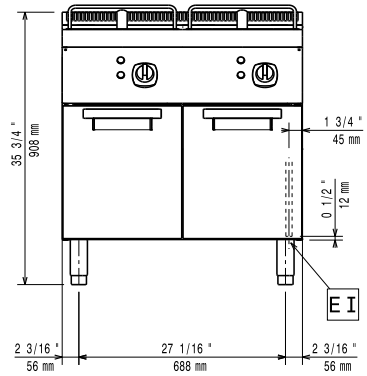

Lato

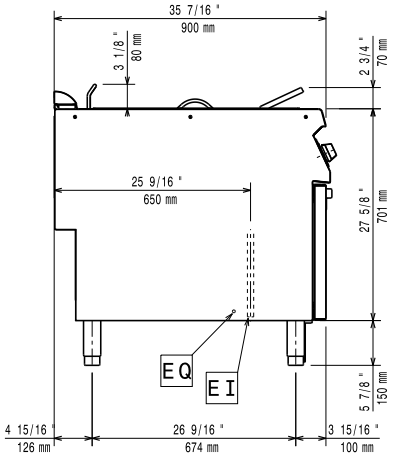

EI = Connessione elettrica
EQ = Vite Equipotenziale

Alto

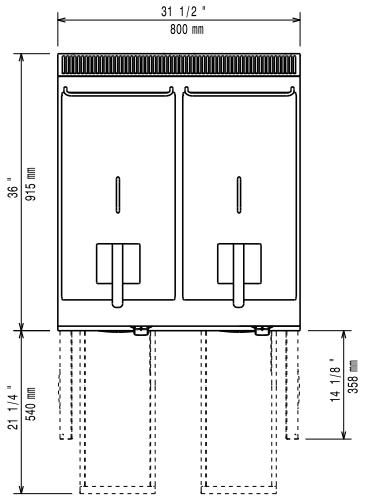

Elettrico

Tensione di alimentazione:	380-400 V/3N ph/50-60 Hz
Watt totali:	20 kW

Informazioni chiave

Se l'apparecchiatura viene montata vicino a apparecchi sensibili alla temperatura, uno spazio di sicurezza di circa 100 mm deve essere predisposto o prevista una qualche forma di isolamento termico.

Dimensioni utili vasca (larghezza):	240 mm
Dimensioni utili vasca (altezza):	505 mm
Dimensioni utili vasca (profondità):	380 mm
Capacità vasca:	13 lt MIN; 15 lt MAX
Controllo termostatico:	105 °C MIN; 185 °C MAX
Peso netto:	86 kg
Peso imballo:	98 kg
Altezza imballo:	1130 mm
Larghezza imballo:	1020 mm
Profondità imballo:	860 mm
Volume imballo:	0.99 m^3
Gruppo di certificazione:	EFE92M15

L'azienda si riserva il diritto di apportare modifiche ai prodotti senza preavviso