ZANUSSI PROFESSIONAL

ARTICOLO N°

MODELLO N°

NOME

SIS #

AIA #

# Gamma cottura modulare EVO900 Pentola elettrica riscaldamento indiretto,40/60 lt, pressostatata




**392233 (Z9BSEHINF0)** Pentola elettrica 40/60 litri, riscaldamento indiretto, con pressostato

## Descrizione

**Articolo N°**

Puo' essere installata a sbalzo ma include anche punti di fissaggio per soluzioni a ponte. Resistenze corazzate in incoloy con termostato di sicurezza posizionato alla base della cavità della guaina. Pannelli esterni in acciaio inox con finitura Scotch Brite. Vasca stampata e coperchio in acciaio inox AISI 316 con angoli arrotondati. Bordi laterali a taglio laser ad angolo retto per una perfetta giunzione con altre unità. Valvola di sicurezza per il controllo della pressione di esercizio e limitatore di temperatura.

## Caratteristiche e benefici

- Coperchio e vasca in acciaio inox. Lati della vasca con finiture satinate per una facile pulizia.
- Pentola rotonda ideale per cucinare o saltare qualsiasi tipologia di cibo.
- Sistema di riscaldamento indiretto, che utilizza il vapore saturo a 110°C generato nell'intercapedine, a garanzia di un'uniforme distribuzione del calore.
- Resistenze corazzate in incoloy con termostato di sicurezza posizionati alla base dell'intercapedine.
- Valvola per lo scarico manuale dell'aria in eccesso, accumulata nell'intercapedine durante la fase di riscaldamento.
- Certificazione di protezione all'acqua: grado IPX5.
- Manometro per controllare il corretto funzionamento della pentola.
- Manopola di controllo per la regolazione del livello di potenza.
- Termostato di sicurezza per protezione in caso di basso livello dell'acqua all'interno dell'intercapedine.
- Valvola di sicurezza per evitare sovrapressione nell'intercapedine.
- Nessun superamento limite temperatura di cottura, reazione rapida
- Rubinetto con impugnatura in materiale atermico, per un facile svuotamento della vasca.
- Ergonomicità: la profondità della vasca consente di mescolare con più facilità il cibo, anche quello più delicato
- Tubo di scarico e rubinetto facilmente pulibili dall'esterno.
- Valvola solenoide per il rifornimento d'acqua calda o fredda.
- Superfici larghe e lisce di facile accesso per la pulizia.
- La particolare forma delle manopole protegge dalle infiltrazioni di acqua.
- [NOT TRANSLATED]

## Costruzione

- Pannellatura esterna in acciaio inox con finitura Scotch Brite
- I modelli hanno bordi laterali ad angolo retto per consentire giunture a livello tra le unità ed eliminare la possibilità di infiltrazioni.

## Sostenibilità

- Coperchio ermetico per ridurre i tempi di cottura e il consumo energetico.
- Ciclo di riscaldamento chiuso - nessuno spreco di energia.
- L'indicatore di pressione consente di monitorare i consumi di energia e di acqua.

**Approvazione:**

## Accessori inclusi

- 1 x Additivo acqua per l'intercapedine delle pentole a riscaldamento indiretto, contro la corrosione PNC 927222

## Accessori opzionali

| | | |
|---|---|---|
| • Kit per sigillatura giunzioni | PNC 206086 | ❑ |
| • Kit 4 ruote di cui 2 con freno (ordinare insieme al kit di installazione su ruote/ piedini) | PNC 206135 | ❑ |
| • Kit piedini flangiati | PNC 206136 | ❑ |
| • Zoccolatura frontale per installazioni su zoccolo in cemento, 800 mm | PNC 206148 | ❑ |
| • Zoccolatura frontale per installazioni su zoccolo in cemento, 1000 mm | PNC 206150 | ❑ |
| • Zoccolatura frontale per installazioni su zoccolo in cemento, 1200 mm | PNC 206151 | ❑ |
| • Zoccolatura frontale per installazioni su zoccolo in cemento, 1600 mm | PNC 206152 | ❑ |
| • Zoccolatura frontale per funzioni da 800 mm | PNC 206176 | ❑ |
| • Zoccolatura frontale per funzioni da 1000 mm | PNC 206177 | ❑ |
| • Zoccolatura frontale per funzioni da 1200 mm | PNC 206178 | ❑ |
| • Zoccolatura frontale per funzioni da 1600 mm | PNC 206179 | ❑ |
| • 2 zoccolature laterali | PNC 206180 | ❑ |
| • Kit pannelli per copertura vano tecnico per installazione singola | PNC 206181 | ❑ |
| • Kit pannelli per copertura vano tecnico per installazione schiena contro schiena | PNC 206202 | ❑ |
| • Kit 4 piedini per installazioni su zoccolo in cemento (non adatti per la griglia monoblocco Evo900) | PNC 206210 | ❑ |
| • Alzatina per camino per funzioni da 800 mm | PNC 206304 | ❑ |
| • 2 pannelli per copertura laterale (altezza 700 mm, profondità 900 mm) | PNC 206335 | ❑ |
| • Kit installazione su ruote/piedini da 800 mm | PNC 206367 | ❑ |
| • Colapasta ad 1 settore per pentole da 60 litri | PNC 921626 | ❑ |
| • Asta di misurazione livello per pentola da 60 litri | PNC 927000 | ❑ |
| • Additivo acqua per l'intercapedine delle pentole a riscaldamento indiretto, contro la corrosione | PNC 927222 | ❑ |



L'azienda si riserva il diritto di apportare modifiche ai prodotti senza preavviso

# Gamma cottura modulare
# EVO900 Pentola elettrica riscaldamento indiretto,40/60 lt, pressostatata

**Fronte**

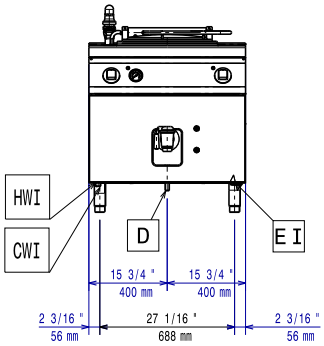


**Lato**

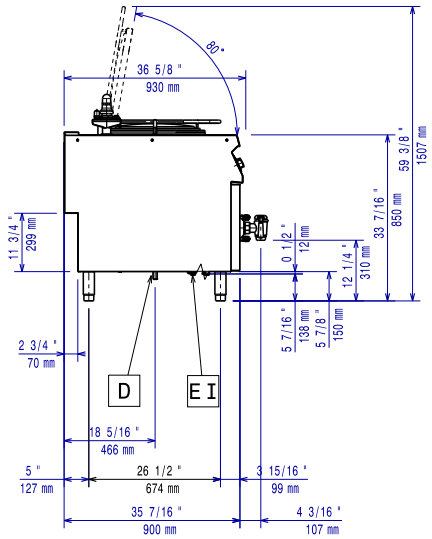


**CWI1** = Attacco acqua fredda
**D** = Scarico acqua
**EI** = Connessione elettrica
**HWI** = Attacco acqua calda

**Alto**

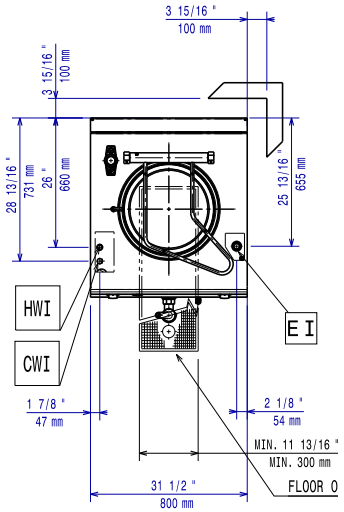


## Elettrico

| | |
|---|---|
| **Tensione di alimentazione:** | 400 V/3N ph/50-60 Hz |
| **Watt totali:** | 9.4 kW |

## Informazioni chiave

Non è necessario lasciare uno spazio tra la la parte posteriore della macchina e il muro se la parete è di tipo non combustibile. Se la parete è combustibile allora è necessario lasciare una distanza minima di 50 mm tra la parete e la macchina.

| | |
|---|---|
| **Capacità effettiva pentola:** | 60 lt |
| **Diametro recipiente rotondo:** | 420 mm |
| **Peso netto:** | 115 kg |
| **Peso imballo:** | 140 kg |
| **Altezza imballo:** | 1180 mm |
| **Larghezza imballo:** | 880 mm |
| **Profondità imballo:** | 1140 mm |
| **Volume imballo:** | 1.18 m³ |
| **Gruppo di certificazione:** | EBPI76M |



L'azienda si riserva il diritto di apportare modifiche ai prodotti senza preavviso

2026.11.23