ZANUSSI PROFESSIONAL

ARTICOLO N°

MODELLO N°

NOME

SIS #

AIA #

Movimentazione Stoviglie Tavolo di sbarazzo manuale passante per 3 cesti con vasca, carico laterale,da sinistra a destra



865207 (HSMSS6LR)	Tavolo sbarazzo manuale, passante per 3 cesti, 1620 mm. Connessione laterale. Direzione carico cesti: da sinistra a destra

Descrizione

Articolo N°

Costruzione in acciaio inox AISI 304. Vasca con fondo inclinato, scarico con doppia piletta. Rulli lunghi in plastica. Guide dei cesti inclinate verso il lato di smistamento. Gambe tubolari a sezione quadrata 40x40 mm su piedini regolabili. Progettato per cesti di dimensione 500x500 mm. Collegamento alla lavastoviglie o ad altri tavoli sul lato destro. Direzione carico cesti: da sinistra a destra. Il modello passante deve essere abbinato ad altro tavolo di cernita a carico laterale (865204/865205/865206) per aumentare lo spazio per lo sbarazzo.

Caratteristiche e benefici

- Il tavolo di sbarazzo manuale con caricatore laterale può essere collegato direttamente alla lavastoviglie a cesto trascinato oppure dopo la rulliera, dopo una curva a 90° azionata da lavastoviglie e dopo un caricatore laterale nella zona di carico.
- Progettato per contenere cestelli da 500x500 mm.
- Rulli lunghi e scatola filtro facili da rimuovere.
- Dotate di fori di fissaggio e di sistema di aggancio per una rapida e semplice installazione.
- Movimentazione cestelli manuale facilitata grazie ai rulli lunghi.

Costruzione

- Piedini da 50 mm in acciaio inox regolabili in altezza per allineare l'altezza di funzionamento tra la lavastoviglie e il tavolo.
- Disponibili come accessori: scorrivassoio, un ripiano singolo regolabile per cesti vuoti, un ripiano doppio regolabile per la cernita dei cesti e per i cesti vuoti, doccetta, vasca per l'ammollo delle posate e dispositivo per la pulizia del fondo vasca (rimuove in autonomia i residui di sporco durante l'utilizzo della macchina).
- Tutte le superfici lisce con finitura lucida.
- Il fondo inclinato consente uno scarico regolare e rapido.
- Costruito in acciaio inox AISI 304 con gambe in tubolare da 40x40mm.
- I cesti sono facilmente rimovibili.
- Collegamento dal lato.
- Robuste flange saldate per un fissaggio sicuro delle unità.
- Le operazioni di sbarazzo e cernita sono manuali.

Approvazione:

Accessori opzionali

• Gruppo doccia di prelavaggio con miscelatore e doccione (da agganciare alla mensola)	PNC 863136	❑
• Kit stop di emergenza per lavastoviglie a cesto trascinato	PNC 865162	❑
• Supporto per cesti	PNC 865208	❑
• Gruppo doccia di prelavaggio con miscelatore e doccione (da agganciare alla mensola)	PNC 865209	❑
• Ripiano superiore doppio passante per tavoli di sbarazzo per 3 cesti, 1576 mm	PNC 865428	❑
• Ripiano superiore passante per tavoli di sbarazzo per 3 cesti, 1576 mm	PNC 865432	❑
• Scorrivassoio passante per tavoli di sbarazzo, 3 cesti, 1576 mm	PNC 865436	❑
• Kit 3 ganci per scorrivassoio	PNC 865437	❑
• Set di griglie con telaio per 3 cesti	PNC 865438	❑
• Gruppo doccia estraibile prelavaggio, 1500 mm	PNC 865443	❑
• Scorrivassoio per tavolo di sbarazzo, 500 mm	PNC 865444	❑
• Scorrivassoio con foro di scarico e collare di gomma, 500 mm	PNC 865445	❑
• Raschietto a forma di mezzaluna per lo sbarazzo rapido dei piatti (viene montata sotto il tavolo di sbarazzo)	PNC 865447	❑
• Acqua temperata per lavaggio vasca	PNC 865449	❑
• Scorrivassoio pieghevole passante, 3 cesti, 1576 mm	PNC 865457	❑
• Avvolgitore a parete con lancia per pre-risciacquo, con miscelatore fisso termostatico, lunghezza tubo 14 metri	PNC 865460	❑
• Kit staffe per consentire lo stoccaggio di cesti in verticale su griglie sotto il tavolo di sbarazzo	PNC 865478	❑

L'azienda si riserva il diritto di apportare modifiche ai prodotti senza preavviso

Movimentazione Stoviglie
Tavolo di sbarazzo manuale passante per 3 cesti con vasca, carico laterale,da sinistra a destra

Fronte

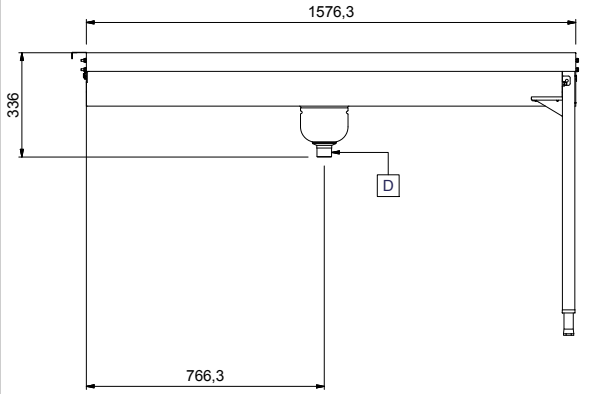

Lato

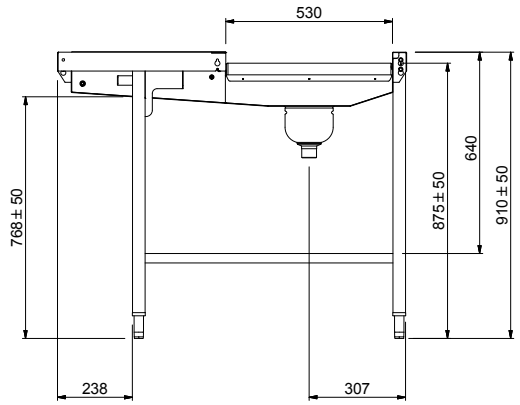

D = Scarico acqua

Alto

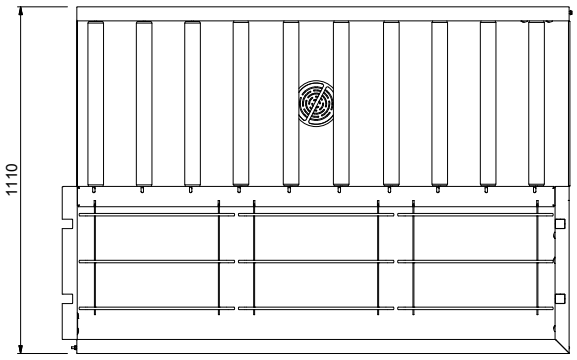

Informazioni chiave

Dimensioni esterne, larghezza:	
865207 (HSMSS6LR)	1576 mm
Dimensioni esterne, profondità:	1110 mm
Dimensioni esterne, altezza:	910 mm
Peso netto:	42 kg
Regolazione altezza:	50/50 mm
Movimento cestello	Da sinistra a destra
Materiale vasca	AISI 304 - EN 1.4301
Tipo di rulli	Lungo

L'azienda si riserva il diritto di apportare modifiche ai prodotti senza preavviso

2026.11.23