ZANUSSI PROFESSIONAL

Movimentazione Stoviglie Tavolo di prelavaggio con vasca e foro di scarico, carico sinistra vs destra, 1200 mm

ARTICOLO N°

MODELLO N°

NOME

SIS #

AIA #



865411 (BHRPTBH12L) Tavolo di prelavaggio con vasca e foro di scarico, carico sinistra vs destra, 1200 mm

Descrizione

Articolo N°

Costruzione in acciaio inox AISI 304. Paraspruzzi h 300 mm. Dimensione vasca 500x400xh300 mm con tubo troppo pieno, foro di scarico e sifone in plastica. Gambe tubolari a sezione quadrata 40x40 mm su piedini regolabili. Direzione cestello: da sinistra a destra.

Caratteristiche e benefici

- Forniti smontati e facile da rimontare.
- Progettato per cesti lavastoviglie da 500x500 mm.
- Il tavolo di prelavaggio va installato direttamente alla lavastoviglie a cesto trascinato sul lato di carico, direzione cesto da sinistra a destra.
- Adatto per essere installato direttamente alla lavastoviglie a cesto trascinato per guadagnare spazio.

Costruzione

- Interamente in acciaio inox AISI 304.
- Piedini da 50 mm regolabili in altezza per garantire un perfetto allineamento e connessione con gli elementi della zona lavaggio.
- Dotato di foro per scraping.
- Alzatina inclusa.
- Piani completamente piegati con profilo anti-gocciolamento per una pulizia facile e sicura.
- Tutte le superfici lisce con finitura lucida.
- Gambe quadrate in tubolari da 40x40 mm in acciaio inox AISI 304.
- Devono essere fissati alla lavastoviglie e dotati di una coppia di piedini all'altra estremità.
- Disponibili come optional: ripiano inferiore, unità di pre-risciacquo, cesto filtro e raschietto per lo sbarazzo .

Sostenibilità

- Piedini in acciaio inox di 50 mm regolabili in altezza per convogliare l'acqua nella cesto trascinato.

Accessori opzionali

• Coppia di gambe posteriori per scaffale montato a pavimento	PNC 855296	❑
• Raschietto a forma di mezzaluna per lo sbarazzo rapido dei piatti (viene montata sotto il tavolo di sbarazzo)	PNC 855297	❑
• - NOT TRANSLATED -	PNC 855381	❑
• Rubinetto con doccia di prelavaggio monoforo (da montare sul piano)	PNC 855385	❑
• RUBINETTO CON LEVA A GOMITO DOCCIA+SNODO	PNC 855386	❑
• - NOT TRANSLATED -	PNC 855389	❑
• Ripiano inferiore per tavolo lavaggio, 1200 mm	PNC 865352	❑
• Kit per fissaggio a pavimento di 2 gambe quadre composto da 2 piedini con flange e tasselli.	PNC 865386	❑
• Tavolo ponte rimovibile, 800 mm	PNC 865418	❑
• Tavolo a ponte rimovibile con foro, 800 mm	PNC 865419	❑
• Scaffale di stoccaggio a parete/a pavimento, 1100 mm	PNC 865420	❑
• Sifone singolo in plastica da 2" per lavatoi	PNC 895313	❑

Approvazione:

Movimentazione Stoviglie
Tavolo di prelavaggio con vasca e foro di scarico, carico sinistra vs destra, 1200 mm

Fronte

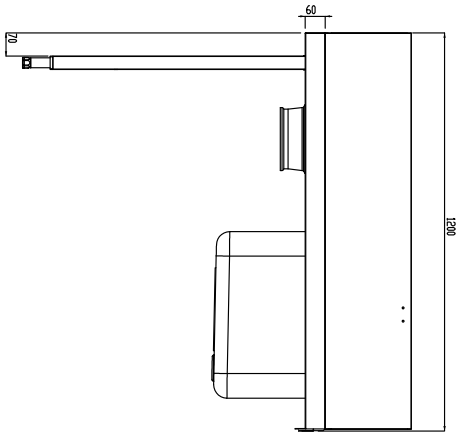

Lato

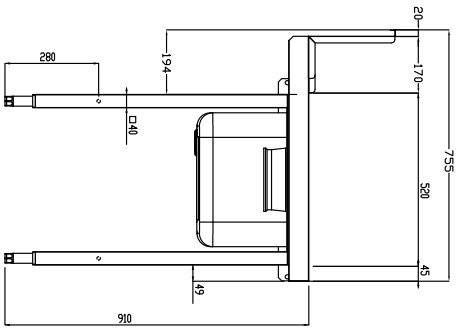

D = Scarico acqua

Alto

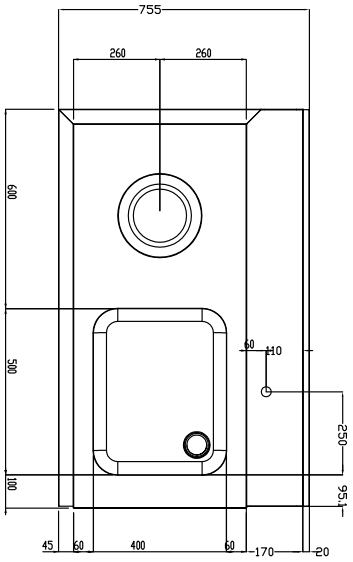

Informazioni chiave

Dimensioni esterne, larghezza:	
865411 (BHRPTBH12L)	1200 mm
Dimensioni esterne, profondità:	755 mm
Dimensioni esterne, altezza:	1160 mm
Peso netto:	23 kg
Dimensioni alzatina, Altezza	250 mm
Dimensioni vasca	

L'azienda si riserva il diritto di apportare modifiche ai prodotti senza preavviso

2026.11.21