ZANUSSI PROFESSIONAL

# Movimentazione Stoviglie Curva di scarico 180 gradi azionata da lavastoviglie, movimento orario

ARTICOLO N°

MODELLO N°

NOME

SIS #

AIA #



| | |
|---|---|
| **865458 (HSLC180C)** | Curva di carico 180 gradi azionata da lavastoviglie, movimento orario |

## Descrizione

**Articolo N°**

Costruzione in acciaio inox AISI 304 con fondo inclinato e scarico. Barra di alimentazione. Azionato dalla lavastoviglie. Gambe tubolari a sezione quadrata 40x40 mm su piedini regolabili. Progettato per cesti di dimensione 500x500 mm. Direzione carico cesti: orario. Per connessione a rulliera mobile.

## Caratteristiche e benefici

- Progettato per contenere cestelli da 500x500 mm.
- Dotate di fori di fissaggio e di sistema di aggancio per una rapida e semplice installazione.
- Zona di carico disponibile anche con direzione in senso orario.
- Il trascinamento della curva è diretto dalla lavastoviglie grazie ad un braccio che si collega al convogliatore della stessa.
- Unità disposta sulla parte inferiore della lavastoviglie per facilitare l'accesso alla vasca.
- Angolo a 45° per ridurre l'utilizzo dello spazio.
- Movimento cesto sottostante per una maggiore sicurezza.
- Sistema di collegamento con la rulliera mobile semplificato.
- Curva a 180° predisposta per il collegamento tra la lavastoviglie e una rulliera mobile.

## Costruzione

- Tutte le superfici lisce con finitura lucida.
- Vasca in acciaio inox AISI 304, spessore 1,2mm.
- Gambe quadrate tubolari di 40x40 mm in acciaio inox.
- Robuste flange saldate per un fissaggio sicuro delle unità.
- Il fondo inclinato consente uno scarico regolare e rapido.
- Tre gambe incluse.
- Piedini da 50 mm in acciaio inox regolabili in altezza per allineare l'altezza di funzionamento tra la lavastoviglie e il tavolo.

**Approvazione:**

# Movimentazione Stoviglie
# Curva di scarico 180 gradi azionata da lavastoviglie, movimento orario

## Informazioni chiave

| | |
|---|---|
| **Dimensioni esterne, larghezza:** | 1450 mm |
| **865458 (HSLC180C)** | |
| **Dimensioni esterne, profondità:** | 850 mm |
| **Dimensioni esterne, altezza:** | 910 mm |
| **Peso netto:** | 40 kg |
| **Regolazione altezza:** | 50/50 mm |
| **Posizione per lavastoviglie** | Carico |
| **Materiale vasca** | AISI 304 - EN 1.4301 |

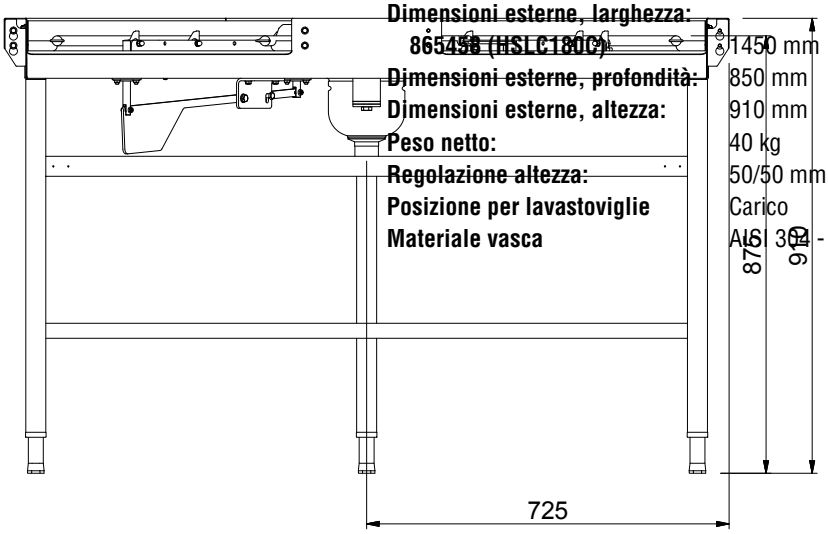


**Lato**

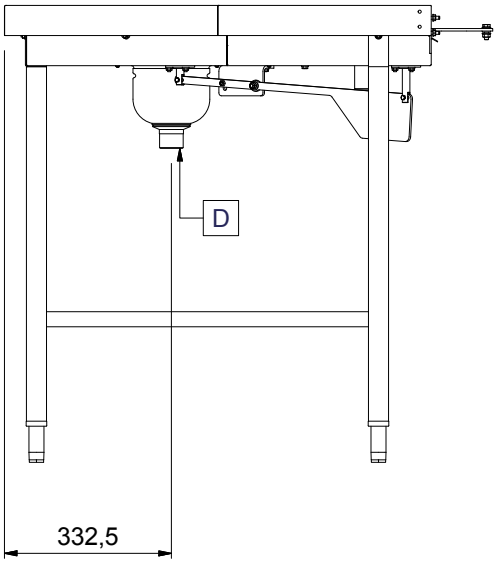


**D** = Scarico acqua

**Alto**

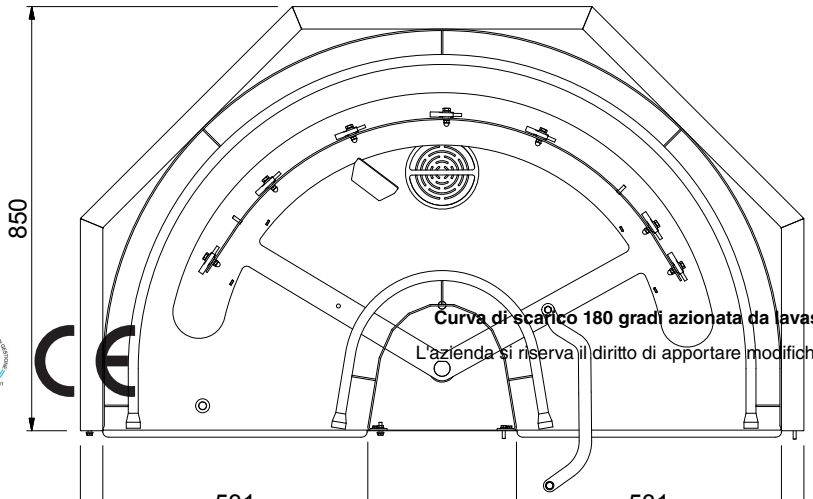




L'azienda si riserva il diritto di apportare modifiche ai prodotti senza preavviso

2026.11.23