Planeetmenger 40 liter, elektronische regeling, H-aansluiting, 230V

600272 (MBE40AB)
PLANEETMENGER 40 liter, ook voor bakkerij, H-type hulpstukken aansluiting, traploze elektronische snelheidsregeling en 3 vaste snelheden, tijdklok, rvs mengkom, versterkte garde, aluminium kneedhaak en mengarm, mengkom detectie, transparant kunststof BPA vrij veiligheidsscherm

Uitvoering

- Emulgeer snelheid: "3" met garde.
- Het omhoog en omlaag bewegen van de mengkom vindt plaats door middel van een hefboom, met een automatische vergrendeling van de kom in de hoogste stand.
- Kneedsnelheid: "1" met kneedhaak.
- Mengsnelheid: "2" met mengarm.
- Draaibaar en afneembaar veiligheidsdraadscherm voor gemakkelijke en betere reiniging.
- Veiligheid: de menger stopt automatisch als men de mengkom laat zakken.
- Veiligheid draadscherm voorzien van een afneembare trechter voor het toevoegen van producten tijdens het mengen, voor een veilige manier van werken.
- Waterdicht tiptoets bedieningspaneel met timer, snelheidsinstelling en digitaal display.
- Professionele planeetmenger ontworpen om aan de hoge eisen van de (banket)bakkerij te voldoen.
- Maximale capaciteit van 10 kg bloem, met 60% hydratatie.
- Geleverd met:
  [-] 40 liter roestvrijstalen mengkom, versterkte draadgarde, spiraal kneedhaak en mengarm.
  [-] Hulpstukken aansluiting (opzet apparaten worden niet meegeleverd).
- Mengkom detectie, de menger gaat alleen in werking na correcte plaatsing van de mengkom en het veiligheidsscherm.
- Gesloten transparant veiligheidsscherm van BPA-vrij kunststof, over het roestvrijstalen draadscherm, voorkomt dat onhygiënische stofdeeltjes in de mengkom komen en beperkt het stuiven van meel bij gebruik in een (banket) bakkerij.

Het bedrijf behoudt het recht de producten te modificeren zonder voorafgaande melding.

Constructie

- 3 vaste snelheden: 40, 80 en 160 rpm.
- 40 liter mengkom van roestvrijstaal AISI302.
- Het planetaire systeem is waterdicht beschermd (IP55 voor elektrische bediening, IP23 voor de totale machine).
- Elektronische snelheidsregeling (10 snelheden van 30 tot 175 rpm)
- Versterkte constructie, poten en transmissie voor intensief gebruik.
- Vermogen van 2200 watt.
- Aluminium hulpstukken aansluiting aan de linker zijkant van de kop van de planeetmenger.
- Het kunststof veiligheidsscherm en het roestvrijstalen draadscherm zijn beiden afneembaar voor reiniging en zijn afwasmachine bestendig.
- Uitgevoerd met stelvoeten voor een perfecte stabiliteit.

Het bedrijf behoudt het recht de producten te modificeren zonder voorafgaande melding.

Een focus op duurzaamheid

Certificeringen & Erkenningen

UKCA

product dat op de Britse markt is gebracht en voldoet aan de Britse regelgeving en normen.

CE

product dat door de fabrikant is beoordeeld en als zodanig wordt geacht te voldoen aan de EU-eisen inzake veiligheid, gezondheid en milieubescherming.

Technische specificaties

Elektra	
Voltage	200-240 V/1N ph/50/60 Hz
Elektrisch max. vermogen	2.2 kW
Capaciteit	
Capaciteit	40 liter
Algemene gegevens	
Externe afmetingen, lengte	655 mm
Externe afmetingen, breedte	850 mm
Externe afmetingen, hoogte	1370 mm
Gewicht, netto (kg)	190
Waterdichtheid index	IP23

Installatietekeningen

Front aanzicht

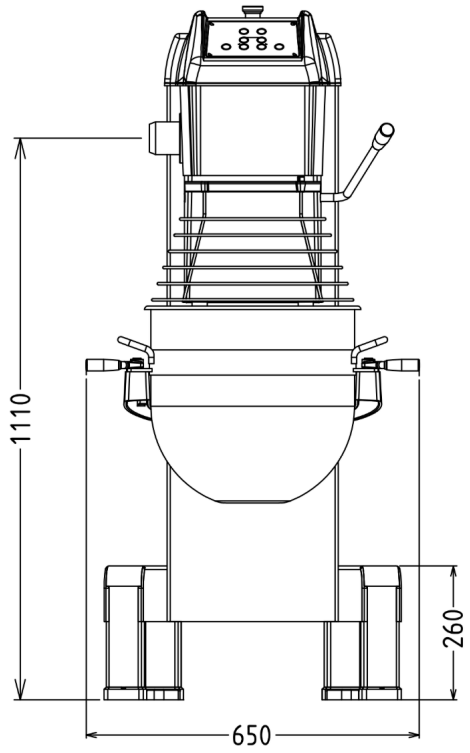

Zij aanzicht

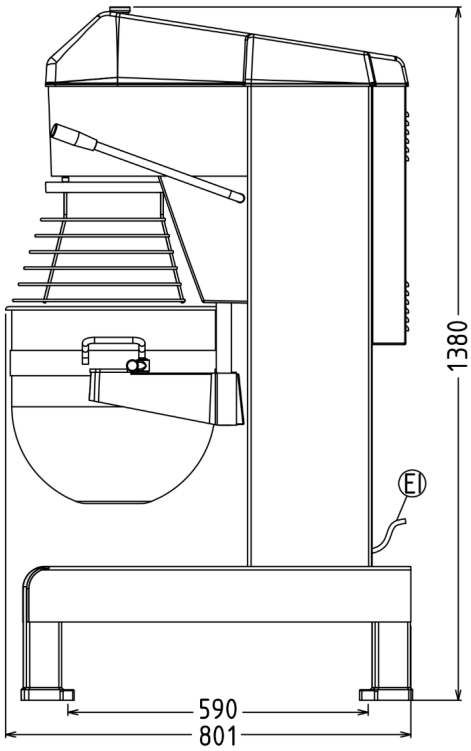

Boven aanzicht

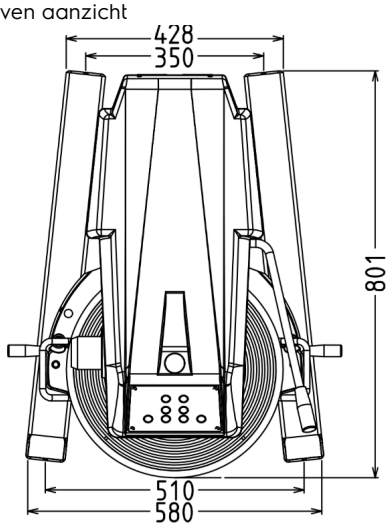

EI = Elektrische aansluiting

Accessoires

Meegeleverde accessoires

PNC-code	Beschrijving	Aantal
650128	MENGKOM 40 liter, roestvrijstaal, voor MBE40/MB40 menger	1
653092	KNEEDHAAK, aluminium, voor MBE40/MB40 menger	1
653093	MENGARM, aluminium, voor MBE40/MB40 menger	1
653127	VERSTERKTE GARDE, aluminium met roestvrijstalen draden, voor MBE40/MB40 menger	1

Optionele accessoires

PNC-code	Beschrijving
Kommen/gereedschap	
650126	MENGSET 20 liter, bestaand uit 20 liter rvs mengkom, aluminium mengarm en kneedhaak, garde met roestvrijstalen draden, voor MBE40/MB40 menger
650128	MENGKOM 40 liter, roestvrijstaal, voor MBE40/MB40 menger
650186	SCHRAPER VOOR 40 L MENGKOM, voor MBE40/MB40 menger
653092	KNEEDHAAK, aluminium, voor MBE40/MB40 menger
653093	MENGARM, aluminium, voor MBE40/MB40 menger
653094	FIJNE GARDE voor emulsies, aluminium met roestvrijstalen draden, voor MBE40/MB40 menger
653127	VERSTERKTE GARDE, aluminium met roestvrijstalen draden, voor MBE40/MB40 menger
Accessoires hub	
653187	OPZET PASSEER APPARAAT, inclusief 3 roosters, 1,5 mm, 3 mm en 6 mm. Voor H-type hulpstukken aansluiting
653225	OPZET GROENTESNIJDER met ontkoppelbare aandrijving, voor 10 - 80 liter menger met H-type hulpstukken aansluiting. Exclusief snijschijven
653720	OPZET VLEESMOLEN HUIS 70 MM, voor 10 - 80 liter mengers met H-type hulpstukken aansluiting, aluminium huis met roestvrijstalen schaal en kunststof stopper. Moet gecombineerd worden met snijsysteem 653721, 653722 of 653723.
653721	ENTERPRISE SNIJSYSTEEM 70 MM, aluminium cilinder, worm en bevestigingswartel, roestvrijstalen mes en 3 schijven (4,5-6-8 mm). Voor combinatie met vleesmolen huis 653720
653722	ENTERPRISE SNIJSYSTEEM 70 MM, roestvrijstalen cilinder, worm en bevestigingswartel, roestvrijstalen mes en 3 schijven (4,5-6-8 mm). Voor combinatie met vleesmolen huis 653720
653723	1/2 UNGER SNIJSYSTEEM 70 MM, roestvrijstalen cilinder, worm en bevestigingswartel, roestvrijstalen mes en 3 schijven (4,5-6-8 mm). Voor combinatie met vleesmolen huis 653720
653724	OPZET VLEESMOLEN HUIS 82 MM, voor 40 - 60 - 80 liter mengers met H-type hulpstukken aansluiting, aluminium huis met roestvrijstalen schaal en kunststof stopper. Moet gecombineerd worden met snijsysteem 653725, 653726 of 653727.
653725	ENTERPRISE SNIJSYSTEEM 82 MM, roestvrijstalen cilinder, worm en bevestigingswartel, roestvrijstalen mes en 3 schijven (4,5-6-8 mm). Voor combinatie met vleesmolen huis 653724
653726	ENTERPRISE SNIJSYSTEEM 82 MM, aluminium cilinder, worm en bevestigingswartel, roestvrijstalen mes en 3 schijven (4,5-6-8 mm). Voor combinatie met vleesmolen huis 653724
653727	1/2 UNGER SNIJSYSTEEM 82 MM, roestvrijstalen cilinder, worm en bevestigingswartel, roestvrijstalen mes en 3 schijven (4,5-6-8 mm). Voor combinatie met vleesmolen huis 653724
Waswagens/tafels	
653585	MENGKOMWAGEN, roestvrijstaal, voor 40-60-80 liter mengers