Sähkö- ja kaasu-uuni

Combi DIGITAL -mallit

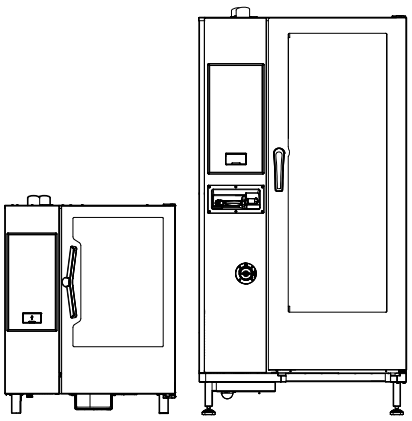

FI Käyttö

595407Z00_SW-1.11- 2026.10

Yleistä

Lue seuraavat ohjeet, myös takuuehdot, ennen laitteen asentamista ja käyttämistä.

Käy verkkosivustollamme www.electroluxprofessional.com ja avaa Tuki-osio, jossa voit

rekisteröidä tuotteesi

saada tuotettasi koskevia neuvoja ja vinkkejä sekä huolto- ja korjaustietoja.

Asennus-, käyttö- ja huolto-ohjeet sisältävä käsikirja (jäljempänä käsikirja) antaa käyttäjälle tarpeellisia tietoja laitteen oikeaa ja turvallista käyttöä varten.

Vaikka käsikirjassa on paljon tekstiä ja varoituksia, sen sisältämien ohjeiden tarkoitus on kuitenkin parantaa kaikin tavoin laitteen toimintaa ja suorituskykyä ja erityisesti välttää aiheuttamasta vahinkoja ihmisille, esineille tai eläimille vääränlaisen käytön tai virheellisten toimenpiteiden vuoksi.

On erittäin tärkeää, että kaikki laitteen kuljetukseen, asennukseen, käyttöönottoon, käyttöön, huoltoon, korjaukseen ja käytöstä poistamiseen osallistuvat henkilöt lukevat huolellisesti tämän käsikirjan ennen toimenpiteiden suorittamista sellaisten virheellisten toimenpiteiden ja ongelmien välttämiseksi, jotka voisivat vahingoittaa laitetta tai aiheuttaa henkilövahinkoja. Turvallisuusasiat on suositeltavaa käydä läpi käyttäjien kanssa säännöllisin väliajoin. Lisäksi on erittäin tärkeää, että laitteen käyttöön valtuutettu henkilöstö on saanut laitteen käyttö- ja huoltokoulutuksen.

Edelleen on tärkeää, että käsikirja pidetään aina käyttäjän ulottuvilla laitteen käyttöpaikan lähellä, jotta se on helposti saatavilla ongelmatilanteissa ja aina tarvittaessa.

Jos laitteen käytöstä on käsikirjan lukemisen jälkeen kysymyksiä tai epäselvyyksiä, ota yhteys valmistajaan tai valtuutettuun huoltoliikkeeseen. Henkilöstömme auttaa mielellään laitteen parhaan mahdollisen suorituskyvyn ja tehokkuuden varmistamiseksi. Muistutamme vielä lopuksi, että kaikkien laitteen käyttövaiheiden aikana on aina noudatettava voimassa olevia turvallisuus-, työhygienia- ja ympäristönsuojelumääräyksiä. Käyttäjän vastuulla on siis varmistaa, että laitetta käytetään ainoastaan optimaalisissa turvallisuusolosuhteissa henkilö- ja omaisuusvahinkojen välttämiseksi.

TÄRKEÄÄ

- Valmistaja ei vastaa millään tavalla toimenpiteistä, jotka on suoritettu ohjekirjan määräysten vastaisesti.
- Valmistaja pidättää oikeuden muuttaa tässä julkaisussa käsiteltyjen laitteiden ominaisuuksia ilman ennakkoilmoitusta.
- Tämän käsikirjan osittainenkin kopiointi on kielletty.
- Tämä käsikirja on saatavissa digitaalisessa muodossa:
  - ottamalla yhteyttä jälleenmyyjään tai lähimpään huoltopisteeseen
  - lataamalla uusimman ja päivitetyimmän käsikirjan osoitteesta www.electroluxprofessional.com.
- Käsikirjaa on aina säilytettävä laitteen läheisyydessä, paikassa, jossa se on helposti saavutettavissa. Laitteen käyttäjien ja sitä korjaavien henkilöiden on voitava aina saada se helposti käsiinsä ja luettavaksi.

Sisältö

A VAROITUS JA TURVALLISUUSTIEDOT 5
A.1 Yleistä 5
A.2 Henkilönsuojaimet 5
A.3 Yleinen turvallisuus 6
A.4 Laitteeseen asennetut suojukset 6
A.5 Laitteeseen tai sen lähelle kiinnitettävät turvallisuusmerkinnät 7
A.6 Ennakoitavissa oleva virheellinen käyttö 7
A.7 Riskit, joita ei voi poistaa 7
A.8 Laitteen puhdistaminen 8
A.9 Ennakoiva kunnossapito 8
A.10 Osat ja lisävarusteet 8
A.11 Käyttöä ja huoltoa koskevat turvaohjeet 8
A.12 Laitteen huolto 8
B TAKUU 9
B.1 Takuuehdot ja poissulkemiset 9
C YLEISTÄ 9
C.1 Johdanto 9
C.2 Käyttötarkoitus ja rajoitukset 9
C.3 Tarkastukset 9
C.4 Tekijänoikeudet 9
C.5 Käsikirjan säilyttäminen 9
C.6 Käsikirjan kohderyhmä 9
C.7 Määritelmät 10
C.8 Vastuu 10
D LAITTEEN NORMAALI KÄYTTÖ 10
D.1 Laitetta käyttävän henkilöstön ominaisuudet 10
D.2 Laitteen käyttöä koskevat perusvaatimukset 10
E TUOTTEEN KUVAUS 11
E.1 Laite 11
E.2 Käyttö – Johdanto 11
E.3 Uunin luukun avaaminen ja sulkeminen 12
E.4 Käyttöpaneeli 13
F KÄYTTÖ 13
F.1 Kytke uuni toimintaan 13
F.2 Näyttöjen ja hallintalaitteiden kuvaus 14
F.3 Uunin verkkoyhteys 15
F.4 Kypsennysjakson asetus 16
F.4.1 Valitse haluamasi KYPSENNYSJAKSO 16
F.4.2 KOSTEUDEN asettaminen 16
F.4.3 Aseta LÄMPÖTILA 16
F.4.4 Aseta paistoaika. 16
F.4.5 Esilämmitys- ja esijäähdytysjaksot 16
F.4.6 Jakson pysäyttäminen 16
F.4.7 Jakson päättyminen 16
F.4.8 TOIMINNOT JA VAIHTOEHDOT 17
F.5 Ohjelmat 18
F.6 Merkkivalot 20
F.7 Erikoistoiminnot 20
F.8 HORMIN HALLINTA 20
F.9 Puhdistusjaksot 20
F.9.1 Aseta puhdistusjakso 20
F.9.2 Käytettävissä olevat puhdistusjaksot 20
F.9.3 Käynnistä jakso 21
F.9.4 Näytöissä näkyvät puhdistusjakson tiedot 21
F.9.5 Detergents 22
F.9.6 Pesuaineen täyttäminen 22
F.9.7 Varoitukset 23
F.9.8 PAKKOPUHDISTUS 23
F.9.9 Kuumavesisäiliön kalkinpoisto (dESC) 23
F.10 UUNIN KYTKEMINEN POIS PÄÄLTÄ 24
G LAITTEEN PUHDISTUS 24
G.1 Huoltotiedot 24
G.2 Johdatus puhdistustoimiin 24
G.3 Laitteen puhdistaminen 24
G.4 Paistokammio (uunitila) 24
G.5 Kuumavesisäiliö tai höyrynkehitin (vain näin varustelluissa malleissa) 24
G.6 Paistokammion suodatin 25
G.7 Ilmasuodatin 25
G.8 Oven tiiviste 25
G.9 Sisälasiluukut ja paistokammion lasi 26
G.10 Oven alue 26
G.11 Poistojärjestelmän tehokkuuden tarkastus 26
G.12 Lauhdevesiastia 27

G.13 Paistomittari 27
G.14 Muut pinnat 27
G.15 Käyttämättäoloajat 27
G.16 Kulutusosien vaihtaminen 27
G.17 Korjaaminen ja erikoishuolto 27
G.18 Huoltovälit 27
G.19 Huollon yhteystiedot (vain Australia) 28
H VIANETSINTÄ 28
H.1 Johdanto 28
H.2 Vikakoodit 28
I LISÄTIETOJA 41
I.1 Ergonomiset ominaisuudet 41
I.1.1 Sertifiointi 41
I.1.2 Yleisiä suosituksia 41

A VAROITUS JA TURVALLISUUSTIEDOT

A.1 Yleistä

Laitteen turvallinen käyttö ja käsikirjan oikea ymmärtäminen vaativat asiakirjoissa käytettyjen termien ja sovittujen merkintöjen tuntemista. Käsikirjassa käytetään seuraavia merkkejä erilaisten vaarojen merkitsemiseen ja tunnistamiseen:

VAROITUS
Käyttöhenkilöstön terveys- ja turvallisuusvaara.

VAROITUS
Hengenvaarallisen sähköiskun vaara - vaarallinen jännite.

VARO
Laitteen tai käsitellyn tuotteen vahingoittumisen vaara.

TÄRKEÄÄ
Tärkeitä ohjeita tai tietoja tuotteesta

Potentiaalintasaus

Lue ohjeet ennen laitteen käyttämistä

Selvennyksiä ja selityksiä

- Väärä asennus, huolto, kunnossapito, puhdistus tai yksikön muuttaminen voivat johtaa vaurioitumiseen, tapaturmaan tai hengenvaaraan.
- Ainoastaan erikoiskoulutuksen saanut henkilökunta saa käsitellä laitetta.
- Tämä laite on tarkoitettu kaupalliseen ja yhteiseen käyttöön, kuten ravintoloiden, ruokaloiden ja sairaaloiden keittiöihin, tai liiketoimintaan, kuten leipomoihin, lihakauppoihin jne., mutta ei jatkuvaan suuren ruokamäärän valmistamiseen. Kaikenlainen muu käyttö katsotaan käyttötarkoituksen vastaiseksi.
- Tätä laitetta eivät saa käyttää lapset eivätkä aikuiset, joiden fyysinen, aistien tai mielen terveys on rajoittunut, tai joilla ei ole tarpeellista kokemusta tai tietoa laitteen käytöstä.
- Turvallisuussyistä älä säilytä tai käytä bensiiniä tai muita tulenarkoja materiaaleja, kaasuja tai nesteitä tämän tai muun laitteen läheisyydessä.
- Älä säilytä laitteessa räjähtäviä aineita, kuten paineenalaisia astioita, joissa on tulenarkaa ponnekaasua.
- Katso tiedot laitteen tyyppikilvestä ottaessasi yhteyttä valmistajaan (esim. varaosien tilaamista varten jne.).
- Kun laite poistetaan käytöstä lopullisesti, CE-merkintä on tuhottava.
- Säilytä nämä ohjeet käyttäjien ulottuvilla tulevaa käyttöä varten.

A.2 Henkilönsuojaimet

Taulukko laitteen käyttöiän eri vaiheiden aikana käytettävistä henkilönsuojaimista.

Vaihe	Suojavaatetus	Turvajalkineet	Käsineet	Silmänsuojaimet	Kypärä
Kuljetus		●	○	—	○
Käsittely	—	●	○	—	—
Pakkauksen purkaminen	—	●	○	—	—
Asennus	—	●	●[1]	—	—
Normaali käyttö	●	●	●[2]	—	—
Säädöt	○	●	—	—	—
Säännöllinen puhdistus	○	●	●[1–3]	○	—
Erikoispuhdistus	○	●	●[1–3]	○	—
Huolto	○	●	○	—	—
Purkaminen	○	●	○	○	—
Romutus	○	●	○	○	—

Vaihe	Suojavaatetus	Turvajalkineet	Käsineet	Silmänsuojaimet	Kypärä
Selitys:					
●	**KÄYTETTÄVÄ HENKILÖNSUOJAIN**				
○	**KÄYTETTÄVISSÄ OLEVA TAI TARVITTAESSA KÄYTETTÄVÄ HENKILÖNSUOJAIN**				
—	**HENKILÖNSUOJAINTA EI VAADITTU**				

1. Näiden toimenpiteiden aikana on käytettävä viiltosuojakäsineitä. Henkilösuojavarusteiden käytön laiminlyönti voi altistaa käyttäjät, erikoishenkilöstön sekä muut laitetta käyttävät terveyshaitoille (mallista riippuen).
2. Näiden toimenpiteiden aikana on käytettävä lämmönkestäviä käsineitä, jotka suojaavat käsiä kuumilta ruoilta tai laitteen kuumilta pinnoilta ja/tai kuumilta astioilta, kun niitä otetaan laitteen sisältä. Henkilösuojavarusteiden käytön laiminlyönti voi altistaa käyttäjät, erikoishenkilöstön sekä muut laitetta käyttävät kemikaaleille ja aiheuttaa mahdollisia terveyshaittoja (mallista riippuen).
3. Näiden toimenpiteiden aikana on käytettävä käsineitä, jotka soveltuvat kosketukseen käytettyjen kemikaalien kanssa (tarkista vaaditut henkilösuojavarusteet aineiden käyttöturvallisuustiedotteesta). Henkilösuojavarusteiden käytön laiminlyönti voi altistaa käyttäjät, erikoishenkilöstön sekä muut laitetta käyttävät kemikaaleille ja aiheuttaa mahdollisia terveyshaittoja (mallista riippuen).

A.3 Yleinen turvallisuus

- Laitteet on varustettu sähköisillä ja/tai mekaanisilla turvalaitteilla, jotka suojaavat koneen käyttäjiä.
- Laitteen käyttö on kielletty, jos suojukset ja turvalaitteet on poistettu, jos niihin on tehty muutoksia tai jos niitä on käsitelty muulla tavoin, eikä niitä siis saa poistaa koneesta.
- Älä tee muutoksia laitteen mukana toimitettuihin osiin.
- Joissakin tämän käsikirjan kuvissa laite tai sen osa on esitetty ilman suojuksia tai suojukset poistettuina. Suojukset eivät ole näkyvissä vain sen vuoksi, että kuva olisi selkeämpi. Laitetta ei saa milloinkaan käyttää ilman suojuksia tai suojukset poistettuina käytöstä.

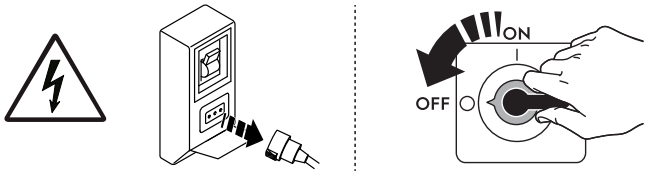

Irrota laite sähköverkosta ennen asennus-, kokoamis-, puhdistus- tai huoltotoimenpiteitä.

- Laitteeseen kiinnitettyjen CE-merkintöjen ja turvallisuus-, vaara- ja ohjekilpien ja -tarrojen irrottaminen, asiaton käsittely tai lukukelpoisuuden turmeleminen on kielletty.
- A-painotettu äänenpainetaso ei ylitä arvoa 70 dB(A).
- Älä käytä klooria (natriumhypokloriittia, kloorivety- tai suolahappoa jne.) sisältäviä tuotteita (edes laimennettuna) tuotteen tai sen alla olevan lattian puhdistamiseen.
- Vältä tarkkaan laitteen altistamista otsonille – älä käytä otsonisaattoreita huoneessa, johon tämä laite asennetaan.
- Älä suihkuta aerosoleja laitteen läheisyydessä sen ollessa toiminnassa.
- Älä laita uunin sisälle käytön aikana tulenarkoja nesteitä (esimerkiksi alkoholia).
- Älä koskaan etsi vuotoja avotulen avulla.
- Älä liitä kaasumallisia laitteita verkkoihin, joissa on hiilimonoksidia tai muita myrkyllisiä aineita sisältäviä kaasuja.
- Asenna laite asianmukaisiin tuuletusolosuhteisiin, joissa on riittävä ilmanvaihto tunnissa. Varmista, että tuuletusjärjestelmä, olipa se millainen tahansa, toimii tehokkaasti koko laitteen toiminta-ajan.
- Jos käytetään kierrätyskupulisävarustetta (kondensaatio tai hajuton), varmista, että ilmanvaihtojärjestelmä on riittävä asennettua tehoa varten sekä ilmanvaihtoa koskevien kansallisten ja paikallisten asetusten ja säännösten mukainen.
- Uunin virheellinen tuuletus voi olla vaarallista käyttäjän terveydelle ja johtaa käyttöhäiriöihin, riittämättömiin kypsennystuloksiin ja laitteiston mahdolliseen vaurioitumiseen. Valmistajan takuu ei kata uunin virheellisen tuuletuksen suoraan aiheuttamia vaurioita.
- Palamiseen tarvittavan ilman ja tuuletusilman virtausta ei saa tukkia.
- Kun uuni on toiminnassa ja kuuma, avaa luukku aina varovasti äkillisesti poistuvan kuuman ilman tai höyryn varalta.
- Seuraavat toimenpiteet on jätettävä erikoiskoulutuksen saaneen valtuutetun henkilökunnan tai asiakaspalvelun sellaisten tyntekijöiden suoritettavaksi, joilla on käytössään kaikki asianmukaiset suojavarusteet (A.2 *Henkilönsuojaimet*), työkalut, välineet ja apukeinot ja joilla on mahdollisuus pyytää valmentajaa toimittamaan huolto-opas:
  - Asentaminen ja kokoonpano
  - Sijoittaminen
  - Sähköliitäntä
  - Laitteen puhdistaminen, korjaaminen ja suunnittelematon huolto
  - Laitteen hävittäminen
  - Työskentely sähköjärjestelmän parissa
  - Kaasuasennus/-liitäntä ja kaasumuunnos;

A.4 Laitteeseen asennetut suojukset

Suojukset

Laitteessa on

- kiinteät suojukset (esim. kotelot, kannet, sivupaneelit jne.), jotka on kiinnitetty laitteeseen ja/tai runkoon ruuveilla tai pikakiinnittimillä ja jotka voidaan irrottaa tai avata ainoastaan työkaluilla tai vastaavilla apuvälineillä; siksi käyttäjä ei saa irrottaa

tai peukaloida näitä osia. Valmistaja ei vastaa millään tavalla vahingoista, jotka ovat aiheutuneet niiden peukaloinnista tai käytön laiminlyönnistä
- keskinäislukitut liikkuvat suojukset (ovi), jotka avataan laitteen sisäosien käsittelyä varten
- laitteen sähköjärjestelmien saranoidut luukut tai ovet, jotka voidaan avata vain työkalujen avulla. Luukkua tai ovea ei saa avata, kun laite on kytketty verkkovirtaan.

A.5 Laitteeseen tai sen lähelle kiinnitettävät turvallisuusmerkinnät

Kielto	Merkitys
	Turvalaitteiden irrottaminen on kielletty
	Tulipalon sammuttaminen vedellä on kielletty (sähköosissa)
	Pidä laitetta ympäröivä alue puhtaana ja vapaana tulenaroista aineista. Älä säilytä tulenarkoja aineita tuotteen läheisyydessä

Vaara	Merkitys
	Varo, kuuma pinta
	Hengenvaarallisen sähköiskun vaara (sähköosissa jännitetietojen kanssa)
	palamisriski

A.6 Ennakoitavissa oleva virheellinen käyttö

Virheelliseksi käytöksi katsotaan kaikenlainen tämän käsikirjan vastainen käyttö. Laitteen toiminnan aikana ei saa suorittaa muita töitä tai toimenpiteitä, jotka katsotaan virheellisiksi ja jotka yleensä voivat aiheuttaa riskejä käyttäjille tai vahingoittaa laitteistoa. Virheelliseksi käytöksi katsotaan

- laitteen huollon, puhdistuksen ja säännöllisten tarkistusten laiminlyönti
- rakennemuutokset tai toimintalogiikan muuttaminen
- suojusten tai turvalaitteiden muuntaminen
- käyttäjien, erikoisasiantuntijoiden ja huoltohenkilöiden henkilönsuojainten käytön laiminlyönti
- epäsopivien välineiden (työkalujen, portaiden jne.) käyttö
- palavien ja tulenarkojen tai muuten yhteensopimattomien tai työhön kuulumattomien aineiden jättäminen laitteen läheisyyteen
- laitteen väärä asennus;
- sellaisten sopimattomien esineiden tai tarvikkeiden asettaminen laitteen sisään, jotka voivat vaurioittaa laitetta tai aiheuttaa tapaturmia tai saastuttaa ympäristöä
- laitteen päälle kiipeäminen
- laitteen käyttäminen käyttötarkoituksen vastaisesti
- muut sellaisia riskejä aiheuttavat toimintatavat, joita valmistaja ei voi poistaa.

A.7 Riskit, joita ei voi poistaa

Laitteen käyttöön liittyy vaaroja, joita ei ole voitu täysin poistaa suunnittelun keinoin tai sopivien suojusten avulla. Tässä käsikirjassa kuitenkin varoitetaan käyttäjää näistä vaaroista esittämällä tarkasti millaisia henkilönsuojaimia käyttäjien tulee käyttää. Vaarojen välttämiseksi jätä riittävästi vapaata tilaa yksikköä asentaessasi.

Vaaratilanteiden välttämiseksi laitetta ympäröivät alueet on aina
- pidettävä vapaina esteistä (tikkaat, työkalut, säiliöt, laatikot jne.)
- pidettävä puhtaina ja kuivina
- pidettävä hyvin valaistuina.

Ohjeiden täydellistämiseksi seuraavaan on koottu laitteen käyttöön jäljelle jäävät riskit. Mainittuja toimintatapoja on pidettävä väärinä, ja ne ovat siis ankarasti kiellettyjä.

Jäännösriskit	Vaaratilanteen kuvaus
Liukastuminen tai kaatuminen	Käyttäjä voi liukastua lattialla olevan veden, minkä tahansa nesteen tai lian vuoksi.
Palovammat ja hankaumat (esim. vastukset, kylmät vuoat, jäähdytyspiirin lamellit ja putket)	Käyttäjä koskettaa tarkoituksella tai vahingossa laitteen sisäisiä osia ilman suojakäsineitä.
Hengenvaarallinen sähköisku	Kosketus sähköosiin huoltotöiden aikana, kun virtaa ei ole katkaistu sähkötaulusta
Putoaminen	Käyttäjä tekee toimenpiteitä laitteelle nousten huonolle jalustalle (esim. askelmat tai tikkaat) tai kiipeää laitteen päälle.
Puristuminen tai loukkaantuminen	Erikoishenkilöstö ei mahdollisesti kiinnitä ohjauspaneelia oikein avatessaan teknisen tilan. Paneeli voi sulkeutua äkillisesti.
Kuormien kaatuminen	Laitteen tai pakkauksen siirtämisen aikana käytetään sopimattomia nostolaitteita, tai välineitä tai kuorma ei ole tasapainossa.
Kemikaalivaarat	Kemikaalikosketus (esim. pesuaine, huuhteluaine, kalkinpoistoaine jne.) ilman sopivia suojavarusteita. Lue aina käyttämäsi tuotteen käyttöturvallisuustiedotteet ja etiketit.
Äkillinen sulkeminen	Laitteen tavanomainen käyttäjä saattaa yhtäkkiä tarkoituksella sulkea kannen / oven / uunin luukun (varustelu riippuu laitteen tyypistä).

A.8 Laitteen puhdistaminen

TÄRKEÄÄ
Laite tulee pitää kunnossa ja puhtaana sen tehon ja turvallisuuden takaamiseksi.

- Älä koske laitteeseen märin käsin tai kun olet paljain jaloin.
- Käytä turvaportaita, kun joudut korjaamaan korkeita koneita.
- Ennen minkään puhdistustoimenpiteen aloittamista laite on asetettava turvalliseen tilaan.
- Noudata säännöllistä ja erikoishuoltoa varten määritettyjä tehtäviä. Varoitusten noudattamatta jättäminen voi aiheuttaa vaaroja henkilöstölle.
- Älä ruiskuta laitteeseen vettä äläkä käytä höyrypuhdistinta tai korkeapainepesuria.

A.9 Ennakoiva kunnossapito

Turvallisuuden ja tehokkaan toiminnan varmistamiseksi Electrolux Professional SpA: n valtuutettujen huoltoteknikoiden on huollettava laite 12 kuukauden välein Electrolux Professional SpA: n huolto-oppaiden mukaisesti. Pyydä lisätietoja paikallisesta Electrolux Professional SpA:n huoltoliikkeestä.

A.10 Osat ja lisävarusteet

Käytä vain alkuperäisiä lisävarusteita ja/tai varaosia. Muiden kuin alkuperäisten lisävarusteiden ja/tai varaosien käyttäminen saa valmistajan alkuperäisen takuun raukeamaan, ja laite ei ehkä tällöin enää vastaa turvastandardia.

A.11 Käyttöä ja huoltoa koskevat turvaohjeet

- Laitteen käyttöön liittyvät vaarat ovat pääasiassa mekaanisia tai lämmön ja sähkön aiheuttamia. Riskit on pyritty poistamaan ja minimoimaan mahdollisuuksien mukaan:
  - joko suoraan suunnittelun keinoin
  - tai epäsuorasti suojusten ja turvalaitteiden avulla.
- Mahdolliset häiriötilanteet ilmaistaan käyttöpaneelin näytössä.
- Huoltotoimenpiteiden aikana on olemassa kuitenkin riskejä, joita ei voida poistaa ja joita on pyrittävä välttämään erityisten toimintatapojen ja varotoimien avulla.
- Tarkastus-, puhdistus-, korjaus- ja huoltotöiden suorittaminen liikkuville osille on kielletty. Työntekijät on tehtävä tietoisiksi tästä kiellosta selkeiden varoituskilpien avulla.
- On varmistettava, että kaikkien turvalaitteiden asianmukainen toiminta ja sähkökaapeleiden eristys tarkistetaan säännöllisesti ja vioittuneet osat vaihdetaan uusiin.

Mikäli laitteen käytössä ilmenee jokin huomattava häiriö (esimerkiksi oikosulku, johdon irtoaminen liittimestä, moottorin toimintahäiriö, sähköjohtojen suojaputkien kunnon heikkeneminen jne.), laitteen tavanomaiseen käyttöön määrätyn henkilön tulee toimia seuraavien ohjeiden mukaisesti:

- Sammuta laite välittömästi ja katkaise kaikki syötöt (sähkö, kaasu, vesi).

Lue käsikirja ennen kuin teet laitteelle mitään toimenpiteitä. Siinä kuvataan oikeat menettelytavat, ja se sisältää tärkeitä turvallisuusohjeita.

A.12 Laitteen huolto

- Tarkastus- ja huoltovälit riippuvat laitteen käyttöolosuhteista ja ympäristöolosuhteista (pöly, kosteus jne.), joten täsmällisiä aikavälejä ei voida määrittää. Suositeltavaa on kuitenkin huoltaa laite huolellisesti ja säännöllisesti huoltoseisokkien minimoimiseksi.
- On suositeltavaa solmia huoltopalvelun kanssa sopimus koneen ennakoivaa ja säännöllistä kunnossapitoa varten.
- Ennen minkään huoltotoimenpiteen aloittamista laite on asetettava turvalliseen tilaan.
- Laitteen tehokkaan ja asianmukaisen toiminnan varmistamiseksi on oleellisen tärkeää, että huoltotoimenpiteet tehdään säännöllisesti käsikirjan ohjeita noudattaen.

B TAKUU

B.1 Takuuehdot ja poissulkemiset

Jos tämän tuotteen ostoon sisältyy takuu, takuu annetaan paikallisten määräysten mukaisesti edellyttäen, että laitteisto on asennettu ja sitä käytetään sen käyttötarkoituksen ja laitteiston mukana toimitettujen asiakirjojen mukaisesti.

Takuu on voimassa, kun asiakas on käyttänyt vain alkuperäisiä varaosia ja suorittanut huollon Electrolux Professionalin paperimuodossa tai sähköisessä muodossa saataville asetetun käyttö- ja huoltodokumentaation mukaisesti.

Electrolux Professional suosittelee Electrolux Professionalin hyväksymien puhdistus-, huuhtelu- ja kalkinpoistoaineiden käyttämistä optimaalisten tulosten saamista varten ja tuotteen pitämiseksi kunnossa pitkään.

Electrolux Professionalin takuuseen eivät sisälly seuraavat:

- huoltomatkaan liittyvät kulut, kun tuote toimitetaan ja noudetaan
- asennus
- koulutus laitteen käyttöön tai toimintaan
- kulutus- ja vaihto-osien vaihto (ja/tai toimitus), elleivät syynä ole materiaalivirheet tai valmistusviat, joista on ilmoitettu yhden (1) viikon kuluessa vian ilmenemisestä
- ulkoisen johdotuksen korjaus
- valtuuttamattomien korjausten tulosten korjaaminen sekä minkä tahansa vahingon, toimintahäiriön tai tehon heikkenemisen paranteleminen, kun sen syynä ja/tai perusteena on
  - sähköjärjestelmien tehoton ja/tai epänormaali toiminta (virta, jännite tai taajuus, mukaan lukien piikit ja/tai katkot)
  - riittämätön tai katkennut virran, höyryn, ilman tai kaasun syöttö (mukaan lukien epäpuhtaudet ja/tai muut tekijät, jotka eivät vastaa kulloisenkin laitteen teknisiä vaatimuksia)
  - putkituksen osat, komponentit tai kuluvat puhdistustuotteet, joita valmistaja ei ole hyväksynyt
  - asiakkaan huolimattomuus, väärinkäyttö, virheellinen toimintatapa ja/tai soveltuvan laitedokumentaation sisältämien käyttö- ja hoito-ohjeiden laiminlyöminen
  - mukaan lukien peukalointi, muokkaukset ja korjaukset valtuuttamattomien ulkopuolisten osapuolten toimesta
  - Muiden kuin alkuperäisten osien käyttäminen (esim.: kulutusmateriaalit, kuluvat osat tai varaosat).
  - ympäristöolosuhteet, jotka aiheuttavat lämpöön liittyvää kuormitusta (esim. ylikuumenemista tai jäätymistä) tai kemiallista kuormitusta (esim. korroosiota tai hapettumista)
  - tuotteen sisään tai tuotteeseen liitetyt vieraat esineet
  - onnettomuudet tai poikkeukselliset olosuhteet
  - kuljetus ja käsittely, mukaan lukien naarmut, lovet, lohkeamiset ja/tai muut tuotteen pintaan tulleet vauriot, paitsi jos tällaisen vahingon syynä ovat materiaalivirheet tai valmistusviat ja niistä on ilmoitettu yhden (1) viikon kuluessa toimituksesta, ellei muuta ole sovittu
- tuote, jonka alkuperäinen sarjanumero on poistettu tai jota on muutettu tai joka ei ole selvästi luettavissa
- lamppujen, suodattimien ja minkä tahansa kulutusosien vaihto
- lisävarusteet ja ohjelmistot, joita Electrolux Professional ei ole hyväksynyt tai määrittänyt.

Electrolux Professionalin takuu ei ole voimassa, eikä valmistaja vastaa millään tavalla vahingoista, jos tuotteeseen tai sen laiteohjelmistoon/ohjelmistoon/ohjelmointiin tehdään minkäänlaisia muutoksia.

Takuuseen eivät kuulu määräaikaishuoltoon liittyvät toimet (mukaan lukien tällöin vaadittavat osat) eikä puhdistusaineiden toimittaminen, ellei niitä ole erityisesti lisätty paikalliseen, paikallisten ehtojen ja sääntöjen alaiseen sopimukseen.

Tarkista valtuutettujen huoltopisteiden luettelo Electrolux Professionalin verkkosivustolta.

C YLEISTÄ

VAROITUS
Katso "*VAROITUS ja turvallisuustiedot*".

C.1 Johdanto

Tämä käyttöopas antaa eri laitteistoja koskevia tietoja. Käyttöoppaan sisältämät tuotekuvat ovat ainoastaan esimerkkejä.

Huomaa, että käsikirjan kuvat ja kaaviot eivät ole oikeassa mittakaavassa. Ne toimivat lisäyksinä kirjoitettuihin ohjeisiin antaen lyhyen yhteenvedon, mutta eivät kuvaa laitetta tarkasti.

Laitteen asennuskaavioissa olevat numeroarvot on annettu millimetreinä ja/tai tuumina.

C.2 Käyttötarkoitus ja rajoitukset

Laite on tarkoitettu elintarvikkeiden kypsentämiseen. Se on tarkoitettu yhteisökäyttöön.

Kaikenlainen muu käyttö katsotaan käyttötarkoituksen vastaiseksi.

HUOM!
Valmistaja ei vastaa käyttötarkoituksen vastaisesta käytöstä.

C.3 Tarkastukset

Laitteiden korkealaatuinen toiminta ja tehokkuus on varmistettu laboratoriotestien avulla.

TÄRKEÄÄ
Vain 20 ritilän mallit: Uunia tulee käyttää toimitetun telineen tai lisävarusteluettelossa lueteltujen sopivien telineiden kanssa.

Laite on toimitettaessa käyttövalmis.

Testien läpäisyn (silmämääräinen tarkastus – sähkö-/kaasutesti – toimintatesti) takaavat ja todistavat tätä koskevat liitteet.

C.4 Tekijänoikeudet

Tämä käsikirja on tarkoitettu ainoastaan käyttäjän ohjekirjaksi ja sen saa luovuttaa kolmansille osapuolille vain Electrolux Professional SpA:n luvalla.

C.5 Käsikirjan säilyttäminen

Käsikirja on säilytettävä ehjänä koko laitteen käyttöiän ajan aina sen lopulliseen käytöstäpoistoon saakka. Jos laite luovutetaan, myydään, vuokrataan tai annetaan leasingkäyttöön, tämän käsikirjan tulee seurata laitetta.

C.6 Käsikirjan kohderyhmä

Tämä käsikirja on tarkoitettu seuraaville henkilöille:

- Laitteen käyttäjien työnantaja ja työpaikan vastuuhenkilö.
- Laitteen normaaliin käyttöön osallistuva henkilöstö.
- pätevä henkilökunta – huoltopalvelu (katso huoltokäsikirjaa).

C.7 Määritelmät

Seuraavassa on määritelmät tärkeimmille käsikirjassa käytetyille termeille. Lue nämä määritelmät huolellisesti ennen muiden osien lukemista.

Käyttäjä	Laitteen asennus-, säätö-, käyttö- ja huoltohenkilökunta, puhdistus- ja korjaustöitä suorittavat henkilöt sekä kuljetukseen osallistuvat henkilöt.
Valmistaja	Electrolux Professional SpA tai muu huoltoliike, jonka on valtuuttanut Electrolux Professional SpA.
Laitteen normaaliin käyttöön osallistuva henkilöstö	Käyttäjät, jotka ovat saaneet ohjeet ja koulutuksen laitteen normaaliin käyttöön liittyviin toimenpiteisiin sekä siihen liittyviin vaaroihin.
Huoltopalvelu tai pätevä henkilökunta	Valmistajan valmentama/kouluttama henkilö, joka ammattitaitonsa, kokemuksensa, erityiskoulutuksensa sekä tapaturmantorjuntamääräysten tuntemuksen perusteella pystyy arvioimaan laitteella suoritettavat toimenpiteet ja tunnistamaan ja välttämään mahdolliset vaarat. Hän on mekaniikan, sähkötekniikan ja elektroniikka-alan jne. ammattilainen.
Vaara	Mahdollisten vammojen ja terveysvaarojen aiheuttaja.
Vaaratilanne	Mikä tahansa tilanne, jossa käyttäjä altistuu yhdelle tai useammalle vaaralle.
Riski	Mahdollisten vammojen tai terveysvaarojen todennäköisyyden ja vakavuuden yhdistelmä vaaratilanteessa.
Suojaukset	Turvatoimenpiteet, jotka sisältävät erityisten teknisten menetelmien käytön (suojukset ja turvalaitteet) käyttäjien suojaamiseksi vaaroilta.
Suojus	Laitteen osa, jota käytetään erityisellä tavalla suojauksen aikaansaamiseksi fyysisen esteen avulla.
Turvalaite	Laite (muu kuin suojus), joka poistaa vaaran tai vähentää sitä. Laitetta voidaan käyttää yksinään tai yhdessä suojuksen kanssa.
Asiakas	Henkilö, joka on ostanut laitteen ja/tai joka päättää sen käytöstä ja käyttää sitä (esimerkiksi yritys, yrittäjä tai yhtiö).
Hengenvaarallinen sähköisku	Sähkövirran vahingossa tapahtuva purkautuminen ihmiskehoon.

C.8 Vastuu

Valmistaja ei vastaa millään tavalla vahingoista ja toimintahäiriöistä, jotka ovat aiheutuneet:

- tämän käsikirjan ohjeiden noudattamisen laiminlyönnistä
- korjausten suorittamisesta sääntöjen vastaisesti ja muiden kuin varaosaluettelon sisältämien varaosien käytöstä (muiden kuin alkuperäisten varaosien ja lisävarusteiden asentaminen ja käyttäminen voi haitata laitteen toimintaa ja saada valmistajan alkuperäisen takuun raukeamaan)
- asiantuntemattomien henkilöiden suorittamista toimenpiteistä
- valtuuttamattomista muutoksista tai toimenpiteistä
- puuttuvasta, puutteellisesta tai riittämättömästä huollosta
- laitteen väärästä käytöstä
- ennakoimattomista poikkeustilanteista
- laitteen käytöstä asiantuntemattoman ja/tai kouluttamattoman henkilöstön toimesta
- käyttömaassa voimassa olevien työpaikkaa koskevien turvallisuus-, hygienia- ja terveysmääräysten noudattamatta jättämisestä.

Valmistaja ei vastaa:

- vaurioista, jotka johtuvat käyttäjän tai asiakkaan tekemistä omavaltaisista muutoksista tai muunnoksista,
- käyttöoppaan sisältämistä epätäsmällisyyksistä, mikäli ne johtuvat paino- tai käännösvirheistä.

Työnantaja tai työpaikan vastuuhenkilö tai tekniseksi tukihenkilöksi määritetty henkilö on vastuussa työntekijöiden käyttöön annettavien, sopivien henkilösuojainten määrittämisestä ja valitsemisesta käyttömaassa voimassa olevien määräysten mukaisesti.

Mahdolliset asennusta, käyttöä ja huoltoa koskevien ohjeiden lisäykset, jotka valmistaja katsoo tarpeelliseksi toimittaa asiakkaalle, on säilytettävä yhdessä käsikirjan kanssa, johon ne olennaisesti kuuluvat.

D LAITTEEN NORMAALI KÄYTTÖ

D.1 Laitetta käyttävän henkilöstön ominaisuudet

Asiakkaan tulee varmistaa, että laitteen normaaliin käyttöön osallistuva käyttöhenkilöstö on saanut riittävän koulutuksen ja osaa suorittaa tehtävänsä.

Toimenpiteen suorittajan täytyy:

- ovat lukeneet käsikirjan ja ymmärtäneet sen sisällön
- ovat saaneet riittävän koulutuksen ja ohjeistuksen tehtävien suorittamiseksi turvallisesti
- ovat saaneet erityiskoulutuksen laitteen asianmukaista käyttöä varten.

TÄRKEÄÄ
Asiakkaan tulee varmistaa, että oma henkilöstö on ymmärtänyt annetut ohjeet ja erityisesti laitteen käyttöön liittyvää turvallisuutta ja työhygieniaa koskevat asiat.

D.2 Laitteen käyttöä koskevat perusvaatimukset

- Laitteen erityiskäyttömenetelmien tuntemus ja erityistä kokemusta laitteen käytöstä.
- Riittävä yleissivistys ja perustason tekninen tuntemus käsikirjan sisällön lukemiseksi ja ymmärtämiseksi – piirrosten, merkkien ja kuvamerkkien oikea tulkinta mukaan lukien.
- Riittävät tekniset taidot käsikirjassa kuvatun vastuualueen mukaisten toimenpiteiden suorittamiseksi turvallisesti.
- Työhygienia- ja työturvallisuusmääräysten tuntemus.

E TUOTTEEN KUVAUS

E.1 Laite

Malli 6–10 GN

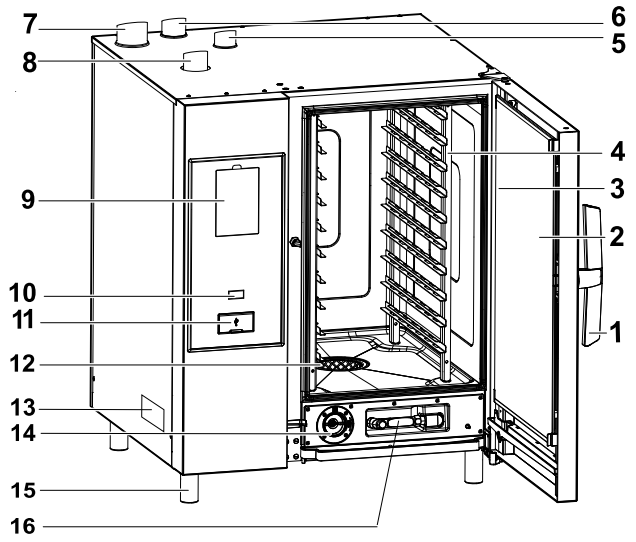

Malli 20 GN

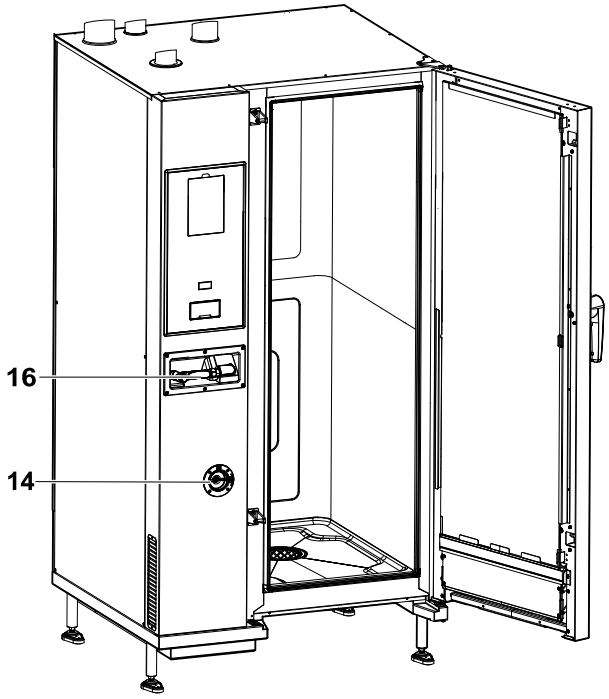

1. Luukun kahva (muoto riippuu mallista)
2. Kolminkertainen lasiluukku
3. Led-palkki uunitilan valaistusta varten
4. Ritilöiden tuki
5. Uunitilan poistokaasun lämmönvaihdin (kaikki kaasumallit)
6. Höyryn poisto (sähkö- ja kaasumallit)
7. Höyrykehittimen poistokaasu (kaasumallit joissa kuumavesisäiliö)
8. Ilman tulot (sähkö- ja kaasumallit)
9. Ohjauspaneeli – näyttö
10. Virtakytkin
11. USB-muistitikkuportti
12. Uunitilan suodatin – pesuainetablettien paikka (uunitilan pesu)
13. Tyyppikilpi
14. Kalkinpoisto-/huuhteluaineen lokero
15. Jalat
16. Käsisuihkupuhdistusyksikkö, mallikohtainen

HUOM!
Käsisuihku toimii ainoastaan uunin ollessa kytkettynä toimintaan.

E.2 Käyttö – Johdanto

Tässä käsikirjassa annetaan ohjeita ja tietoja, jotka ovat tärkeitä uunin asianmukaista ja optimaalista käyttöä varten. Lisätietoja laitteen ominaisuuksista ja kypsennystehosta saat laitteen jälleenmyyjältä.

- Älä aseta vuokia tai muita keittiövälineitä uunin päälle, jotta ne eivät tuki savun ja höyryn poistoputkia.
- Älä sijoita esineitä (esim. vuokia) uunin pohjan alle välttääksesi tukkimasta jäähdytysilman tulo- ja poistoaukkoja.

TÄRKEÄÄ
20 ritilän malleissa käytä puhdistusjaksoja ainoastaan siten, että vaunu on uunin sisällä. Se auttaa tiivistämään alaosan aukot uunitilan ja oven välillä.

- Vältä ruokien suolaamista uunissa erityisesti kostuttavien ohjelmien aikana.
- Älä laita uunin sisälle käytön aikana tulenarkoja nesteitä (esimerkiksi alkoholia).

TÄRKEÄÄ
Kun 6, 10 ja 20 ritilän uunimallien asennus on tehty (tornisennus mukaan lukien), tarkista, millä korkeudella ylemmät vuoat laitetaan uuniin. Jos tarpeen, kiinnitä seuraava tarra (sisältyy toimitukseen) uunin etupintaan ja ***1,6 metrin korkeudelle lattiasta tai korkeammalle***.

VARO
Palovammojen välttämiseksi älä laita nesteitä sisältäviä astioita (tai tuotteita, jotka kypsyessään tulevat nestemäisiksi) hyllyille, jotka ovat yli 1,6 metrin korkeudella lattiasta. Näin vältetään roiskuminen käsittelyn aikana.

Ruokien sijoittaminen uuniin

Ritilöiden määrä		MALLIT					
		6 GN 1/1	6 GN 2/1	10 GN 1/1	10 GN 2/1	20 GN 1/1	20 GN 2/1
Suurin uunin täyttömäärä	Kg	30	60	50	100	100	200
Vuokien maksimikuormitus	Kg	15	30	15	30	15	30

Uunit 20 GN 2/1, vain sähkömallit

Kypsennystehon parantamiseksi kypsennysjakson aikana aseta lisävarusteena hankittava “paneeli-ilmansuuntain“ vaunun ensimmäisen hyllyn päälle (katso alla oleva kuva – PNC-lisävaruste: 922445)

TÄRKEÄÄ
Toimitettu paneeli-ilmansuuntain täytyy irrottaa vaunusta **puhdistusjakson** ajaksi.

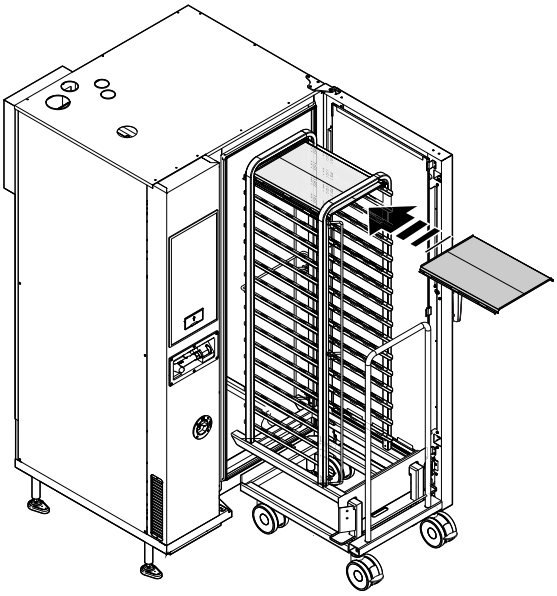

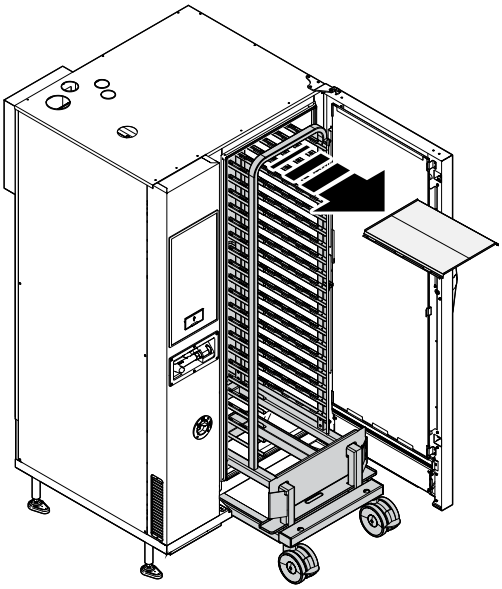

E.3 Uunin luukun avaaminen ja sulkeminen

Alla annetaan ohjeet uunin luukun sulkemista ja avaamista varten mallin mukaan.

Mallit 6 GN ja 10 GN

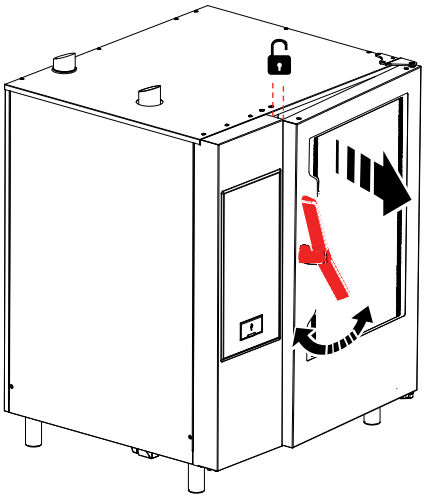

1. Käännä luukun kahva kokonaan myötäpäivään tai vastapäivään luukun avaamiseksi. Jos jokin kypsennysohjelma on käynnissä, se keskeytyy.
2. Luukun sulkemiseksi paina sitä uuniin päin, jotta se lukittuu.

Malli 20 GN

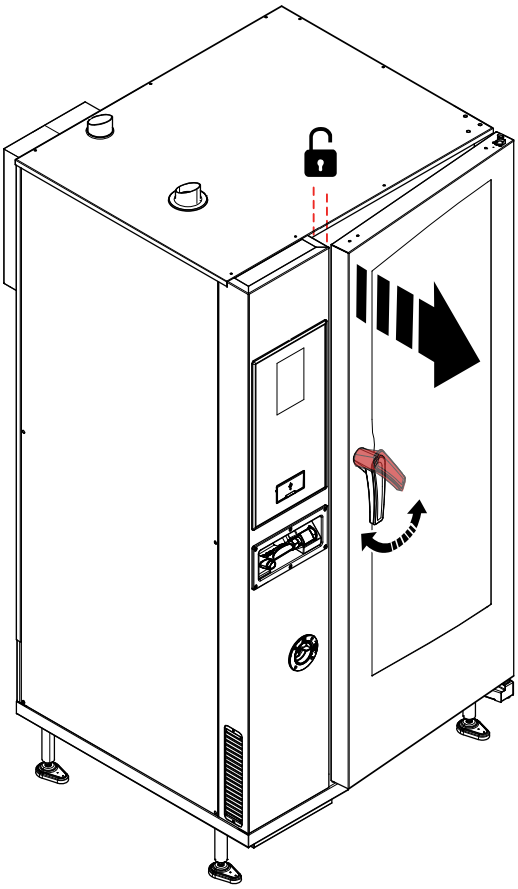

1. Luukku avataan kokonaan kääntämällä kahvaa 90°C vastapäivään. Jos jokin kypsennysohjelma on käynnissä, se keskeytyy.
2. Luukku suljetaan kääntämällä kahvaa 90°C vastapäivään, kunnes se pysähtyy, ja työntämällä luukkua uuniin päin.
3. Pidä luukkua painettuna uunia vasten ja käännä kahva takaisin pystyasentoon sen lukitsemiseksi.

E.4 Käyttöpaneeli

VAROITUS
Katso "*VAROITUS ja turvallisuustiedot*".

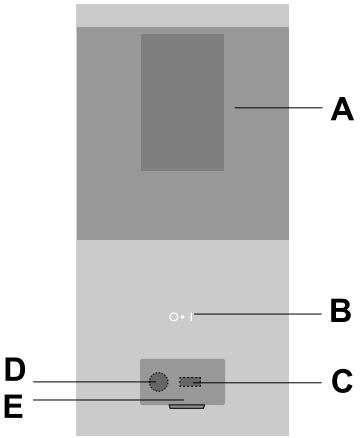

A. Digitaalinen paneeli
B. Virtakytkin
C. USB-tikun tulo/lähtö
D. Lisävarusteen liitäntä
E. Avattava luukku

F KÄYTTÖ

F.1 Kytke uuni toimintaan

Paina painikkeen "O – I" puolta "I" uunin kytkemiseksi toimintaan.

Paina saman painikkeen puolta "O" uunin sammuttamiseksi.

TÄRKEÄÄ
Vain kaasumalleissa: odota 5 minuuttia ennen uudelleensytyttämistä.

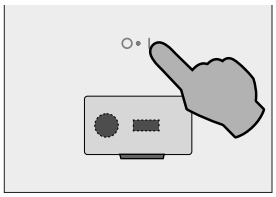

- vastaava painike O - I syttyy
- Käyttöpaneeli kytkeytyy päälle; alanäytössä näkyy ohjelmiston latausanimaatio ja ylänäytössä näkyy ohjelmistoversion arvo.

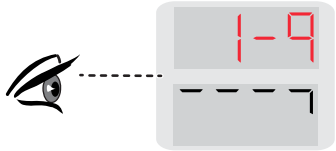

Uunin kytkeminen päälle ensimmäistä kertaa

AJAN näyttö syttyy:

- Pidä AIKA-painiketta painettuna vuoden, kuukauden, päivän, tuntien ja minuuttien asettamiseksi; paina näppäimistöstä painikkeita “>“ tai“<“siirtyäksesi eteen- tai taaksepäin haluamasi arvon asettamista varten.
  (Esimerkki alla olevassa kuvassa 12:05)

F.2 Näyttöjen ja hallintalaitteiden kuvaus

Tämä uuni mahdollistaa kypsennyksen eri tavoilla ruoan tyypin ja omien tarpeiden mukaan.

Eri tavat voidaan valita näytössä painamalla vastaavia kuvakkeita.

Tason B malli

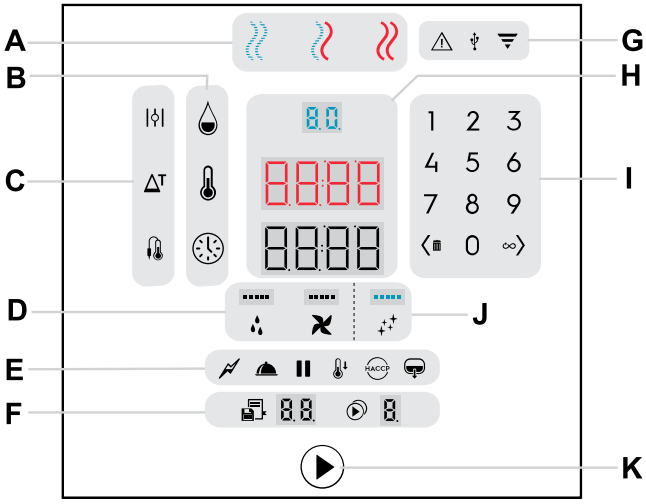

Tason C malli (ilman kuumavesisäiliötä)

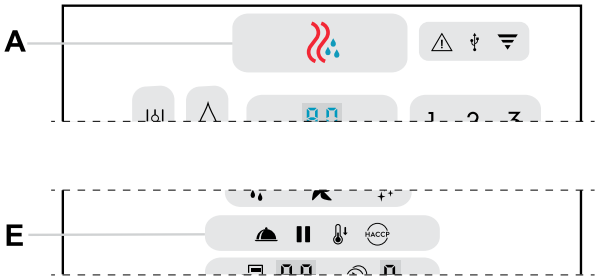

A. Kypsennysjaksot
B. Kypsennysparametrit
C. Kypsennysvaihtoehdot
D. Erikoistoiminnot
E. Lisätoiminnot
F. Ohjelmat ja monivaihejaksot
G. Merkkivalot
H. Digitaaliset näytöt
I. Näppäimistö
J. Puhdistusjaksot
K. Start-painike

Valojen tila:

- suurin kirkkaus = aktiiviset painikkeet
- pienin kirkkaus = ei-aktiiviset painikkeet
- ilman valoa = painikkeet eivät käytettävissä
- vilkkuu = pyyntö tai varoitus

Näyttöjen tila:

- Näyttää tavallisesti kosteuden, lämpötilan, ajan, ohjelmien ja monivaihejaksojen arvot. Voi myös näyttää muiden toimintojen arvoja tai sanoja, jotka osoittavat varoituksen tai tehtävän toimenpiteen.

A - Kypsennysjaksot

KIERTOILMAJAKSO
Paistamista ja gratinoimista varten
Enimmäislämpötila 300 °C.

Boilerittomissa malleissa

YHDISTELMÄJAKSO (vain kuumavesisäiliöllä varustetuissa malleissa)
Kuumennettu höyry.
Höyrynkehitintä ja uunitilaa käytetään samanaikaisesti kypsennettävän ruoan pitämiseksi mureana.
Enimmäislämpötila 300 °C.

HÖYRYJAKSO (vain kuumavesisäiliöllä varustetuissa malleissa)

- Täysi höyry: ihanteellinen höyryttämiseen 100 °C:ssa.
- Höyry alhaisella lämpötilalla varovaista kypsennystä varten, ilmatiiviissä paistopusseissa kypsennettäville ruoille sekä sulattamiseen (lämpötila 25 °C - 99 °C).
- Kuumennettu höyry (lämpötila 101 °C -130 °C).

B - Kypsennysparametrit

Kosteus
Tämän avulla on mahdollista säätää seuraavia:

- yhdistelmäohjelmassa käytettävä kosteustaso
- kiertoilmaohjelmassa käytettävä suurin kosteustaso
- kosteustaso välillä 10–100 kuumavesisäiliöttömissä malleissa.

Lämpötila
Digitaalinen termostaatti uunitilan lämpötilaa varten

Aika
Kypsennysaika

C - Kypsennysvaihtoehdot

Tuuletusaukko auki (vain kiertoilmaohjelma)
Tarkoitettu hyvin kuivaan paistamiseen; kosteutta voidaan poistaa tarpeen mukaan (maksimilämpötila 300 °C).

Eco Delta (paisto vain paistomittarin kanssa)
ECO DELTA -toiminto mahdollistaa paistamisen korkeissa lämpötiloissa vahingoittamatta ruokaa.
Kehittynyt kypsennysmenetelmä, jossa uunin lämpötila vaihtelee kypsennettävän ruoan keskikohdan lämpötilan mukaisesti.

Paistomittari
Paistomittarin avulla kypsennettävän ruoan sisälämpötilaa voidaan valvoa tarkasti.

D - Erikoistoiminnot

Veden ruiskutus
Manuaalinen veden ruiskutus uunitilaan: uunin kosteustason nostamiseksi nopeasti kypsennysohjelman aikana.

Puhallin
Tämä mahdollistaa puhaltimen nopeuden säätämisen.

E - Lisätoiminnot

Alennettu teho (vain kuumavesisäiliöllä varustetuissa malleissa)
Varovainen paisto, esim. kevyet leivonnaiset. Yhdistettävissä kaikkiin ohjelmiin.

Pito
Hitaan ja pitkän kypsennyksen vaativille ruokalajeille, esimerkiksi liha (suuret palat). Ihanteellinen lämmön säilyttämiseksi paistamisen jälkeen. Yhdistettävissä kaikkiin ohjelmiin.

Tauko
Kypsennysjaksojen välisen ajan asettaminen.

Jäähdytys
Nopea uunitilan jäähdytys: Kätevä siirryttäessä kypsennystavasta toiseen, alhaisemman lämpötilan tapaan.
Sallii puhaltimen toiminnan ja veden automaattisen suihkutuksen myös oven ollessa auki.

VAROITUS
Palovammavaara. Avaa luukku aina varovasti uunin ollessa kuuma.

HACCP
(Hazard Analysis and Critical Control Points): Vaaditun järjestelmän mukaisesti kypsennystiedot voidaan tallentaa USB-muistitikkuun.

Kuumavesisäiliön tyhjennys (vain kuumavesisäiliöllä varustetuissa malleissa)
Paina tätä painiketta, kun haluat tyhjentää veden boilerista manuaalisesti.

F - Ohjelmat ja monivaihejaksot

Ohjelmat
Tällä painikkeella voidaan tallentaa ja hakea esiin enintään 99 ohjelmaa (reseptiä).

Monivaihejakso
Kypsennys peräkkäisissä vaiheissa: Tämä toiminto mahdollistaa kypsennyksen asettamisen enintään 4 vaiheessa, jotka tapahtuvat automaattisessa järjestyksessä.

G - Merkkivalot

Huomio
Tämä osoittaa uunin toimintahäiriön (varoitus/virhe).

USB
Tämä syttyy, kun uuniin kytketään USB-laite.

Wi-Fi
Tämä osoittaa yhteyden Wi-Fi-verkkoon (vain käytettäessä sopivaa lisävarustetta).

H - Digitaalisten näyttöjen alue

Digitaalisessa kosteustason näytössä näkyvät:
- yhdistelmäohjelmaan tai kiertoilmaohjelmaan asetettu kosteusarvo
- kosteustaso välillä 10–100 kuumavesisäiliöttömissä malleissa.

Digitaalisessa lämpötilan näytössä näkyvät:
- uunitilan asetettu lämpötila
- uunitilan lämpötila ECO DELTA -toiminnolla.

Ajan/paistomittarin digitaalisessa näytössä näkyvät:
- kypsennysaika
- paistomittarille asetettu lämpötila.

I - Näppäimistö

Sen avulla voidaan syöttää eri toiminnoille numeerisia arvoja.

painiketta
- Paina näytössä olevan arvon alentamiseksi (<).
- Pidä samaa painiketta painettuna, kun haluat poistaa vaiheen tai ohjelman ( ).

painiketta
- Paina näytössä olevan arvon kohottamiseksi (>)
- Paina samaa painiketta, kun haluat valita jatkuvan kypsennyksen ( ) ajan asettamisen aikana.

J – puhdistusjakso

Puhdistusjakso
Tällä toiminnolla voidaan puhdistaa uunitila automaattisesti käyttäen erityisiä puhdistusjaksoja.

F.3 Uunin verkkoyhteys

Jos uuni on liitetty etäyhteydellä pilvipalveluun, alla oleva merkkivalo syttyy tai vilkkuu yhteyden tilan mukaisesti.

Merkkivalon tila

Merkkivalo palaa: uuni on yhteydessä pilveen.
Kirkas: Wi-Fi-signaali on **hyvä**.
Himmeä: Wi-Fi-signaali on **keskitasoa tai heikko**.

Merkkivalo vilkkuu:
Minuutin ajan: uuni muodostaa yhteyttä pilveen
Jatkuvasti: uuni ei pysty muodostamaan yhteyttä pilveen tai Wi-Fi-yhteyttä ei ole.

F.4 Kypsennysjakson asetus

F.4.1 Valitse haluamasi KYPSENNYSJAKSO

Valitse kypsytysjakso painamalla vastaavaa painiketta (esimerkiksi KIERTOILMAN painiketta).

- malli kuumavesisäiliöllä

- malli ilman kuumavesisäiliötä

F.4.2 KOSTEUDEN asettaminen

Paina kosteuspainiketta. Aseta arvo numeronäppäimistöllä (esimerkiksi 70 %). Annettu arvo tulee näkyviin digitaaliseen näyttöön.

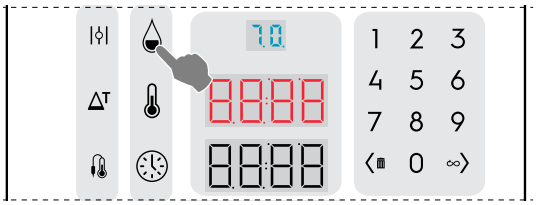

HUOM!
Syötetystä luvusta riippumatta näyttöön tulevat arvot pyöristyvät aina lähimpään kymmeneen (10, 20, 30, ... 90, enintään 99).

Syötetyt arvot (%)	Lähtöarvot (%)
1–14	10
15–24	20
25–34	30
35–44	40
45–54	50
55–64	60
65–74	70
75–84	80
85–94	90
95–100	99

Kosteusolosuhteet: KUUMAVESISÄILIÖN KANSSA

- Kiertoilmajakson avulla voidaan hallita ja mukauttaa uunitilan kosteustasoa tuottamatta lisää höyryä.
- Paina kosteuspainiketta ja käytä numeronäppäimistöä maksimikosteuden asettamiseksi ja ilma-aukon säätämiseksi sen jälkeen. Kun arvoksi asetetaan 100, venttiili sulkeutuu ( ).

  Kun näytössä näkyy , uunitila ei hallitse kosteutta, koska venttiili on kiinni.
- Kun ilma-aukon painike aktivoidaan, kosteutta ei voi säätää. Ilma-aukko on auki, ja kaikki kosteus pääsee pois uunitilasta.

Kosteusolosuhteet: ILMAN KUUMAVESISÄILIÖTÄ

- Kiertoilmajakson avulla voidaan hallita uunitilan kosteustasoa.
- Paina kosteuspainiketta ja käytä numeronäppäimistöä kosteustason asettamiseksi.
- Kun arvoksi asetetaan 0, venttiili sulkeutuu ( ), ja uunitila ei muuta kosteustasoa.
- Kun ilma-aukon painike aktivoidaan, kosteustasoa ei voi säätää. Ilma-aukko on auki, ja kaikki kosteus pääsee pois uunitilasta.

F.4.3 Aseta LÄMPÖTILA

Paina lämpötilapainiketta.

Aseta arvo numeronäppäimistöllä (esimerkiksi 230 °C). Annettu arvo tulee näkyviin digitaaliseen näyttöön.

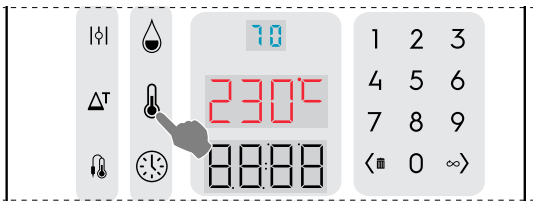

F.4.4 Aseta paistoaika.

- Paina aikapainiketta.

  Aseta arvo numeronäppäimistöllä (esimerkiksi 45 minuuttia). Annettu arvo tulee näkyviin digitaaliseen näyttöön.

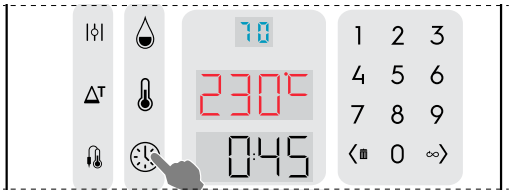

- Käynnistä kypsennysjakso painamalla käynnistyspainiketta .

  Jos olet asettanut automaattisen käynnistyksen, jakso käynnistyy automaattisesti, kun ovi suljetaan.

F.4.5 Esilämmitys- ja esijäähdytysjaksot

- Tämä valmistelujakso valmistelee uunin lämpötilan ennen valitun jakson aloittamista.

  Lämpötilan näyttö näyttää asetetun lämpötilan. Ajan näyttö näyttää viestin “PrEH“ tai “COOL“ riippuen uunitilan lämpötilasta. Käynnistyspainike syttyy punaisena.

  Luukun avaaminen käynnistyspainikkeen painamisen jälkeen:

  – Jos ovi avataan, esilämmitys keskeytyy (jäähdytysvaihe pysyy yllä). Ajan näyttöön tulee viesti “door“.
  – Kun luukku on suljettu, esilämmitys alkaa uudelleen.

  Esilämmityksen tai jäähdytyksen ohittaminen

  – Pidä painettuna käynnistyspainiketta kypsennysjakson käynnistämiseksi välittömästi.

6. Kun esilämmitys/jäähdytys on päättynyt, aikanäytössä näkyy viesti “LOAd“ ja käynnistyspainikkeessa vilkkuu punainen valo.
   - Avaa luukku.
   - Aseta ruoka nyt laitteeseen.
   - Sulje luukku; kypsennysjakso alkaa.

F.4.6 Jakson pysäyttäminen

Pidä painettuna käynnistyspainiketta jakson pysäyttämiseksi.

F.4.7 Jakson päättyminen

- Kun asetettu aika on päättynyt, kypsennysjakso pysähtyy automaattisesti ja laitteesta kuuluu hälytysäänimerkki. Avaa ovi ja ota ruoka pois uunista.

  Voit hiljentää äänimerkin painamalla jotakin käyttöpaneelin painiketta tai avaamalla luukun.

– Kypsennysjakso pysäytetään manuaalisesti painamalla jakson käynnistyspainiketta ⊙ muutaman sekunnin ajan.
– Viimeisen kypsennysjakson toistamiseksi samoilla parametreilla paina käynnistyspainiketta uudelleen.

F.4.8 TOIMINNOT JA VAIHTOEHDOT

F.4.8.1 TUULETUSVENTTIILI AUKI

	Kosteustoiminto: vain kiertoilmajakso.

Ilmaventtiili AUKI hyvin kuivaa kypsennystä varten, se sallii kosteuden poistamisen tarvittaessa.

Enimmäislämpötila 300 °C)

F.4.8.2 ECO DELTA

ΔT	Lämpötilavaihtoehdot (kaikki kypsennystavat)

Tällä toiminnolla ruoka voidaan kypsentää korkeassa lämpötilassa, kypsyminen on hellävaraisempaa ja tasaisempaa ja ruoan paino laskee vähemmän.

Kehittynyt kypsennysmenetelmä, jossa uunin lämpötila vaihtelee kypsennettävän ruoan keskikohdan lämpötilan mukaisesti.

1. Valitse tämä toiminto painamalla ECO-DELTA-painiketta ΔT.
2. Paina painiketta uudelleen ja anna vaadittu arvo numeronäppäimistöllä, esimerkiksi 30 °C.
   Lämpötilan delta-arvoksi voidaan antaa arvo 1–120 °C.
3. Paina painiketta PAISTOMITTARI . Aseta haluttu ruoan sisälämpötila.
4. Aseta paistomittari ruokaan (katso kappaletta F.4.8.5 *PAISTOMITTARI*).

Tämä toiminto sopii erityisesti suurikokoisten ruokien kypsennykseen (yli 5 kg, esimerkiksi kokonainen kalkkuna, kinkku jne.).

Tällöin kypsennys tapahtuu hitaasti pitkän ajan kuluessa, sillä uunin lämpötila säätyy automaattisesti ruoan sisälämpötilan (PAISTOMITTARI) mukaan siten, että lämpötilaero säilyy vakiona (ECO-DELTA) kypsennyksen alusta loppuun.

TÄRKEÄÄ
ECO-DELTA-toimintoa voidaan käyttää vain yhdessä paistomittarin kanssa.

HUOM!
Kun ECO-DELTA on käytössä, tavasta “kypsennysaika“ siirrytään automaattisesti tapaan “paistomittari“, joka lukee ruoan sisälämpötilan.

F.4.8.3 JÄÄHDYTYS

	Uunitilan nopea jäähdyttäminen

Kätevä siirryttäessä kypsennystavasta toiseen, alhaisemman lämpötilan tapaan. Mahdollistaa puhaltimen toiminnan ja veden automaattisen ruiskutuksen myös luukun ollessa auki. Toiminto ei ole käytettävissä, jos uunitilan lämpötila on yli 180 °C)

1. Paina painiketta JÄÄHDYTYS
2. Anna lämpötila-arvo, joka uunin tulee saavuttaa seuraavaa kypsennystä varten.
3. Paina käynnistyspainiketta ⊙ asetetun lämpötilan saavuttamiseksi.

F.4.8.4 JATKUVA KYPSENNYS

∞	Aikavaihtoehto

Kypsennysaika on rajaton.

1. Paina rajattoman arvon painiketta ∞.
   Aikanäytössä näkyy “cont“.
2. Paina käynnistyspainiketta ⊙ kypsennyksen aloittamiseksi.
3. Kun ruoka on kypsynyt, pidä painettuna käynnistyspainiketta ⊙ JATKUVAN KYPSENNYKSEN jakson päättämiseksi.

F.4.8.5 PAISTOMITTARI

	Aikavaihtoehto

Säädettävä paistomittari mittaa tuotteen sisälämpötilan. Toiminto poistaa käytöstä kypsennysajan asettamisen.

1. Paina painiketta PAISTOMITTARI.
   Aseta paistomittarin lämpötila numeronäppäimistöllä (esim. 55). Aikanäytössä näkyy annettu arvo.

   Paistomittarin avulla kypsennettävän ruoan sisälämpötilaa voidaan valvoa tarkasti. Kun asetettu arvo saavutetaan, uuni sammuu automaattisesti.

HUOM!
On mahdollista asettaa paistomittarin lämpötilaksi 15–290 °C yhdistelmä- ja kiertoilmajaksoille ja 15–120 °C höyryjaksoille.

2. Sulje uunin luukku ja paina käynnistyspainiketta ⊙ paistomittarijakson käynnistämiseksi.
   Odota, että lämpötilan näyttö osoittaa esilämmitysajan päättymisen. Näyttöön tulee viesti LOAD.
3. Avaa ovi ja aseta ruoka uunitilaan.

VAROITUS
Palovammavaara. Avaa luukku aina varovasti uunin ollessa kuuma.

4. Ota paistomittari paikaltaan.
5. Aseta se tuotteeseen painamatta liikaa.
   Varmista, että mittarin pää – anturiosa – on lähellä tuotteen keskikohtaa.

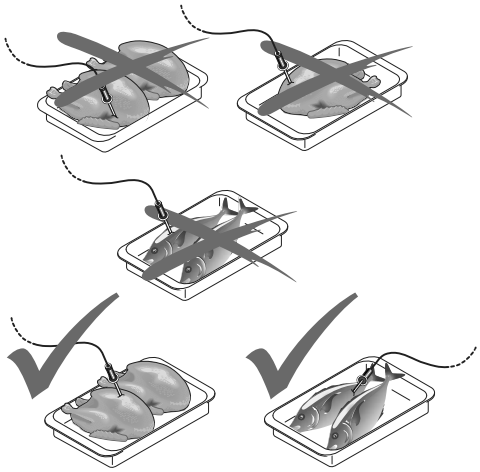

TÄRKEÄÄ
Paistomittari on tarkkuuskomponentti. Mittaria ei saa missään tapauksessa altistaa kolhuille tai työntää paistettavaan ruokaan tai poistaa siitä käyttämällä liiallista voimaa (erityisesti telineitä käytettäessä).
Takuu ei vastaa virheellisen käytön vuoksi vaurioituneiden paistomittareiden vaihdosta.

6. Sulje uunin luukku.
   PAISTOMITTARIJAKSO toimii.

Paistomittarijakson päättyminen

- Kun vaadittu tuotteen sisälämpötilan arvo saavutetaan, uuni sammuu automaattisesti. Aikanäytössä näkyy kypsennysjakson kesto.

Paistomittarijakson poistaminen toiminnasta

- Jakso PAISTOMITTARI poistetaan käytöstä painamalla painiketta AIKA ja asettamalla kypsennysaika. Toimenpide katkaisee automaattisesti paistomittarin toiminnan ja päinvastoin. Paistomittaritoiminto poistuu käytöstä myös kun uuni sammutetaan.

HUOM!
Tyhjiöpussissa olevia elintarvikkeita kypsennettäessä on käytettävä erityistä ulkopuolista paistomittaria (pyynnöstä saatavissa oleva lisävaruste), joka kytketään USB-porttiin. Katso käyttöohjeet vastaavasta kappaleesta.

F.4.8.6 USB-PAISTOMITTARI (tilauksesta)

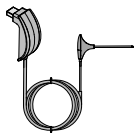	Aikavaihtoehto

1. Paina PAISTOMITTARI-painiketta ja pidä sitä painettuna melkein 1 sekunnin ajan.

   Merkkivalo alkaa vilkkua (0,5 s päällä – 0,5 s pois).
   Aseta paistomittarin lopullinen lämpötila numeronäppäimistöllä (esim. 55). Aikanäytössä näkyy annettu arvo.

HUOM!
On mahdollista asettaa paistomittarin lämpötilaksi 15–290 °C yhdistelmä- ja kiertoilmajaksoille ja 15–120 °C höyryjaksoille.

2. Sulje uunin luukku ja paina käynnistyspainiketta paistomittarijakson käynnistämiseksi.
   Odota, että lämpötilan näyttö osoittaa esilämmitysajan päättymisen. Näyttöön tulee viesti LOAD.
3. Avaa ovi ja aseta ruoka uunitilaan.

VAROITUS
Palovammavaara. Avaa luukku aina varovasti uunin ollessa kuuma.

4. Työnnä USB-paistomittarin neula tuotteen keskikohtaan käyttämättä liikaa voimaa.
5. Työnnä USB-liitinpää uunissa olevaan USB-liitäntään.

   Merkkivalo palaa tauotta.

6. Sulje uunin ovi. Merkkivalo vilkkuu (0,5 s päällä – 0,5 s pois).

TÄRKEÄÄ

Jos merkkivalo vilkkuu nopeasti (0,1 s päällä – 0,1 s pois), suuremmassa näytössä näkyy vilkkuva teksti “UPrb“ ja laitteesta kuuluu hälytysääni, varmista, että USB-paistomittari on kytketty. Tänä aikana kypsennys on keskeytettynä.

PAISTOMITTARIJAKSO toimii.
Kun asetettu arvo saavutetaan, uuni sammuu automaattisesti.

F.4.8.7 MONIVAIHEISET OHJELMAT

	Ruoka voidaan kypsentää eri vaiheissa.

Uunin avulla voidaan asettaa jokaiselle jaksolle enintään 4 vaihetta.

Monivaiheisen kypsennysjakson aikana uuni vaihtaa automaattisesti yhdestä vaiheesta toiseen. Jakso pysähtyy automaattisesti, kun kaikki vaiheet on suoritettu.

Monivaiheisen jakson ohjelmoiminen:

1. Aseta ensin kypsennysjakso (katso luku F.4 *Kypsennysjakson asetus*).
2. Pidä painettuna monen vaiheen painiketta jakson 2 lisäämiseksi.
3. Aseta vaihe 2.
   - Tässä kohdassa voidaan asettaa uuden vaiheen parametrit.
   - Toista menettely kaikille asetettaville vaiheille.
4. Käynnistä lopuksi kypsennysjakso käynnistyspainiketta painamalla.

Vaiheen poistaminen:

1. Valitse poistettava vaihe käyttäen näppäimistön nuolipainikkeita < / >.
2. Pidä roskakorin kuvaketta painettuna.

HUOM!
Kun poistat keskellä olevan vaiheen, myös seuraavat vaiheet poistuvat automaattisesti.

F.4.8.8 LISÄTOIMINNOT

Lisätoiminnot ovat toimintoja, joita voidaan lisätä kypsennysjaksoon. Ne aktivoidaan painamalla vastaavaa painiketta.

Tauko

- Lisää uusi vaihe.
- Paina taukopainiketta .
- Aseta haluamasi kesto käyttäen AIKA-painiketta.

HUOM!
Tätä lisätoimintoa voidaan käyttää käynnistysviiveenä, jos se asetetaan monivaiheisen jakson alkuun.

Pito

- Painamalla pitopainiketta lisätään pitojakso kypsennysjakson loppuun.
  Pitovaiheen aikana monivaihenäytössä näkyy kirjain H samalla kun aikanäytössä näkyy HOLd.
- Jos kypsennys perustuu aikaan, pitolämpötilaksi tulee + 65 °C. Jos kypsennys perustuu paistomittariin, pitolämpötilaksi tulee 5 °C enemmän kuin mitä asetettu ohjelämpötila on.

Kuumavesisäiliön tyhjennys

- Kuumavesisäiliötä ei voi tyhjentää jakson aikana.

Jäähdytys

- Jäähdytystä ei voi aktivoida jakson aikana.
- Oletusarvolämpötila on 25 °C, mutta sitä on mahdollista muuttaa näppäimistön avulla.
- Uunitilan todellisen lämpötilan saamiseksi näyttöön pidä painettuna lämpötilapainiketta yli 2 sekuntia.

F.5 Ohjelmat

Ohjelmapainike sallii tallennettujen kypsennysjaksojen esiin hakemisen sekä uusien jaksojen luomisen ja tallentamisen.

Jos haluat poistua ohjelmien luonnista, paina jotakin kypsennystavan painiketta painettuna.

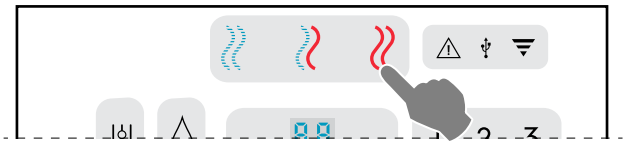

Ohjelman tallentaminen

- Aseta ensin kypsennysjakso (katso kappale F.4 *Kypsennysjakson asetus*).
- Pidä ohjelmapainiketta painettuna. Näytössä näkyy ensimmäisen käytettävissä olevan ohjelman numero.

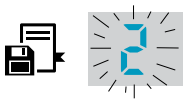

- Valitse haluamasi ohjelman numero (01– 99) käyttäen nuolia < / >.
- Ohjelmanäyttö vilkkuu edelleen muutaman sekunnin ajan. Pidä samaa painiketta painettuna muutaman sekunnin ajan toimenpiteen päättämiseksi, kunnes äänimerkki vahvistaa ohjelman tallentuneen.
- Paina käynnistyspainiketta ⊙ ohjelman käynnistämiseksi.

HUOM!
Kuumavesisäiliöllä varustetuissa malleissa on valmiiksi tallennettuna kaksi esiasetusohjelmaa regenerointia varten, ja ne ovat käytettävissä ohjelmanumeroilla “1“ ja “2“.

Regenerointiohjelmat:

1. **Regenerointi lautasella** – ihanteellinen ruokatarjoilua varten
   Kaksoisvaihe:
   - 2 minuutin kiertoilmajakso, 120 °C, luukku suljettuna ja tuuletusteho 4
   - 5 minuutin yhdistelmäjakso, 120 °C, 20 %:n kosteustaso ja tuuletusteho 4
2. **Regenerointi tarjottimella** – ihanteellinen ruoan kuumentamista varten
   15 minuutin yhdistelmäjakso, 120 °C, 40 %:n kosteustaso ja tuuletusteho 5

Ohjelman poistaminen

- Valitse poistettava ohjelma.
- Pidä painiketta < 🗑 (poisto) painettuna muutaman sekunnin ajan ja paina samaa painiketta uudelleen poistotoimenpiteen vahvistamiseksi.

Ohjelmien lataaminen laitteeseen ja laitteesta – USB

Tämä toimenpide on mahdollinen ainoastaan **tuomalla näyttöön uunin käyttötilan**.

HUOM!
Uunin käyttötila voidaan tuoda näyttöön pitämällä painettuna jotakin käytettävissä olevien kypsennystapojen painikkeista kuvan osoittamalla tavalla.

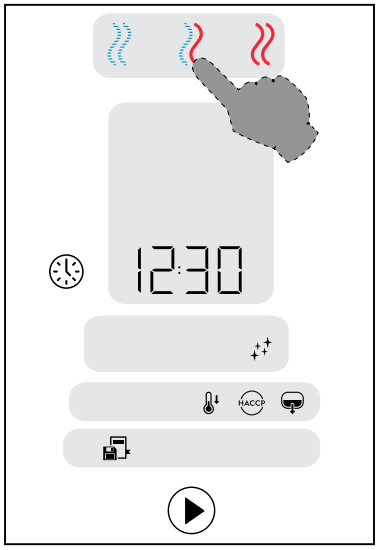

1. Työnnä USB-muistitikku liitäntään.
2. Jos haluat ladata ohjelmia laitteeseen tai laitteesta, pidä ohjelmapainiketta painettuna, kunnes lämpötilan näyttöön ilmestyy PrOG.
3. Käytä näppäimistöllä olevia nuolipainikkeita < / > ja valitse komento“Lataa laitteelle“tai“Lataa laitteelta“.
   Sana“dnLo“tai“UPLO“tulee aikanäyttöön riippuen valinnastasi.
4. Pidä ohjelmapainiketta painettuna laitteelle tai laitteesta lataamisen käynnistämiseksi.
   Kaikki ohjauspaneelin merkkivalot alkavat vilkkua.
5. Lopuksi aikanäyttöön tulee vilkkuva sana End, joka vahvistaa toimenpiteen päättymisen.
6. Poista USB-muistitikku liitännästä.

Ohjelmien hakeminen pilvipalvelusta

Uuni on kytkettävissä internetiin, josta voidaan hakea paistoohjelmia (reseptejä) pilvipalvelusta.

Kun pilvipalvelusta on haettu yksi tai useampi ohjelma laitteeseen, lämpötilan ja ajan näyttöruutuihin ilmestyy viesti "CLOU PrOG".

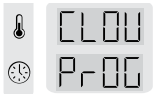

Ladattujen ohjelmien lukumäärä näkyy ohjelmanäytössä.

- Uusia ohjelmia voi lisätä laitteeseen painamalla mitä tahansa painiketta. Viesti "CLOU PrOG" katoaa.

HACCP-lokin lataaminen laitteesta

Tämä toimenpide on mahdollinen ainoastaan tuomalla näyttöön uunin käyttötilan.

1. Työnnä USB-muistitikku liitäntään.
2. Jos haluat ladata laitteesta HACCP-lokin, pidä HACCP-painiketta painettuna, kunnes lämpötilan näyttöön ilmestyy merkintä HACP.
   Sana “dnLo“ tulee aikanäyttöön.
3. Kaikki ohjauspaneelin merkkivalot alkavat vilkkua.
4. Lopuksi aikanäyttöön tulee vilkkuva sana End, joka vahvistaa toimenpiteen päättymisen.
5. Poista USB-muistitikku liitännästä.

F.6 Merkkivalot

HUOM!
Merkkivalot eivät ole painikkeita vaan ainoastaan toimintojen tai varoitusten valoja.

HÄLYTYS

Valo vilkkuu osoituksena toimintahäiriöstä. Kyseessä voi olla varoitus tai virhe.

USB

Tämä valo osoittaa, että USB-väline on asetettu liitäntään. Aluksi se vilkkuu, ja kun USB-väline on tunnistettu, valo jää palamaan.

Wi-Fi

Tämä valo osoittaa yhteyden Wi-Fi-verkkoon (vain käytettäessä sopivaa lisävarustetta).

F.7 Erikoistoiminnot

Erikoistoiminnoilla voidaan parantaa uunin käyttöä ja sitä voidaan käyttää enemmän tai vähemmän tehokkaasti.

VEDEN RUISKUTUS

Kypsennysjakson aikana on mahdollista lisätä uunitilan kosteutta määrätyn tyyppistä kypsennystä varten.

Ruiskutuksen kesto sekunteina säädetään painamalla tätä painiketta toistuvasti (jokainen viiva = 10 sekunnin kesto).

Yllä olevassa kuvassa (esimerkiksi) näkyvät 3 viivaa vastaavat 30 sekuntia kestävää veden ruiskutusta.

VAROITUS
Avaa luukku varovasti, vesi ruiskutetaan puhaltimeen.

PUHALLIN

Tämän toiminnon avulla voit säätää puhaltimen nopeutta määrätyn tyyppistä kypsennystä, kuten hellävaraista kypsennystä varten.

Säädä 5 nopeustasoa painamalla painiketta toistuvasti.

Yllä olevassa kuvassa (esimerkiksi) näkyvät 4 viivaa vastaavat suurta nopeutta.

F.8 HORMIN HALLINTA

Kun hormi on asennettu uuniin ja aktivoitu, uunin näytössä näkyy teksti, joka muistuttaa siitä, että hormia on huollettava tietyn käyttöajan jälkeen.

Tekstin merkitys

CLLP	Puhdista hormin lamppu.
rEPL	Vaihda hormin lamppu.
CLCS	Puhdista hormin lauhdevesiallas.
CLFt	Puhdista hormin pisaraerotin ja vedenerotussuodatin.

Tämä muistutus voidaan jättää huomiotta vai vahvistaa se, jos huollon on suorittanut huoltotiimi.

Muistutuksen ohittamiseksi:

- Paina pelkästään KÄYNNISTYSPAINIKETTA.

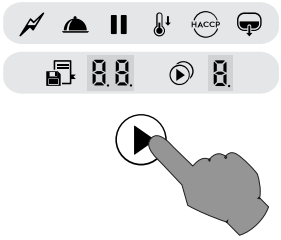

Muistutukset ilmestyvät vasta 7 päivän jatkuvan toiminnan jälkeen.

F.9 Puhdistusjaksot

F.9.1 Aseta puhdistusjakso

Uuni on varustettu uunitilan automaattista puhdistusta varten.

TÄRKEÄÄ
Esinevahinkojen, loukkaantumisten ja vakavien tapaturmien välttämiseksi poista kaikki esineet (alustat, lisävarusteet jne), lukuun ottamatta vaunua, uunitilasta ennen pesujakson käynnistämistä.

- Puhdistustilan voi aktivoida painamalla painiketta .

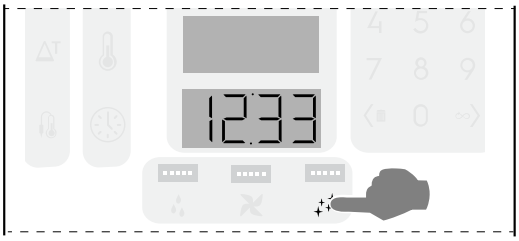

- Paina painiketta toistuvasti valitaksesi jonkin käytettävissä olevista puhdistusohjelmista.

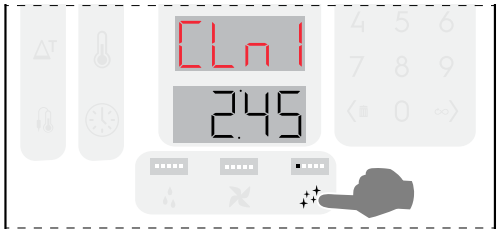

F.9.2 Käytettävissä olevat puhdistusjaksot

CLn1	**Hellävarainen** = Täydellinen hellävarainen pesuohjelma Puhdistus vähäisen lian tasolle, esimerkiksi höyrytys, leivonta tai yksittäiset kuormat, joiden kypsennyslämpötila on alle 200°C
CLn2	**Keskitaso** = Täydellinen keskitason pesuohjelma Puhdistus keskitason lialle, esimerkiksi paahtaminen tai leivonta, joiden kypsennyslämpötila on alle 200°C
CLn3	**Tehokas** = Täydellinen tehokas pesuohjelma Puhdistus keskimääräistä runsaammalle lialle, jossa on paistamis- ja grillausjäämiä
CLn4	**Huuhtelu** = Huuhteluohjelma Huuhtelu kylmällä vedellä

CLn5	**Lyhyt** = Lyhyt pesuohjelma Erittäin lyhyt puhdistus vähäiselle likamäärälle, esimerkiksi höyrytykseen, paistamiseen tai yksittäisiin kuormiin, joissa kypsennyslämpötila on alle 200°C (**ilman kalkinpoisto- ja kuivausvaihetta** kattilalla varustetuissa malleissa)
dESC (vain varustetuissa malleissa)	**Kalkinpoisto** = kalkinpoisto-ohjelma Erityinen huolto-ohjelma kattilaan kertyneen kalkin poistamiseen.

Puhdistuspainikkeen valaistut LED-merkkivalot

CLn1	■
CLn2	■■
CLn3	■■■
CLn4	■■■■
CLn5	■■■■■
dESC (vain varustetuissa malleissa)	***ei mitään***

F.9.3 Käynnistä jakso

- Paina painiketta ⊙ jakson käynnistämiseksi.

TÄRKEÄÄ
Jos uunitilan lämpötila on liian korkea, KÄYNNISTYSPAINIKE ⊙ ei ole käytettävissä. Jäähdytä uuni painamalla painiketta 🌡.
Puhdistusainetta tulee levittää vasta jäähdytysjakson päätyttyä, koska korkea lämpötila voisi laukaista kemiallisen reaktion.

- Ennen valitun puhdistusjakson käynnistämistä näyttöön tulee viesti, joka muistuttaa sisätilan tyhjentämisestä. Avaa ovi ja **POISTA KAIKKI ESINEET sisätilasta** (pannut, uunipellit, lisävarusteet jne.!!).

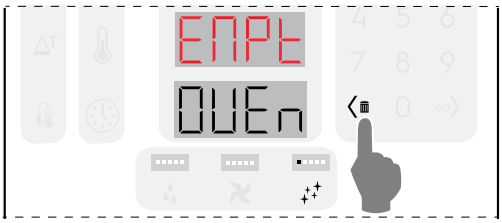

Vahvista painamalla näppäimistöstä painiketta 〈🗑.

- Tällöin näyttöön tulee viesti, joka muistuttaa puhdistusaineiden lisäämisestä. Laita puhdistusainetta uunitilan suodattimeen ja huuhtelu- ja kalkinpoistotabletti sille tarkoitettuun vetolaatikkoon (sen sijaintikohta vaihtelee mallin mukaan).
  Määrät vaihtelevat valitun jakson mukaan (katso tämän luvun sisältämisä taulukoita tai uunissa olevaa tarraa).

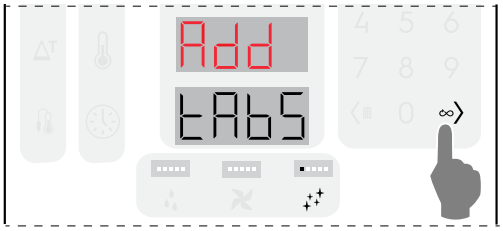

Vahvista kiinteän kemikaalin lisääminen painamalla painiketta ∞〉.
Jos uunitilan lämpötila on yli 40 °C [104 °F], uuni pakottaa jäähdytyksen käynnistymisen ennen puhdistusjaksoa. **Puhdistusainetta tulee levittää vasta jäähdytysjakson päätyttyä, koska korkea lämpötila voisi laukaista kemiallisen reaktion.**

- Sulje luukku.
  Uuni suorittaa lyhyen puhdistuksen valmistelun ja tarkistaa turvallisuussyistä, onko uunitilassa edelleen esineitä. Alanäytössä näkyy pieni animaatio

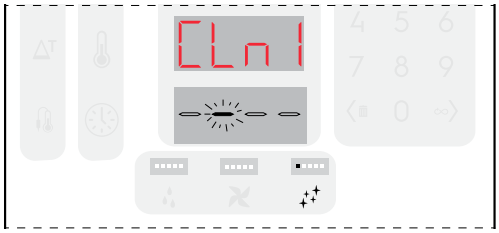

- Jos haluat **peruuttaa puhdistusjakson** tämän vaiheen aikana, paina START PAUSE ⊙ -painiketta. Näytössä näkyy ilmoitus, joka kieltää poistamasta mitään kemikaalia uunitilasta ja/tai lokerosta.

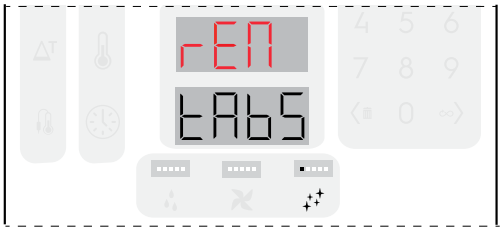

TÄRKEÄÄ
Voit poistaa tabletit käyttämällä käsineitä ja nostamalla suodattimen pois paistokammion keskeltä. Sen jälkeen kannattaa suorittaa huuhtelujakso.

Puhdistusjakso alkaa puhdistuksen valmistelun päätteeksi.

- **Jos uunitilassa tunnistetaan esine**, näytöissä näytetään teksti “EMPt ovEn“ ja äänimerkki kuuluu. Avaa ovi, poista esine ja paina ∞〉 -painiketta. Puhdistuksen valmistelu alkaa uudelleen. Sen jälkeen puhdistusjakso alkaa.

F.9.4 Näytöissä näkyvät puhdistusjakson tiedot

Eri näytöissä näkyy seuraava teksti:

Jakson asettamisen aikana:

- Lämpötilan näyttö = valittu jakso (esimerkiksi CLn1).
- Ajan näyttö = jakson arvioitu kesto.

Jakson käynnistämisen jälkeen:
- Lämpötilan näyttö = valittu jakso.
- Ajan näyttö = jäljellä oleva aika.

Jakson päättyessä:
- Lämpötilan näyttö = valittu jakso.
- Ajan näyttö = viesti “End“.

Puhdistustilasta voi poistua painamalla mitä tahansa painiketta.

F.9.5 Detergents

Varmistaaksesi parhaan puhdistustuloksen ja suojataksesi uunia puhdistusohjelmilla käytä Electrolux Professionalin hyväksymiä pesuaineita, huuhteluainetta ja kalkinpoistoainetta, jotka ovat nesteluokan 3 mukaisia nykyisten määräysten ja lakien mukaisesti.

TÄRKEÄÄ
Käytä vain alkuperäisiä tai suositeltuja puhdistus- ja huoltotuotteita. Muut kuin alkuperäiset tai Electrolux Professionalin suosittelemat puhdistusaineet voivat vahingoittaa laitetta vakavasti.
Takuu ei korvaa vahinkoja, jotka johtuvat muiden kuin valmistajan suosittelemien puhdistus- ja hoitotuotteiden käytöstä.
Vääristä puhdistuskemikaaleista voi jäädä jäämiä uunitilaan ja/tai ne voivat aiheuttaa uunitilassa voimakkaita kemiallisia reaktioita, jotka voivat johtaa vakaviin seurauksiin ja pahimmassa tapauksessa jopa räjähdykseen.

A

Standardikonfiguraatio

KIINTEÄ pesuaine

Avaa ja tyhjennä seuraavissa taulukoissa ilmoitettu määrä pusseja uunitilan pohjalla olevaan tyhjennyssuodattimeen.

TÄRKEÄÄ
Electrolux Professionalin hyväksymä puhdistusaine: puhdistustabletti C22 (mikäli saatavana) tai pesujauhe C23.

HUUHTELUAINE

B

Standardikonfiguraatio

KIINTEÄT huuhtelu- ja kalkinpoistotabletit

Avaa ja tyhjennä seuraavissa taulukoissa ilmoitettu määrä tabletteja niille tarkoitettuun vetolaatikkoon (katso seuraavia kuvia).

Kalkinpoistovaikutus vain kuumavesisäiliöllä varustetuissa malleissa.

TÄRKEÄÄ
Käytä vain Electrolux Professionalin huuhtelu- ja kalkinpoistotabletteja C25.

F.9.6 Pesuaineen täyttäminen

KIINTEÄN KEMIKAALIN KÄYTTÖ 6–10 RITILÄN MALLEISSA

Malli 6–10 GN		
Puhdistus-jakso	A	B
	Pesuaine	Huuhteluaine/ kalkinpoisto
	Määrä (tablettien/pussien määrä)	
CLn1	1	1
CLn2	2	1
CLn3	3	1
CLn4	0	0
CLn5	2	0
dESC	0	3

6 - 10 GN model

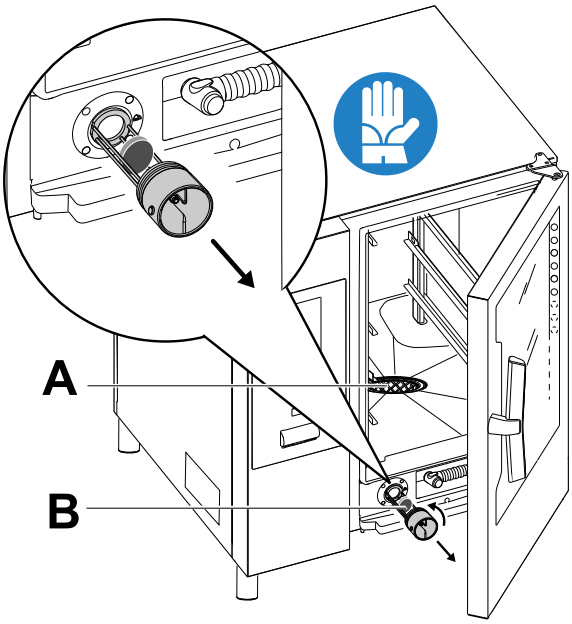

KIINTEÄN KEMIKAALIN KÄYTTÖ 20 RITILÄN MALLEISSA

Malli 20 GN		
Puhdistus-jakso	A	B
	Pesuaine	Huuhteluaine/ kalkinpoisto
	Määrä (tablettien/pussien määrä)	
CLn1	1	2
CLn2	2	2
CLn3	3	2
CLn4	0	0
CLn5	2	0
dESC	0	3

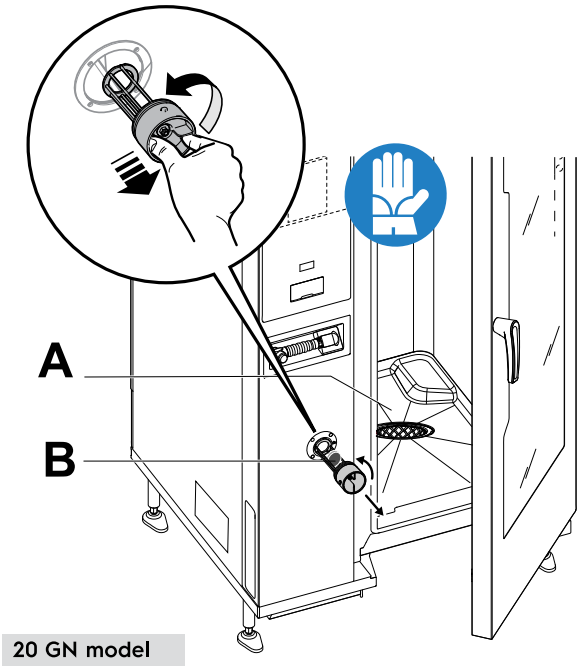

F.9.7 Varoitukset

TÄRKEÄÄ
20 ritilän malleissa käytä puhdistusjaksoja ainoastaan siten, että vaunu on uunin sisällä. Se auttaa tiivistämään alaosan aukot uunitilan ja oven välillä.

VAROITUS
Esinevahinkojen, loukkaantumisten ja vakavien tapaturmien välttämiseksi älä puhdista tai jätä lisävarusteit tai uunipeltejä (lukuun ottamatta vaunuja) laitteen sisään. Tyhjennä sisätila ennen jatkamista.

TÄRKEÄÄ
Älä käytä jauhemaista veteen liuotettua tai geelimäistä pesuainetta tai huuhteluainetta ja/tai klooria sisältävää ainetta.

VAROITUS
Sekä kemialliset aineet että kuuma höyry saattavat päästä ulos uunitilasta aiheuttaen palovammavaaran. Käytä käsineitä.
Lue aina käyttämäsi tuotteen käyttöturvallisuustiedotteet ja etiketit.

VAROITUS
Älä käynnistä kypsennysjaksoa, jos puhdistusjakso ei ole päättynyt ja/tai puhdistusjakson jälkeen, jos uunissa on vielä pesuainejäänteitä.

VAROITUS
Älä avaa kypsennystilan luukkua puhdistusjakson ollessa toiminnassa.

VAROITUS
Mikäli uunitilan luukusta tulee höyryä ja/tai luukun tiiviste näyttää kuluneelta tai vahingoittuneelta, älä käynnistä puhdistusjaksoa.
Ota yhteys huoltopalveluun.

F.9.8 PAKKOPUHDISTUS

Tämä toiminto mittaa uunin kypsennysajan, joka on kulunut viimeisestä automaattisesta puhdistusjaksosta laskien. Jos raja-arvo saavutetaan (oletusarvona on 24 h), uuden kypsennysjakson käynnistäminen ei ole sallittua.

- Aikanäytössä näkyy vilkkuva viesti "FCLn". Automaattisen puhdistusjakson aktivoiminen on välttämätöntä.

- Valitun puhdistusjakson päättyessä hälytysviesti "FCLn" katoaa näkyvistä; kypsennystoiminto on jälleen käytettävissä.

HUOM!
Toiminto on aktivoitavissa asiakkaan pyynnöstä uunin asennuksen aikana tai jälkeenpäin. Jos välttämätöntä, ota yhteys valtuutettuun asiakaspalveluun.

F.9.9 Kuumavesisäiliön kalkinpoisto (dESC)

Säännöllisen kiinteillä kemikaaleilla (siniset huuhtelu- ja kalkinpoistotabletit) tehdyn pesujakson aikana kuumavesisäiliö pidetään puhtaana kalkista. Erillinen “dESC“-jakso kannattaa kuitenkin suorittaa säännöllisesti sen mukaan, miten usein laitetta käytetään.

Tämän jakson valitseminen:

- Paina painiketta toistuvasti asettaaksesi dESC-jakson.
- Käytä 6– 10 GN-mallille ja 20 GN-mallille tarkoitettuja “C25“-tablettimääriä, kuten F.9.6 *Pesuaineen täyttäminen*-osiossa tai uunin omassa tarrassa ilmoitetaan.

- Voi käydä niin, että kyseisen ohjelman suorittamisen jälkeen näytössä näkyy jälleen höyrykehittimeen liittyvä virhekoodi. Toista tällöin toimenpide.
  Tämä on normaalia ja johtuu höyrykehittimeen kertyneestä suuresta kalkkimäärästä.
  Jos virhekoodi “dESC“ näkyy jälleen **kolmannen** huoltoohjelman suorittamisen jälkeen, ota yhteys huoltoon.

TÄRKEÄÄ
Valmistaja ei millään tavoin vastaa vahingoista, jos näitä määräyksiä ei noudateta.
Takuu ei myöskään kata kalkin vahingoittamien osien korjausta tai vaihtoa, jos vaadittuja veden syötön ominaisuuksia ei noudateta.

F.10 UUNIN KYTKEMINEN POIS PÄÄLTÄ

Uuni kytketään pois päältä painamalla painikkeen “O – I“ “O“-puolta.

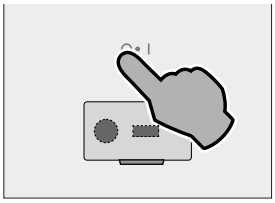

TÄRKEÄÄ

Uunitila kuivataan ennen kuin laite kytkeytyy pois päältä. Maksiminopeudella toimiva jäähdytyspuhallin jäähdyttää uunitilan komponentit ja kuivaa uunitilan. Punaisessa ja valkoisessa näytössä näkyy vilkkuva viesti: “OPEN DOOR“ (avaa luukku).

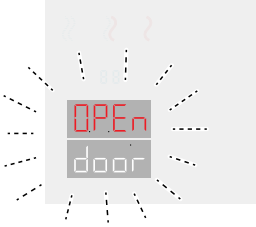

Uuni tyhjentää kuumavesisäiliön, jos sellainen kuuluu varustukseen. Kun uuni kytketään päälle seuraavan kerran ja valitaan kuumavesisäiliötä käyttävä kypsennystila, kuumavesisäiliö täytetään uudelleen.

- Jos uunin luukku avataan, kuivaus käynnistyy ja aikaa lasketaan 5 minuutista alaspäin. Sen jälkeen uuni kytkeytyy pois päältä.

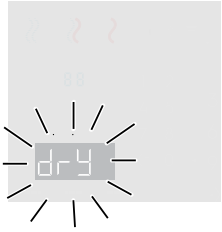

- Jos luukku on edelleen kiinni, näytöt vilkkuvat noin 30 minuutin ajan, minkä jälkeen uuni kytkeytyy pois päältä.

HUOM!
Kuivausta EI suoriteta, jos uuni on ollut kypsennys- tai pesutoiminnossa sammuttamisen hetkellä.

G LAITTEEN PUHDISTUS

VAROITUS
Katso “*VAROITUS ja turvallisuustiedot*“.

G.1 Huoltotiedot

Omistajan ja/tai laitteen käyttäjän on suoritettava huoltotyöt.

TÄRKEÄÄ
Takuu ei kata huonosta tai puutteellisesta huollosta johtuvia ongelmia, jotka on kuvattu jäljempänä.

G.2 Johdatus puhdistustoimiin

VAROITUS
Käytä kuumankestäviä käsineitä käsitellessäsi kuumia osia.

Ympäristövaikutuksen vähentämiseksi on suositeltavaa käyttää Electrolux Professional -puhdistustuotteita, joiden suunnittelussa on otettu kestävyys ja biohajoavuus huomioon.

Jos käytät muunlaista pesuainetta, noudata tarkasti tuotteen valmistajan ohjeita ja etikettiin/käyttöturvallisuustiedotteeseen merkittyjä turvallisuusmääräyksiä.

Huuhtele ja kuivaa huolellisesti.

VARO

- Älä käytä pesuun liuotinpohjaisia pesuaineita (trikloorieteeni tms.) tai hankausjauheita.
- Älä käytä laitteen pintojen puhdistamisessa kemiallisia aineita, kuten natriumhypokloriittia (valkaisuaine), suolahappoa tai muita happoja.

  Älä käytä näitä tuotteita edes laitteen lähellä olevien pintojen puhdistamiseen, sillä höyryt voivat vahingoittaa laitetta.
- Älä käytä puhdistamiseen teräsharjaa, teräsvillaa, kupariliinaa tai muita hankaavia tuotteita.

G.3 Laitteen puhdistaminen

Uuni likaantuu joka kerta, kun sitä käytetään kypsennykseen: uunin likaantumisen tyyppi ja lian sijaintipaikat riippuvat monesta tekijästä. Jäljempänä on tietoa puhdistettavien osien sijainneista ja siitä, miten usein ne tulee puhdistaa.

G.4 Paistokammio (uunitila)

On suositeltavaa puhdistaa se vähintään kerran päivässä, jos käyttö on päivittäistä. Käytettäessä tietyntyyppisiä kypsennystapoja saattaa olla tarpeen puhdistaa se useammin kuin kerran päivässä.

- Kun haluat puhdistaa paistokammion, paina puhdistuspainiketta ja valitse sopiva ohjelma (katso taulukko F.9.2 *Käytettävissä olevat puhdistusjaksot*).

G.5 Kuumavesisäiliö tai höyrynkehitin (vain näin varustelluissa malleissa)

Kalkinpoistovaihe sisältyy samoihin pesuohjelmiin kuin kypsennystilan pesu. Käytä jotakin seuraavista puhdistusohjelmista:

- CLn1 - Hellävarainen

- CLn2 - Keskitaso
- CLn3 - Tehokas

Muista lisätä erityiset tabletit F.9.6 *Pesuaineen täyttäminen*-kappaleessa kuvatulla tavalla.

Jos kattilan kalkinpoistoa ei tehdä säännöllisesti, kattilaan ja siihen liittyviin putkistoihin voi kertyä **kalkkisaostumia**, mikä voi heikentää uunin suorituskykyä ja luotettavuutta. dESC-jakso on suunniteltu erityisesti poistamaan kalkkisaostumia kattilasta ja sen hydraulisesta piiristä. Tämä jakso voidaan:

- aloittaa käyttäjän toimesta milloin tahansa manuaalisesti, tai
- käynnistää automaattisesti uunin toimesta, kun vilkkuva dESC-hälytys näkyy näytöllä, kuten alla on esitetty:

Poista ilmoitus painamalla mitä tahansa painiketta. Tämä varoitus ei estä mitään laitteen toimintoja.

Hälytys näytetään joka tapauksessa uudelleen aina, kun laite kytketään päälle, kunnes kalkinpoisto-ohjelma on suoritettu kokonaan.

G.6 Paistokammion suodatin

Kerran viikossa:

Tämä suodatin on selvästi näkyvissä paistokammion keskikohdassa, ja sitä käytetään estämään pesupumpun vaurioituminen ja/tai pesuainepiirin tukkeutuminen.

1. Nosta suodatin pois kotelosta.

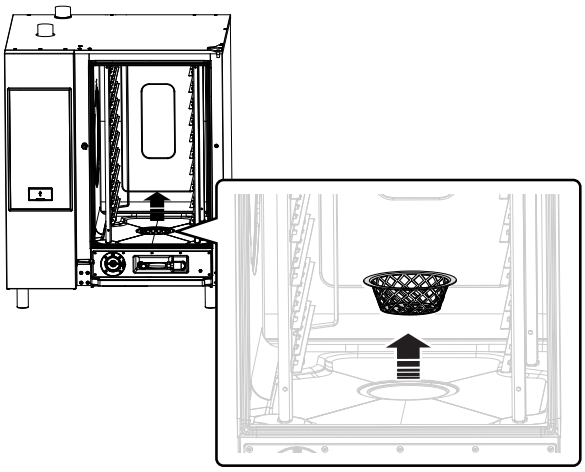

2. Pese suodatin astianpesukoneessa hellävaraisella ohjelmalla. Muussa tapauksessa pese suodatin käsin neutraalilla astianpesuaineella ja huuhtele se perusteellisesti.
3. Laita suodatin takaisin paikalleen.

G.7 Ilmasuodatin

Kyseessä on polyuretaanista valmistettu vaahtomuovikappale, joka on asetettu tukeen, jossa on raot uunin komponenttien jäähdytysilman sisääntuloa varten (katso esimerkiksi “pöydälle sijoitettavien“ mallien kuvasta).

Se estää keittiöympäristöstä tulevien epäpuhtauksien (öljyjen, rasvojen, jauhojen, jauheiden jne.) kulkeutumisen sisäisiin komponentteihin, mikä voisi aiheuttaa toimintahäiriöitä.

Kerran kuukaudessa:

1. Avaa suodattimen tuen lukitus ruuvaamalla irti ruuvit ja poistamalla tuki.

Kuva viittaavat malliin 6-10 GN

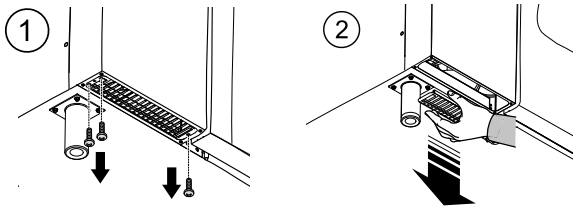

2. Poista suodatin ja puhdista se rasvasta pesemällä se astianpesuaineella.
3. Kuivaa suodatin ja aseta se takaisin tukeen.
4. Laita tuki takaisin paikoilleen. Jos tarpeen, kiinnitä se ruuveilla mallista riippuen.

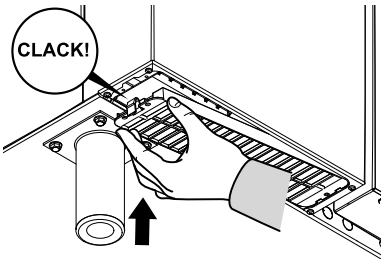

HUOM!
Sen asentaminen takaisin on pakollista turvallisuusvaatimusten vuoksi. Jos suodatin ei ole paikallaan, laite ei toimi.

G.8 Oven tiiviste

Uunin luukun ympärillä oleva silikonitiiviste on tärkeä elementti, jonka avulla saavutetaan halutut kypsennystulokset ja estetään ilman, veden ja höyryn vuotaminen uunin käytön aikana. Tiiviste on uunin eniten rasituksen kohteeksi joutuva elementti, koska siihen kohdistuu monenlaisia kuormituksia: lämpöä, kemikaaleja ja fysikaalista kuormitusta.

Puhdista uunin luukku ja tiiviste (ennen puhdistusta tai sen jälkeen) vähintään kerran päivässä mikrokuituliinalla, joka on kasteltu lämpimällä vedellä, jossa on neutraalia pesuainetta. Päivittäinen hoitaminen pidentää huomattavasti tiivisteen käyttöikää. Tiivisteen puhdistamiseen ei saa käyttää hankaavia tuotteita.

TÄRKEÄÄ
Jos käytetään yli 260 °C kypsennyslämpötiloja, puhdista tiiviste muutamia kertoja päivässä. Uunia ei saa jättää pitkäksi aikaa käyntiin korkeassa lämpötilassa ilman ruokaa.

Vaihda uunin luukun tiiviste kuuden (6) kuukauden välein.

Tiivisteen vaihto:

1. Poista tiiviste sen urasta.
2. Puhdista tiiviste kaikesta liasta.
3. Kiinnitä uusi tiivistenauha kaikkialle tiivisteen kiinnitysuraan.

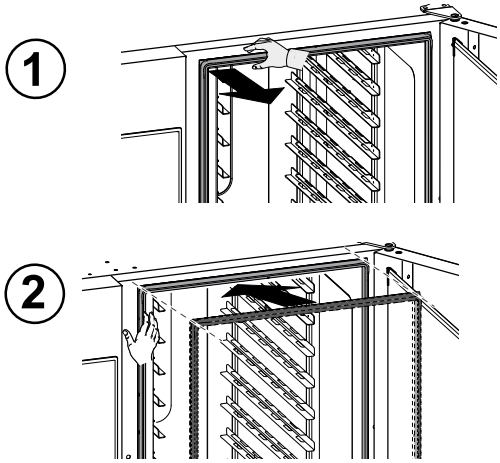

G.9 Sisälasiluukut ja paistokammion lasi

Uunin oveen asennettujen lasien pitäminen puhtaana on tärkeätä kahdesta syystä: se suojaa käyttäjää uunitilassa muodostuvalta lämmöltä ja mahdollistaa katsomisen sisään kypsennyksen tarkkailemiseksi milloin tahansa.

Paistokammion **jokaisen pesujakson jälkeen**:

1. Puhdista sisälasin reunat. Katso alla oleva kuva (malli 20GN);

2. Paina uunin oven ollessa auki kahta pidikettä (ylhäällä ja alhaalla) kuvan osoittamalla tavalla, jotta pääset käsiksi sisälasien ja ulkolasin väliseen tilaan.

   Puhdista lasisten sisäluukkujen molemmat puolet lasinpuhdistusaineella.

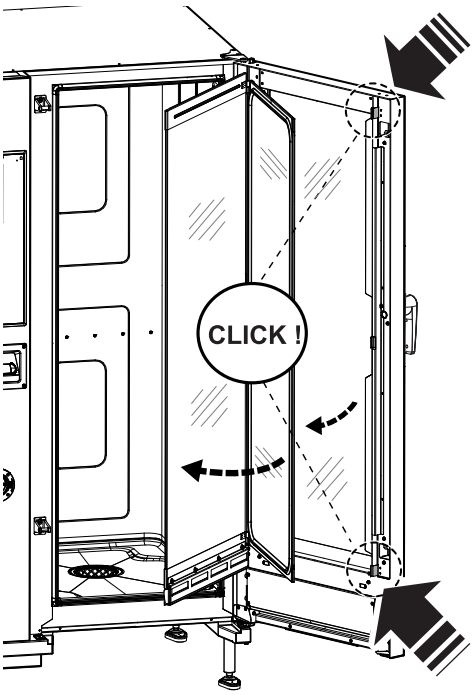

3. Puhdista sitten kaikki saavutettavissa olevat pinnat luukkujen välissä.

4. Kiinnitä sisälasi kiinnikkeisiin ja sulje uunin luukku.

G.10 Oven alue

TÄRKEÄÄ
On hyvin suositeltavaa puhdistaa **joka päivä** koko luukkua ympäröivä alue, kumitiiviste sekä sisälasi, erityisesti reunan läheltä.

Kypsennysjakson jälkeen uunin luukku, sisälasi, tiiviste ja luukkua ympäröivä alue voivat likaantua uunista tulevista rasvaisista höyryistä.

Toimenpiteet tulee tehdä lasin ollessa kylmä eikä puhdistamiseen saa käyttää hankaavia sieniä tai puhdistusaineita.

1. Puhdista huolellisesti uunin luukkua ympäröivä alue kuten seuraavassa kuvassa:

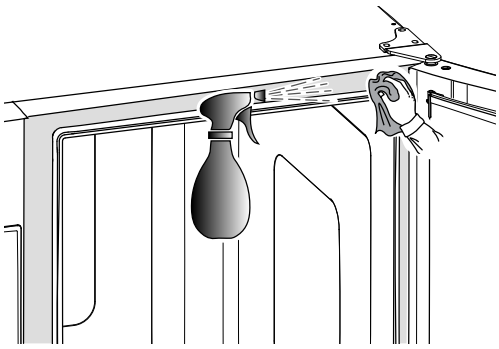

2. Puhdista kumitiivistettä pitkin.

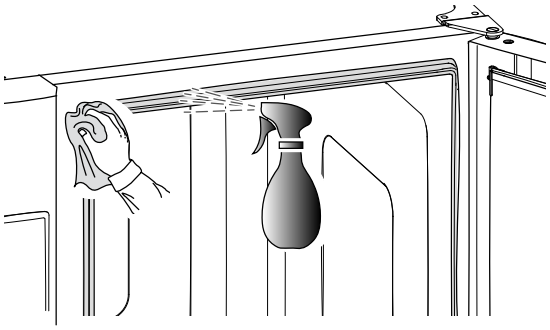

G.11 Poistojärjestelmän tehokkuuden tarkastus

Kypsennyksen aikana muodostuneet jäämät voivat paistokammion säännöllisestä puhdistuksesta huolimatta kovettua

ulkoiseen poistoputkeen. Sen vuoksi on tärkeätä tarkastaa poistojärjestelmän tehokkuus ja puhdistaa ulkoinen putki heti kun siinä on havaittavissa tukkeutumisen merkkejä. Tyhjennysputki tulee puhdistaa vähintään **kerran vuodessa**.

G.12 Lauhdevesiastia

Paistokammion alla oleva muovinen tippa-astia takaa, että luukun avaamisen yhteydessä tiivistyneet höyryt kerääntyvät siihen ja poistuvat laitteesta.

Puhdista se hygieenisistä syistä seuraavasti:

1. Puhdista tippa-astian tyhjennysputki (“A“) säännöllisesti vedellä.

   Jos poistovettä ei tule tasaisesti, suihkuta poistoputkeen neutraalia pesuaineliuosta ja anna sen sulattaa kovettumat ennen vesisuihkulla puhdistamista.
2. Poista metallisuojus (“B“) ja käytä samaa menetelmää yksittäisen suuntaventtiilin (“C“) puhdistamiseen.

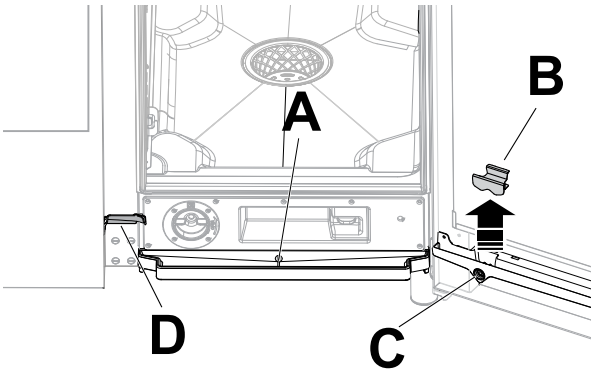

3. Käytä säännöllisesti nailonisilla harjaksilla varustettua putkiharjaa (toimitetaan laitteen mukana riippuen mallista) kourun (“D“) puhdistamiseen.

G.13 Paistomittari

Kypsennyksen aikana muodostuneet jäämät voivat paistokammion säännöllisestä puhdistuksesta huolimatta kovettua paistomittariin haitaten siten lämpötilan valvontaa.

Uunin ja paistomittarin optimaalisen toiminnan varmistamiseksi on suositeltavaa puhdistaa paistomittari käsin **joka päivä** käyttäen kädenlämpöistä vettä ja neutraalia saippuaa, välttäen johdon menemistä solmuun, ja huuhdella se vedellä.

TÄRKEÄÄ
Ole erityisen varovainen anturia käsitellessäsi. Muista, että se on terävä esine. Ole siis varovainen, erityisesti puhdistamisen aikana.

G.14 Muut pinnat

- Puhdista ulkoise lasi-, metalli- ja muoviosat vain miedolla pesuaineella. Lopeta tuotteiden käyttö heti, jos näet tai tunnet pinnoissa muutoksia ja huuhtele hyvin vedellä (esimerkiksi: lasin himmeneminen/naarmuuntuminen/muu tai muovin värin haalistuminen/sulaminen/muu tai metallin ruoste/läiskät/naarmut). Huuhtele ja kuivaa huolella.

TÄRKEÄÄ
Älä käytä natriumhypokloriittia sisältäviä puhdistusaineita muovikahvan puhdistamiseen.

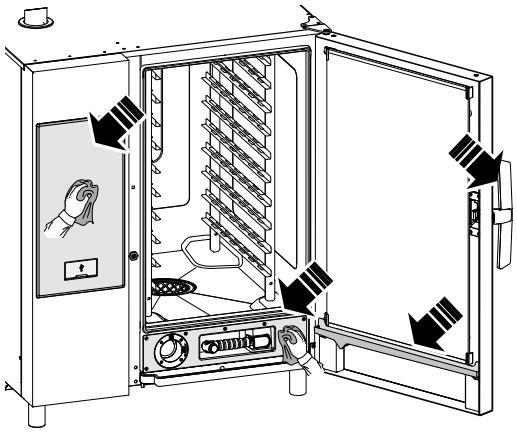

- Puhdista ruostumattomat teräsosat päivittäin haalealla saippuavedellä.

  Huuhtele runsaalla vedellä ja kuivaa huolella.
- Älä käytä ruostumattomien teräspintojen puhdistamiseen teräsvillaa, teräsharjoja tai -kaapimia, sillä niistä voi irrota rautapitoisia hiukkasia, jotka hapettuessaan aiheuttavat ruostumista.

G.15 Käyttämättäoloajat

Mikäli tuote on pitkän aikaa käyttämättä, noudata seuraavia ohjeita:

- Sulje vesihana (-hanat), jos varusteena.
- Sulje kaasuventtiilit
- Katkaise virransyöttö tai poista pistoke pistorasiasta, jos se on kytkettynä
- Puhdista pinnat, hankaa kaikkia ruostumattomasta teräksestä valmistettuja pintoja voimakkaasti vaseliiniöljyyn kastetulla liinalla niin, että pinnoille muodostuu suojaava kalvo.
- Tuuleta tilaa säännöllisesti.

TÄRKEÄÄ
Takuu ei kata vahinkoja, jotka johtuvat jään muodostumisesta laitteen putkiin.

G.16 Kulutusosien vaihtaminen

On osia, jotka kuluvat normaalin käytön aikana. Ne eivät kuulu valmistajan takuun piiriin.

G.17 Korjaaminen ja erikoishuolto

HUOM!
Korjaukset ja erikoishuoltotoimet suorittaa pätevä, valtuutettu henkilökunta. Huolto-oppaan voi pyytää valmistajalta.

G.18 Huoltovälit

On suositeltavaa noudattaa alla olevan taulukon mukaisia aikavälejä:

Huolto, tarkastukset ja puhdistus	Taajuus	Vastuu
Tavallinen puhdistus • Puhdista laite ja sitä ympäröivä alue yleisesti.	• Päivittäin	• Käyttäjä
Mekaaniset suojalaitteet • Tarkasta kunto ja mahdollinen osien vääntyminen, löystyminen tai irtoaminen.	• 6 kuukauden välein	• Huoltopalvelu

Huolto, tarkastukset ja puhdistus	Taajuus	Vastuu
Tarkastus • Tarkista, että mekaaniset osat eivät ole murtuneet tai vääntyneet. Tarkista ruuvien kireys sekä varoitusten, tarrojen ja symboleiden lukukelpoisuus ja vaihda ne tarvittaessa.	• Vuosittain	• Huoltopalvelu
Laitteen rakenne • Kiristä laitteen tärkeimmät pultit (ruuvit, kiinnitysjärjestelmät jne.).	• Vuosittain	• Huoltopalvelu
Turvamerkinnät • Turvamerkintöjen luettavuuden ja kunnon tarkastus	• Vuosittain	• Huoltopalvelu
Sähkötaulu • Tarkasta kaikkien sähkötaulun sisälle asennettujen komponenttien kunto. Tarkasta sähkötaulun ja laitteen osien välinen kaapelointi.	• Vuosittain	• Huoltopalvelu
Virtajohto • Tarkasta virtajohto (vaihda tarvittaessa).	• Vuosittain	• Huoltopalvelu
Laitteen yleinen tarkastus • Tarkasta kaikki osat, sähkölaitteet, syöpyminen, putket jne.	10 vuoden välein[1]	• Huoltopalvelu

1. Laite on suunniteltu ja valmistettu kestämään noin 10 vuotta. Tämän ajan kuluttua (käyttöönotosta) laitteelle on tehtävä yleistarkastus ja huolto.

G.19 Huollon yhteystiedot (vain Australia)

Huolto ja varaosat, ota yhteys:

Electrolux Prodessional

- Eurotec Australia PTY LTD
  8/13 Berry Street, Clyde, New South Wales 2142, Australia
  T: +61 1300 877 999
  Verkkosivusto: www.eurotecaustralia.com.au

Zanussi

- Luus Industries PTY LTD
  250 Fairbairn Road, Sunshine West, Victoria 3020, Australia
  T: +61 3 9240 6822
  Verkkosivusto: www.luus.com.au

Molemmat tuotemerkit

- Electrolux Professional Australia PTY LTD
  Huoneisto 304, 44 Lakeview Drive Scoresby, VIC 3179
  PUHELIN: 1300368299

H VIANETSINTÄ

H.1 Johdanto

Laitteen normaalin käytön aikana voi ilmetä joitakin toimintahäiriöitä. Joissakin tapauksissa käyttöongelmat voidaan poistaa helposti ja nopeasti noudattaen alla esitettyjä ohjeita.

Toimintahäiriön sattuessa mahdollisesti varustukseen kuuluvaan näyttöön tulee aina varoitusviesti tai hälytys, joka kuvaa vian.

Mikäli ongelma toistuu, ota yhteys asiakaspalveluun:

1. Kytke laite irti sähköverkosta.
2. Kytke irti ennen laitetta oleva suojakytkin.
3. Sulje mahdolliset kaasu- ja vesihana(t).
4. Muista ilmoittaa
   - häiriön laatu
   - laitteen PNC (tuotteen valmistuskoodi)
   - Ser. No. (laitteen sarjanumero).

TÄRKEÄÄ
Valmistuskoodi ja sarjanumero ovat välttämättömiä laitteen tyypin ja valmistuspäivämäärän selvittämiseksi.

H.2 Vikakoodit

Tarkista varoituksessa mainittu poikkeavuus ja ota tarvittaessa yhteys asiakaspalveluun.

Vika	Vian tyyppi	Kuvaus	Mahdolliset syyt	Toimenpiteet
ACUP	Laitteen pysähtyminen	Ohjelmistopäivityksen virheen ilmenemisen jälkeen	Käyttöliittymän ja ACU:n välinen tiedonsiirtoprotokolla ei toimi	Ota yhteys huoltoon.
CHEM	Varoitus	Uuni havaitsee veden puutteen, kun EV11 avautuu.		Veden virtaus on alhainen. On tarpeen tarkistaa, ovatko kaikki kemikaalit liuenneet vastaavista pesuainelokeroista.
CLLP	Muistutus	Vain tehotaso 4 hormissa		Puhdista hormin lamppu.
CLCS	Muistutus	Tehotasot 3 ja 4 hormissa		Puhdista hormin lauhdevesiallas.
CLFt	Muistutus	Tehotasot 3 ja 4 hormissa		Puhdista hormin pisaraerotin ja vedenerotussuodatin.
CLdr	Varoitus	Puhdistusainelokeron tulppa puuttuu ennen kypsennys- tai puhdistusohjelman käynnistämistä	• Laite ei havaitse puhdistusainelokeron tulppaa. Kypsennys- tai puhdistusohjelman KÄYNNISTÄMINEN ei ole mahdollista.	• Kierrä uunin etupuolella olevan puhdistusainelokeron tulppa kunnolla kiinni. • Jos virheilmoitus ei poistu, käännä tulppaa 180° ja kierrä se uudelleen kiinni. Ota yhteys huoltoon.
FCt	Laitteen pysähtyminen.		Käyttöliittymää ei ole ohjelmoitu ohjelmistolla.	
Hd04	Pysäyttää laitteen	Suihkutusventtiili BV4 ei toimi.		Kytke uuni pois toiminnasta/toimintaan. Jos ongelma toistuu, ota yhteys huoltoon.
PdEF	Pysäyttää uunin	Tallennetut oletusparametrit vioittuneet	Fyysisen muistin vika	Parametrimuisti on virheellinen • Yritä kytkeä uuni pois toiminnasta/toimintaan. • Mikäli ongelma toistuu, ota yhteys huoltoon.
rEPL	Muistutus	Vain tehotaso 4 hormissa		Vaihda hormin lamppu.
S111	Laitteen pysähtyminen		Tämä hälytys aktivoituu, kun järjestelmä havaitsee ohjelmiston epäjohdonmukaisuuden.	Ota yhteys huoltoon.
S126	Laitteen pysähtyminen		Tämä hälytys aktivoituu, kun järjestelmä havaitsee ohjelmiston epäjohdonmukaisuuden.	Ota yhteys huoltoon.
N°1 Ertc	Varoitus	Ongelma sisäisessä kellossa	Laitteiston ongelma (esimerkiksi paristo tyhjä).	On mahdollista, että jotkut toiminnot eivät toimi (esimerkiksi HCCP). • Ota yhteys huoltoon.
N°101 butn	Pysäyttää uunin	Paneelin jonkin painikkeen tai painikeyhdistelmän käyttö on pysyvästi estetty	Paneeliin on kohdistunut isku tai se on vaurioitunut.	Avaa väärä painikelukitus/lukitukset painamalla kaikkia painikkeita. Pysyvästi lukittuihin painikkeisiin syttyy valo näytössä näkyvän virheilmoituksen ajaksi.
N°103 FLA2	Uunin toiminnan pysäytys; vakava virhe	FRAM:n ja mikro-ohjaimen välisen yhteyskanavan toimintahäiriö tai juuttuminen	Tuntematon SPI-FLASH-muistiväline.	• Katkaise uunista virta ja kytke se uudelleen päälle. Jos ongelma ei katoa, ota yhteys huoltoon.
N°104 FrA1	Uunin toiminnan pysäytys; vakava virhe	FRAM-tunnus on muu kuin odotettu	Kommunikointi on mahdotonta ilman FRAM-muistia.	• Katkaise uunista virta ja kytke se uudelleen päälle. Jos ongelma ei katoa, ota yhteys huoltoon.
N°105 FrA2	Pysäyttää uunin; vakava virhe	FRAM-tehon epäonnistumisen tiedoksi laskettu MD5 on eri kuin tallennettu arvo	Tuntematon FRAM-muistiväline.	• Katkaise uunista virta ja kytke se uudelleen päälle. Jos ongelma ei katoa, ota yhteys huoltoon.
N°106 FrMC	Uunin toiminnan pysäytys; vakava virhe	FRAM-tehon epäonnistumisen tiedoksi laskettu MD5 on eri kuin tallennettu arvo	Ohjelmistovirhe; epäkelvot tiedot FRAM-muistissa.	• Katkaise uunista virta ja kytke se uudelleen päälle. Jos ongelma ei katoa, ota yhteys huoltoon.

Vika	Vian tyyppi	Kuvaus	Mahdolliset syyt	Toimenpiteet
N°107 SCbL	Pysäyttää puhdistuksen	Laite on kytketty päälle, mutta virtakytkimen palaute on edelleen POIS	• Johdotus • Löysä liitos.	Laite on kytketty päälle, mutta virtakytkin osoittaa edelleen tilaa POIS. Kypsentäminen on silti mahdollista. Puhdistustoiminto on estynyt turvallisuussyistä. • Yritä kytkeä uuni pois toiminnasta/toimintaan. Jos hälytys ei katoa, on edelleen mahdollista käyttää kypsennystä, mutta ei ole suositeltavaa käynnistää puhdistusjaksoa, ennen kuin huolto on korjannut ongelman. • Puhdista uuni käsin ja ota yhteys huoltoon.
N°110 bAtt	Varoitus	Pariston varaustaso alhainen	Vanhentuminen	Ota yhteyttä huoltoon pariston vaihtamiseksi.
N°111 rtc1	Varoitus HACCP ei toimi	RTC:n ja mikro-ohjaimen välinen kommunikointi on estynyt	Kommunikointi on mahdotonta sisäisen kellon vuoksi.	• Ota yhteys huoltoon
N°112 Urt2	Pysäyttää uunin	RTC:n pysäytysilmoitus on aktiivinen myös virran kytkemisen palautusmenettelyn jälkeen	Sisäinen kello on pysyvästi lukittu.	Ota yhteys huoltoon.
N°113 Urt3	Pysäyttää uunin	RTC:n sisäisessä oskillaattorissa on toimintahäiriö	Kellon oskillaattorin vika.	Ota yhteys huoltoon.
N°115 ACUS	Uunin käytön esto; vakava virhe	ACU-ohjelmistoversio (pää-uC) ei ole yhteensopiva nykyisen UI-ohjelmistoversion kanssa.	Väärä ohjelmisto ladattuna (esimerkki: ACU-piirilevyn vaihtamisen jälkeen ohjelmistoa ei ole ladattu palvelimelle)	ACU-ohjelmistoversio (pää-uC) ei ole yhteensopiva nykyisen UI-ohjelmistoversion kanssa. Ota yhteys huoltoon.
N°116 ACSS	Uunin käytön esto; vakava virhe	ACS-ohjelmistoversio (ACU-piirikortin sisällä) ei ole yhteensopiva nykyisen UI-ohjelmistoversion kanssa	Väärä ohjelmisto ladattuna (esimerkki: ohjelmistoa ei ole ladattu ACU-piirilevyn vaihdon jälkeen)	ACS-ohjelmistoversio (ACU-piirikortin sisällä) ei ole yhteensopiva nykyisen UI-ohjelmistoversion kanssa. Ota yhteys huoltoon
N°117 tCMS	Uunin toiminnan pysäytys; vakava virhe	TC-ohjelmistoversio (ACU-piirikortin sisällä) ei ole yhteensopiva nykyisen UI-ohjelmistoversion kanssa	Väärä ohjelmisto ladattuna (esimerkki: ACU-piirilevyn vaihtamisen jälkeen)	TC-ohjelmistoversio (ACU-piirikortin sisällä) ei ole yhteensopiva nykyisen UI-ohjelmistoversion kanssa. • Ota yhteys huoltoon
N°118 InuS	Pysäyttää uunin	Inverterin ohjelmistoversio (YODA-piirikortti) ei ole yhteensopiva nykyisen UI-ohjelmistoversion kanssa.	Väärä ohjelmisto ladattuna (esimerkki: ACU-piirilevyn vaihtamisen jälkeen)	Invertterin ohjelmistoversio (YODA-piirikortti) ei ole yhteensopiva nykyisen UI-ohjelmistoversion kanssa. Ota yhteys huoltoon
N°120 PUSr		Laskettu käyttöparametri poikkeaa tallennetusta arvosta	Kelvottomia tietoja käyttöparametreissa	• Ota yhteys huoltoon
N°121 PFAC	Pysäyttää uunin	Tehtaan parametrikartta vioittunut	Ohjelmiston tai laitteiston ongelma.	• Yritä kytkeä uuni pois toiminnasta/toimintaan. • Jos ongelma toistuu, ota yhteys huoltoon.
N°122 PUOr		Yksi tai useampi käyttöparametri on sallitun alueen ulkopuolella	Yksi tai useampi käyttöparametri on sallitun alueen ulkopuolella	• Ota yhteys huoltoon
N°123 PFOr		Yksi tai useampi tehdasparametri on sallitun alueen ulkopuolella	Yksi tai useampi tehdasparametri on sallitun alueen ulkopuolella	• Ota yhteys huoltoon
N°125 PCE1	Pysäyttää uunin	Virheellinen parametrien konfiguraatio: Laitteessa on kuumavesisäiliö muttei lambda-anturia		Virheellinen parametrien konfiguraatio: Laitteessa on kuumavesisäiliö muttei lambda-anturia.

Vika	Vian tyyppi	Kuvaus	Mahdolliset syyt	Toimenpiteet
N°130 EGA0	Pysäyttää uunin	Uunissa ei ole kelvollista KAASUTAULUKKOA	Ohjelmisto puuttuu	Uunissa ei ole kelvollista KAASUTAULUKKOA. Ota yhteys huoltoon.
N°131 EGAt	Pysäyttää uunin	Kyseisen laitemallin KAASUTAULUKKOA ei löytynyt	Ohjelmisto puuttuu	Kyseisen laitemallin KAASUTAULUKKOA ei löytynyt. Ota yhteys huoltoon.
N°132 EGAd	Pysäyttää uunin	Väärät KAASUTAULUKON tiedot	Ohjelmisto puuttuu	Väärät KAASUTAULUKON tiedot. Ota yhteys huoltoon.
N°135 ECLt	Pysäyttää uunin	Käytettävissä ei ole kyseisen MALLIN ja PESUAINETYYPIN puhdistustaulukkoa	Ohjelmisto puuttuu	Käytettävissä ei ole kyseisen MALLIN ja PESUAINETYYPIN puhdistustaulukkoa Ota yhteys huoltoon.
N°141 FLUE	Pysäyttää uunin	SPI-FLASH-muistin kirjoitusvirhe	Virhe SPI-FLASH-muistin kirjoittamisessa.	• Katkaise uunista virta ja kytke se uudelleen päälle. Jos ongelma ei katoa, ota yhteys huoltoon.
N°142 FLEE	Pysäyttää uunin	SPI-FLASH-muistilohkon tyhjennysvirhe (4 kb:n lohko)	Virhe SPI-FLASH-muistilohkon tyhjennyksessä.	• Katkaise uunista virta ja kytke se uudelleen päälle. Jos ongelma ei katoa, ota yhteys huoltoon.
N°145 FrrE	Pysäyttää uunin	FRAM-muistin lukuvirhe	Virhe FRAM-muistin lukemisessa.	• Katkaise uunista virta ja kytke se uudelleen päälle. Jos ongelma ei katoa, ota yhteys huoltoon.
N°146 FrUE	Pysäyttää uunin	FRAM-muistin kirjoitusvirhe	Virhe FRAM-muistin kirjoittamisessa.	• Katkaise uunista virta ja kytke se uudelleen päälle. Jos ongelma ei katoa, ota yhteys huoltoon.
N°150 USFO	Pysäyttää uunin	Virhe luotaessa USB-muistitikulle tiedostoa tai avattaessa sillä olevaa tiedostoa.	Virhe luotaessa USB-muistitikulle tiedostoa tai avattaessa sillä olevaa tiedostoa.	• Kokeile toista USB-muistitikkua.
N°151 USFC	Pysäyttää uunin	Virhe suljettaessa USB-muistitikulla olevaa tiedostoa	Virhe suljettaessa USB-muistitikulla olevaa tiedostoa.	• Kokeile toista USB-muistitikkua.
N°152 USrE	Pysäyttää uunin	Virhe luettaessa USB-muistitikulla olevaa tiedostoa	Virhe luettaessa USB-muistitikulla olevaa tiedostoa.	• Kokeile toista USB-muistitikkua.
N°153 USUE	Pysäyttää uunin	Virhe kirjoitettaessa tiedostoa USB-muistitikulle	Virhe kirjoitettaessa tiedostoa USB-muistitikulle.	• Kokeile toista USB-muistitikkua.
N°154 USdC	Pysäyttää uunin	Virhe luotaessa hakemistoa USB-muistitikulle	Virhe luotaessa hakemistoa USB-muistitikulle.	• Kokeile toista USB-muistitikkua.
N°155 USFU	Pysäyttää uunin	USB-muistitikulle ei voi kirjoittaa: USB-muistitikku on täynnä	USB-muistitikulle ei voi kirjoittaa: USB-muistitikku on täynnä.	• Kokeile toista USB-muistitikkua.
N°E160 nIU1	Varoitus Katkaisee vain yhteyden	Kommunikointi on mahdotonta ilman NIU-piirikorttia.	UI ei pysty kommunikoimaan NIU-yksikön kanssa, kun parametri 352 on asetettu arvoon 1	• Ota yhteys huoltoon
N°E161 nIUS	Varoitus Katkaisee vain yhteyden	NIU-ohjelmistoversio ei ole yhteensopiva UI-ohjelmistoversion kanssa.	Kun NIU on asennettu, sen on tunnistettu olevan epäyhteensopiva NIU-yksikön ohjelmistoversion kanssa	• Ota yhteys huoltoon.
N°E162 nIUH	Varoitus Katkaisee vain yhteyden	Tuntematon NIU	–	–
N°E163 nIUC	Varoitus Katkaisee vain yhteyden	NIU-konfiguraatio ei ole kelvollinen	–	–
N°E164 nIUP	Varoitus Katkaisee vain yhteyden	Kelvollista PNC:tä ja SN:ää ei löytynyt	–	–

Vika	Vian tyyppi	Kuvaus	Mahdolliset syyt	Toimenpiteet
N°200 ACUM	Pysäyttää uunin	Pääelektroniikkakorttia ei tunnistettu	Tiedonsiirtovirhe pääelektroniikkakortin kanssa.	• Kytke uuni pois päältä / päälle. • Jos ongelma toistuu, ota yhteys huoltoon.
N°201 MCtM / FU13	Pysäyttää uunin	Ylemmän invertterin tiedonsiirto-ongelma	• Moottorin invertterin ongelma. • Liitännän tai sähköinen ongelma	Tiedonsiirtovirhe uunitilan moottorin ylemmässä invertterissä. • Yritä kytkeä uuni pois toiminnasta/ toimintaan. • Jos ongelma toistuu, ota yhteys huoltoon.
N°202 MCbM/ Fd13	Pysäyttää laitteen.	Alempaa invertteriä e ole tunnistettu (MD1).	• Moottorin invertterin ongelma. • Liitäntään liittyvä tai sähköinen ongelma.	Tiedonsiirtovirhe uunitilan moottorin alemmassa invertterissä. Kytke uuni pois toiminnasta/toimintaan. Mikäli ongelma toistuu, ota yhteys huoltoon
N°203 CPUA	Pysäyttää uunin	ACS-mikroprosessori ei kommunikoi	ACU-vika.	• Käynnistä uuni uudelleen. • Jos ongelma toistuu, ota yhteys huoltoon.
N°204 CPUt	Pysäyttää uunin	TC-mikroprosessori ei kommunikoi	ACU-vika.	• Käynnistä uuni uudelleen. • Jos ongelma toistuu, ota yhteys huoltoon.
N°205 ACUP	Pysäyttää uunin	Tiedonsiirtoprotokollan virhe havaittu	ACU-yksikköä ei ole ohjelmoitu oikein.	• Kytke uuni pois päältä / päälle. • Jos ongelma toistuu, ota yhteys huoltoon.
N°210 EtC	Pysäyttää uunin	Uunitilan turvakytkin aktivoitunut (TSC)	• Uunitila on likainen. • Parametri COT on asetettu liian korkeaksi. • Turvatermostaatin tuntoelin tai kapillaari on vahingoittunut. • Puhallin on paikallaan kun lämpö on vielä päällä. • Lämpötilan TC-anturi antaa vääriä mittaustuloksia • Lämmön vuoto turvatermostaatin rungon alueella. • Huonelämpötila <5 °C	Uunitilan ylilämpötila saavutettu. Ota yhteys huoltoon.
N°211 EtUC	Pysäyttää uunin	Uunitilan ylilämpö	• Uunitila on likainen. • Parametri COT on asetettu liian alhaiseksi.	• Käynnistä jäähdytysjakso. Ellei se ole mahdollista, avaa ovi ja anna uunin jäähtyä. Puhdista uunitila. • Kun lämpötila laskee, on mahdollista käynnistää uusi kypsennysjakso. • SW-versiosta 1.8.0 alkaen on sallittua käyttää manuaalista jäähdytystä, kun tämä hälytys aktivoituu. Jos ongelma toistuu, ota yhteys huoltoon. • Jos ongelma toistuu, ota yhteys huoltoon.
N°212 ECEu	Pysäyttää jakson (ellei käynnissä oleva jakso ole 100 °C:n höyryjakso).	Ylemmän uunitilan lämpöparin vika	• Liittimen vika. • TC-anturin vika. • ACU-vika.	Uuni voi jatkaa toimintaansa vain 100 °C:n höyryjaksolla. Koko toiminnan palauttamiseksi ota yhteys huoltoon.
N°213 ECEd	Estää jakson (ellei käynnissä oleva jakso ole 100 °C:n höyryjakso).	Uunitilan pohjan lämpöparin vika	• Liittimen vika. • TC-anturin vika. • ACU-vika.	Uuni voi jatkaa toimintaansa vain 100 °C:n höyryjaksolla. Koko toiminnan palauttamiseksi ota yhteys huoltoon.

Vika	Vian tyyppi	Kuvaus	Mahdolliset syyt	Toimenpiteet
N°220 Etb	Pysäyttää kuumavesisäiliötä käyttävät ohjelmat	Kuumavesisäiliön turvatermostaatti laukeaa. Kuumavesisäiliön ylilämpö.	• Kuumavesisäiliössä ei ole vettä. • Kuumavesisäiliöön on kerääntynyt kalkkia. • Väärä TC-anturin asetus. • Turvatermostaatin tuntoelin tai kapillaari on vahingoittunut. • Lämmön vuoto turvatermostaatin rungon alueella. • Parametri BOT on asetettu liian korkeaksi. • Huoneenlämpö < 5 °C.	Uuni ei pysty tuottamaan höyryä kuumavesisäiliöllä. Käytetään vaihtoehtoista laitetta, mutta suorituskyky heikkenee. • Ota yhteys huoltoon kuumavesisäiliön toiminnan palauttamiseksi.
N°221 EtUb	Pysäyttää kattilan jaksot	Kattilan ylilämpötila	• Kattilassa ei ole vettä (vain sähkölämmitteiset laitteet); • Kattilaan kertynyt kalkki; • Parametrin BOT arvo on liian pieni.	• Odota, että kattilan lämpötila laskee (hälytys ETUB poistuu) • Run the maintenance boiler cycle and use the quantity of C25 tabs indicated in F.9.9 *Kuumavesisäiliön kalkinpoisto (dESC)* procedure of this Manual): • Huoltojakson suorittamisen jälkeen näyttöön saattaa tulla virheilmoitus uudelleen. Toista tällöin toimenpide. Tämä on normaalia, ja sen aiheuttaa kattilaan kertynyt suuri määrä kalkkia. • Jos virhekoodi tulee uudelleen näyttöön **kolmannen** huoltojakson suorittamisen jälkeen, ota yhteys huoltoon.
N°222 EbOL	Pysäyttää ohjelman/ esilämmityksen	Kuumavesisäiliön lämpöparin vika	• Liittimen vika. • TC-anturin vika. • ACU-vika.	Uuni voi jatkaa toimintaansa ilman esilämmitystä (tarkista kypsennystulokset). • Ilmoita viasta huoltoon.
N°223 BoLt	Pysäyttää jakson (jos jakso vaatii kuumavesisäiliötä)	Kuumavesisäiliön täytön aikakatkaisu	• Veden syöttö (veden paine/laatu). • Veden tasoantureiden sähköeristysongelma.	• Tarkista, että veden syöttö on auki. • Tarkista, että veden paine ei ole liian alhainen. • Tarkista, ettei veden suodatin ole tukossa. Puhdista tai vaihda se. • Mekaaninen ongelma kuumavesisäiliön toiminnassa. Jos ongelma toistuu, ota yhteys huoltoon.
N°224 BEtr	Varoitus	Kuumavesisäiliön liiallinen lämpötilan kohoamisen aika	Uuni on havainnut kuumavesisäiliön heikon toiminnan.	• Kypsennys on mahdollista. Tarkista kypsennystulokset. • Mikäli varoitus toistuu, ota yhteys huoltoon.
N°227 LPIn	Pysäyttää ohjelman	Kuumavesisäiliön anturin ongelma	• Kostea kalkki tekee oikosulun kuumavesisäiliön tasoantureihin. • Eristysongelmia kuumavesisäiliön tasoantureissa	Uuni voi jatkaa toimintaansa kiertoilmatavassa tai ISG-tavassa. • Kuumavesisäiliön veden tasossa on ongelma: suorita puhdistusohjelma, johon kuuluu huuhtelu- ja kalkinpoistojakso ja käytä vain 2:ta C25-tablettia. (Noudata käyttöoppaassa kuvattua menettelyä) • Jos ongelma toistuu, ota yhteys huoltoon.
N°228 Hd05		Veden solenoidiventtiili EV5 ei toimi. Kuumavesisäiliön täytön solenoidiventtiili.		• Kytke uuni pois päältä / päälle. • Jos ongelma ei katoa, kypsennys voidaan suorittaa kiertoilmatilassa tai alle 100 °C:n yhdistelmätoiminnolla. • Automaattinen puhdistus ei toimi: puhdista tai huuhtele manuaalisesti uunitila ja ota yhteys huoltoon täyden toiminnan palauttamiseksi.
N°229 Hd06	Pysäyttää puhdistuksen.	Kuumavesisäiliön tyhjennysventtiili BV6 ei toimi.		Kytke uuni pois päältä / päälle. Jos vika toistuu, puhdista tai huuhtele uunitila käsin ja ota yhteys huoltoon.

Vika	Vian tyyppi	Kuvaus	Mahdolliset syyt	Toimenpiteet
N°230 dESC	Pysäyttää jakson (jos jakso edellyttää kattilaa).	Poista kalkki kattilasta.	Parametri bSCu on saavutettu.	Kalkin muodostuminen boilerissa. Suorita erityinen huoltojakso käyttämällä 3 tablettia “C25“ kohdan F.9.9 *Kuumavesisäiliön kalkinpoisto (dESC)* mukaisesti. Voi käydä niin, että erityisen ohjelman suorittamisen jälkeen näytössä näkyy jälleen dESC-virhe. Toista tällöin toimenpide. Tämä on normaalia ja johtuu kalkin runsaasta kertymisestä boileriin. Jos virhekoodi näkyy jälleen **kolmannen** huoltojakson suorittamisen jälkeen, ota yhteyttä huoltoon.
N°231 dESS	Varoitus	Poista kalkki boilerista	Parametri **bSCt** (**B**oilerin **Sc**-kalkin muodostumisen **t**eoreettinen raja) on saavutettu.	Kalkin muodostuminen boilerissa. Suorita erityinen huoltojakso käyttämällä 3 tablettia “C25“ kohdan F.9.9 *Kuumavesisäiliön kalkinpoisto (dESC)* mukaisesti. Voi käydä niin, että omistetun jakson suorittamisen jälkeen näytössä näkyy jälleen dESS-virhe. Toista tällöin toimenpide. Tämä on normaalia, ja sen aiheuttaa kattilaan kertynyt suuri määrä kalkkia. Jos virhekoodi tulee uudelleen näkyviin **kolmannen** huoltojakson suorittamisen jälkeen, ota yhteyttä huoltoon.
N°240 Bhto	Vain merkintä	Varoitus tuuletusventtiilin avautumisen liiallisesta kestosta kypsennyksen aikana (VV1).	• Läpän (ilmausventtiilin) moottorin alennusvaihteen tai mikrokytkimen vika. • Tukos ilmausventtiilin tulossa.	Uunin käyttöä voi jatkaa. Kypsennystulokset saattavat poiketa normaalista. • Kun uuni on kytketty pois päältä ja jäähtynyt, tarkista, onko uunin yläpuolella olevassa ilmanvaihtohormissa tukoksia. Poista mahdolliset tukokset. • Jos ongelma toistuu, ota yhteys huoltoon.
N°242 BEto	Pysäyttää puhdistuksen	Virhe, tuuletusventtiilin avautumisen liiallinen kesto puhdistuksen aikana	Mekaaninen tai sähköinen ongelma ilmausventtiilissä.	Uuni on havainnut ongelman uunitilan tuuletustoiminnossa. Puhdistusjaksoa ei voi suorittaa tai lopettaa. Nollaa virhe kytkemällä virta pois ja uudelleen päälle. Jos puhdistus ei käynnisty, ota yhteyttä huoltoon.
N°243 BEtc	Varoitus	Virhe, tuuletusventtiilin sulkeutumisen liiallinen kesto puhdistuksen aikana	Mekaaninen tai sähköinen ongelma ilmausventtiilissä.	Uuni on havainnut ongelman uunitilan tuuletustoiminnossa. Kypsennyksen aikana: tarkista kypsennystulokset, yritä nollata ilmoitus kytkemällä virta pois ja uudestaan päälle; jos ilmoitus ei katoa, ota yhteyttä huoltoon ja jatka kypsennystä. Puhdista uunia manuaalisesti, kunnes vika on korjattu. Puhdistuksen aikana: puhdistusjaksoa ei voi suorittaa tai lopettaa. Kuittaa ilmoitus kytkemällä virta pois ja uudelleen päälle. Jos ongelma toistuu, ota yhteys huoltoon.
N°244 Y8	Varoitus	Estää puhdistuksen, jos läppä on suljettuna	Uuni on havainnut ongelman uunitilan tuuletustoiminnossa. Puhdistusjaksoa ei voi suorittaa tai lopettaa. Ota yhteys huoltoon	Uuni on havainnut ongelman uunitilan tuuletustoiminnossa. Puhdistusjaksoa ei voi suorittaa tai lopettaa. Ota yhteys huoltoon
N°252 Htd	Pysäyttää uunin	Poistolämpötila yli turvarajan	Mahdollinen veden puute poistojärjestelmässä.	• Tarkista, että uuniin tulee vettä. • Kaada jonkin verran raikasta vettä uunitilan pohjan suodattimeen. Älä kaada kylmää vettä kuumaan uunitilaan, sillä se voisi vahingoittaa laitetta. • Odota, että hälytys sammuu. • Jos ongelma toistuu, ota yhteys huoltoon.
N°253 EStd	Pysäyttää laitteen.	Veden poiston NTC:n vika	• Liittimen vika • NTC-anturin vika • ACU-valon vika	• Ota yhteys huoltoon vian korjaamiseksi.
N°254 Hd02	Varoitus	Veden solenoidiventtiili EV2 ei toimi. Sulkuventtiili.		Kytke uuni pois päältä / päälle. Jos virhe ei katoa, kaada 1 litra vettä uunitilaan kumiputkien päälle 30 minuutin välein ylikuumentumisen estämiseksi ja ota yhteys huoltoon.

Vika	Vian tyyppi	Kuvaus	Mahdolliset syyt	Toimenpiteet
N°260 Cdo	Pysäyttää puhdistuksen Kypsennyksen aikainen varoitus	Puhdistusainelokeron tulppa ei paikallaan	• Laite ei havaitse puhdistusainelokeron tulppaa; kypsennys- tai puhdistusohjelmaa ei voi SUORITTAA LOPPUUN.	Uuni voi jatkaa toimintaa, mutta puhdistusohjelmaa ei voi suorittaa ennen kuin lokeron tulppa on paikallaan. • Kierrä uunin etupuolella olevan puhdistusainelokeron tulppa kunnolla kiinni. • Jos virheilmoitus ei poistu, käännä tulppaa 180° ja kierrä se uudelleen kiinni. Ota yhteys huoltoon.
N°261 Hd07	Pysäyttää puhdistuksen.	Veden solenoidiventtiili EV7 ei toimi.		Kytke uuni pois päältä / päälle. Jos vika toistuu, puhdista tai huuhtele uunitila käsin ja ota yhteys huoltoon.
N°262 Hd11	Pysäyttää puhdistuksen.	Veden solenoidiventtiili EV11 ei toimi.		Kytke uuni pois toiminnasta/toimintaan. Jos vika toistuu, puhdista tai huuhtele uunitila käsin ja ota yhteys huoltoon.
N°263 Hd12	Pysäyttää puhdistuksen.	Veden solenoidiventtiili EV12 ei toimi.		Kytke uuni pois toiminnasta/toimintaan. Jos vika toistuu, puhdista tai huuhtele uunitila käsin ja ota yhteys huoltoon.
N°264 Hd08	Pysäyttää puhdistuksen.	Puhdistuspumppu M8 ei toimi.		Kytke uuni pois toiminnasta/toimintaan. Jos vika toistuu, puhdista tai huuhtele uunitila käsin ja ota yhteys huoltoon.
N°265 HdPP	Nestepuhdistuksen pysäytys	Venttiilien/pumppujen aktivoinnit (ACS-palaute)		• Sammuta ja käynnistä uuni. Jos vika toistuu, puhdista uunitila käsin ja ota yhteys huoltoon.
N°280/281 HFnI	Pysäyttää kostuttimen	Kostutin ei toimi	• Vesi puuttuu. • ISG-piirin tukos.	Uuni on havainnut ongelman kostuttimessa (ISG). Voi olla, että kypsennys on mahdollista vain ilmankiertotavalla. Varmista, että veden syöttöventtiili on kokonaan auki ja että veden suodattimessa ei ole tukoksia. Puhdista tarvittaessa. Jos ongelma toistuu, ota yhteys huoltoon.
N°282 Hd01	Kuumavesisäiliön toimintahäiriö	Kuumavesisäiliön toimintahäiriö Ilman kuumavesisäiliötä lopettaa kostutuksen. Kuumavesisäiliön kanssa lopettaa kostutuksen ja yhdistelmäjaksot alle 100 °C:n lämpötilassa	Solenoidiventtiili ei toimi.	Kytke uuni pois toiminnasta/toimintaan. Jos vika toistuu, puhdista tai huuhtele uunitila käsin ja ota yhteys huoltoon.
N°290 EntC	Pysäyttää uunin	komponenttiosaston NTC:n vika	• Liittimen vika. • TC-anturin vika. • ACU:n vika.	Elektroniikkakortin lämpötila-anturi vahingoittunut. Kypsennys mahdoton. • Ota yhteys huoltoon.
N°291 ESCH	Pysäyttää uunin jäähdytyspuhallinta lukuun ottamatta.	Komponenttiosaston ylilämpö	• Suodatin on likainen. • Liian korkea huoneenlämpö.	• Tarkista huoneenlämpö huomioiden, että uuni vaatii raikasta ilmaa elektroniikkaosaston jäähdyttämiseen. • Puhdista suodatin. • Anna uunin jäähtyä ennen kypsennystä. • Ota yhteys huoltoon, jos ongelma toistuu.
N°292 ASCH	Varoitus	Komponenttitilan lämpötilavaroitus (NCC).	• Suodatin on likainen. • Liian korkea huoneenlämpö.	• Tarkista huoneenlämpö huomioiden, että uuni vaatii raikasta ilmaa elektroniikkaosaston jäähdyttämiseen. • Puhdista suodatin. • Anna uunin jäähtyä ennen kypsennystä. • Jos ongelma toistuu, ota yhteys huoltoon.

Vika	Vian tyyppi	Kuvaus	Mahdolliset syyt	Toimenpiteet
N°300 GbCU	Jakso keskeytetty	Uunitilan ylempi poltin lukittunut	• Ilmaa kaasun syötössä. • Kaasun syöttö kiinni. • Ongelma poltinjärjestelmän sähkön syötössä. • Poltinjärjestelmän sisäinen vika.	Uuni ei toimi ennen kuin polttimen toiminta on palautettu. Toiminnan palauttamiseksi: • Jos virhe ilmenee jakson alussa, kytke uuni pois toiminnasta/toimintaan. • Jos virhe ilmenee 5 sytytysyrityksen jälkeen: 1. tarkista, että kaasun syötön pääventtiili on auki 2. kuittaa virhe ja yritä käynnistää uusi jakso 3. mikäli vika toistuu, kytke uuni pois toiminnasta/toimintaan ja yritä käynnistää uusi jakso Mikäli ongelma toistuu, ota yhteys huoltoon
N°301 GbCd	Jakso keskeytetty.	Uunitilan alempi poltin lukittunut.	• Ilmaa kaasun syötössä. • Kaasun syöttö kiinni. • Ongelma poltinjärjestelmän sähkön syötössä. • Poltinjärjestelmän sisäinen vika.	Uuni voi jatkaa toimintaansa sekä kiertoilma- että ISG-tavassa. Kuumavesisäiliön toiminnan palauttamiseksi: • Jos virhe ilmenee jakson alussa, kytke uuni pois toiminnasta/toimintaan. • Jos virhe ilmenee 5 sytytysyrityksen jälkeen: 1. tarkista, että kaasun syötön pääventtiili on auki 2. kuittaa virhe ja yritä käynnistää uusi jakso 3. mikäli vika toistuu, kytke uuni pois toiminnasta/toimintaan ja yritä käynnistää uusi jakso Mikäli ongelma toistuu, ota yhteys huoltoon
N°302 GbbU	Estää kuumavesisäiliön toiminnan.	Kuumavesisäiliön poltin lukittunut	• Ilmaa kaasun syötössä. • Kaasun syöttö kiinni. • Ongelma poltinjärjestelmän sähkön syötössä. • Poltinjärjestelmän sisäinen vika.	Uuni ei toimi ennen kuin polttimen toiminta on palautettu. Toiminnan palauttamiseksi: • Jos virhe ilmenee jakson alussa, kytke uuni pois toiminnasta/toimintaan. • Jos virhe ilmenee 5 sytytysyrityksen jälkeen: 1. tarkista, että kaasun syötön pääventtiili on auki 2. kuittaa virhe ja yritä käynnistää uusi jakso 3. mikäli vika toistuu, kytke uuni pois toiminnasta/toimintaan ja yritä käynnistää uusi jakso Mikäli vika toistuu, ota yhteys huoltopalveluun.
N°310 CntC	Pysäyttää kypsennyksen	Uunitilan SSR NTC:n vika (NTC3)	• Liittimen vika. • NTC-anturin vika. • ACU-vika.	• Käynnistä uuni uudelleen. • Jos ongelma toistuu, ota yhteys huoltoon.
N°311 CSOt	Pysäyttää laitteen.	Uunitilan SSR NTC:n ylilämpö (NTC3)	• Ilman tulosuodatin likainen. • Jäähdytyspuhaltimen vika. • Jäähdytyksen sisääntuloon tulee lämmintä/kuumaa ilmaa. • Uuni asennettu kuuman laitteen lähelle. • Höyry-/lämpövuoto elektroniikkatilassa.	Uuni voi jatkaa toimintaa palautustilassa: kypsennysohjelmissa ei käytetä kuumavesisäiliötä. • Älä kytke uunia pois päältä. • Odota, että lämpötila laskee. • Puhdista ilman tulosuodattimet. • Tarkista ohuella paperisuikaleella onko jäähdytysilman sisääntulossa riittävä ilmavirta: ellei näin ole, ota yhteys huoltoon. • Tarkista voiko keittiössä kehittyvä lämpö vaikuttaa jäähdytysilman tuloon (jos uuni on kuumien laitteiden lähellä, älä käytä näitä laitteita ja ilmoita asiasta huoltoon). • Jos ongelma toistuu, ota yhteys huoltoon.
N°313 bntC		Kuumavesisäiliön SSR NTC:n vika (NTC4)	Lämpötila-anturin vika.	Uuni on havainnut ongelman kuumavesisäiliön toiminnassa. Kypsentämistä voidaan jatkaa ilman kuumavesisäiliön toimintaa. • Tarkista kypsennystulokset. • Jos ongelma toistuu, ota yhteys huoltoon.

Vika	Vian tyyppi	Kuvaus	Mahdolliset syyt	Toimenpiteet
N°314 BSOt		Kuumavesisäiliön SSR NTC:n ylilämpö (NTC4)	• Ilman tulosuodatin likainen. • Jäähdytyspuhaltimen vika. • Jäähdytyksen sisääntuloon tulee lämmintä/kuumaa ilmaa. • Uuni asennettu kuuman laitteen lähelle. • Höyry-/lämpövuoto elektroniikkatilassa.	Uuni voi jatkaa toimintaa palautustilassa: kypsennysohjelmissa ei käytetä kuumavesisäiliötä. • Älä kytke uunia pois päältä. • Odota, että lämpötila laskee. • Puhdista ilman tulosuodattimet. • Tarkista ohuella paperisuikaleella onko jäähdytysilman sisääntulossa riittävä ilmavirta: ellei näin ole, ota yhteys huoltoon. • Tarkista voiko keittiössä kehittyvä lämpö vaikuttaa jäähdytysilman tuloon (jos uuni on kuumien laitteiden lähellä, älä käytä näitä laitteita ja ilmoita asiasta huoltoon). • Jos ongelma toistuu, ota yhteys huoltoon.
N°320 Eprb1	Pysäyttää vain paistomittariohjelmat	Paistomittarin yksittäisen kohdan vika	• Paistomittaria käytetty väärin (esimerkiksi johtoa vedetty tai puristettu). • Liittimen vika. • Anturin vika. • ACU-vika.	On mahdollista suorittaa aikaan perustuvia jaksoja (ilman paistomittaria). • Jos käytettävissä, käytä lisävarusteena saatavaa USB-paistomittaria. • Ota yhteys huoltoon täyden toiminnan palauttamiseksi.
N°321 Epr6	Pysäyttää vain paistomittariohjelmat	Paistomittarin kuuden kohdan vika	• Paistomittaria käytetty väärin (esimerkiksi johtoa vedetty tai puristettu). • Liittimen vika. • Anturin vika. • ACU-vika.	On mahdollista suorittaa aikaan perustuvia jaksoja (ilman paistomittaria). • Jos käytettävissä, käytä lisävarusteena saatavaa USB-paistomittaria. • Ota yhteys huoltoon täyden toiminnan palauttamiseksi.
N°322 ELMb	Pysäyttää kaikki jaksot, paitsi kiertoilman ilman kosteudensäätöä ja alle 100 °C:n höyrytoiminnon.	Havaittu ongelma happianturissa	• Lambda-anturin virhe.	Uuni on havainnut ongelman lambda-anturissa. On mahdollista jatkaa uunin käyttämistä höyrytoiminnolla alle 100 °C:ssa. Kypsennystulokset höyrytavassa saattavat poiketa tavallisista. Koko toiminnan palauttamiseksi ota yhteys huoltoon.
N°324 FA8H	Pysäyttää uunin, kun kypsennysohjelma on päättynyt	Uuni on toiminut 8 tuntia ilman tuloilmasuodatinta	Käyttövirhe	Palauta tuloilmasuodatin ja tarkista puhtaus ennen kuin asennat sen takaisin paikalleen. Jos suodatin on hävinnyt, ota yhteys huoltoon.
N°325 GrCo	Pysäyttää puhdistusohjelman	Rasvan keräysastian venttiili avattu	Käyttövirhe	Tarkista, että rasvan keräysastian tyhjennysventtiili on suljettu ennen puhdistusohjelman käynnistämistä uudelleen.
N°326 Hd03	Pysäyttää laitteen.	Uunitilan tyhjennysventtiili BV3 ei toimi.		Kytke uuni pois toiminnasta/toimintaan. Jos ongelma toistuu, ota yhteys huoltoon.
N°327 EH2O	Pysäyttää uunin	Mitattu vesi ei vastaa venttiilien tilaa	• Veden syöttöventtiili suljettu tai osittain suljettu. • Väliaikainen veden syöttöpaineen puute. • Virtausmittarin vika. • Vesijärjestelmän ongelma.	Uuni voi jatkaa toimintaansa (tarkista kypsennystulokset). • Tarkista, että veden syöttöventtiili on auki. • Tarkista, että veden paine on > 1,5 bar. • Mikäli ongelma toistuu, ota yhteys huoltoon.
N°329 H2OC	Varoitus	H2O-tarkistus. Uuni yrittää veden tarkistusta kolme kertaa 10 minuutin välein. Sen jälkeen näkyviin tulee viesti EH2O.	• Vesihana on suljettu • Veden virtaus on alle 1 l/min • Ei palautesignaalia virtausmittarista	• Tarkista, että vesihana on auki • Tarkista, että vedenpaine on sopiva. • Jos ongelma jatkuu 30 minuutin ajan ja näkyviin tulee viesti EH2O, ota yhteyttä huoltoon.

Vika	Vian tyyppi	Kuvaus	Mahdolliset syyt	Toimenpiteet
N°400 FU00	Pysäyttää laitteen.	Ylemmän moottorin oikosulku.	• Puristuksissa oleva johto (invertterin ja moottorin välissä). • Oikosulku vaiheiden välillä. • Oikosulku vaiheen ja maan välillä. • Moottorin sisäisen elektroniikan oikosulku.	Ota yhteys huoltoon.
N°401 FU01	Pysäyttää laitteen.	Ylemmän moottorin ylivirta.	Kaikki syyt liittyvät kitkailmiöön. • Uunitilan tuuletin imuseinää kohti. • Moottorin akseli grafiittirengasta kohti.	Käynnistä uuni uudelleen. Jos syyt eivät katoa, virheilmoitus tulee uudelleen näkyviin; ota yhteyttä huoltoon.
N°402 FU02	Pysäyttää laitteen.	Ylemmän moottorin nopeuden epäjohdonmukaisuus.	• Väärä moottorin parametri. • Vaihetta ei ole kytketty. • Liiallinen kitka (katso FU01).	Käynnistä uuni uudelleen. Jos syyt eivät katoa, virheilmoitus tulee uudelleen näkyviin; ota yhteyttä huoltoon.
N°403 FU03	Pysäyttää laitteen.	Ylemmän invertterin alijännite, DC.	Invertterin laitteiston sisäinen ongelma.	Käynnistä uuni uudelleen. Jos syyt eivät katoa, virheilmoitus tulee uudelleen näkyviin; ota yhteyttä huoltoon.
N°404 FU04	Pysäyttää laitteen.	Ylemmän invertterin ylijännite.	• Ulkoisen virransyötön vaihtelu. • Invertterin laitteiston sisäinen ongelma.	Tarkista, että virransyöttö on vakaa (tarkista uunin lähellä olevien muiden laitteiden toimivuus). Käynnistä uuni uudelleen. Jos syyt eivät katoa, virheilmoitus tulee uudelleen näkyviin; ota yhteyttä huoltoon.
N°405 FU05	Pysäyttää laitteen.	Ylemmän invertterin lähtövaiheiden avoin piiri.	Invertterin viallinen / löysällä oleva liitin.	Ota yhteys huoltoon.
N°406 FU06	Pysäyttää laitteen.	Ylemmän invertterin korkea lämpötila.	Väärä moottorin parametri. Sisäisten komponenttien yleinen ylikuumeneminen.	Puhdista ilman tulosuodatin, anna laitteen jäähtyä. Käynnistä uuni uudelleen. Jos syyt eivät katoa, virheilmoitus tulee uudelleen näkyviin; ota yhteyttä huoltoon.
N°407 FU07	Pysäyttää laitteen.	Ylemmän moottorin termostaatin turvakatkaisu (Klixon)	Kaikki syyt liittyvät kitkailmiöön. • Uunitilan tuuletin imuseinää kohti. • Moottorin akseli grafiittirengasta kohti. • Puhdistusjakso, jossa liiallinen veden täyttö.	Jos kyseessä on kypsennysjakso, odota moottorin jäähtymistä. Käynnistä uuni uudelleen 30 minuutin kuluttua. Jos ongelma toistuu, ota yhteys huoltoon. Jos kyseessä on puhdistusjakso, ota yhteys huoltoon.
N°408 FU08	Pysäyttää laitteen.	Ylemmän invertterin liiallinen vääntömomentti.	Kaikki syyt liittyvät kitkailmiöön. • Uunitilan tuuletin imuseinää kohti • Moottorin akseli grafiittirengasta kohti.	Käynnistä uuni uudelleen. Jos syyt eivät katoa ja virheilmoitus tulee uudelleen näkyviin, ota yhteyttä huoltoon.
N°409 FU09	Pysäyttää laitteen.	Ylemmän invertterin lukituspiirin häiriö	Invertterin laitteiston sisäinen ongelma	Ota yhteys huoltoon
N°410 FU10	Pysäyttää laitteen.	Ylemmän invertterin koneiston lukituksen häiriö	Invertterin laitteiston/johtonipun ongelma	Ota yhteys huoltoon
N°411 FU11	Pysäyttää laitteen.	Ylemmän invertterin alijännite, AC	Ulkoisen virransyötön vaihtelu	Tarkista, että virransyöttö on vakaa (tarkista uunin lähellä olevien muiden laitteiden toimivuus). Käynnistä uuni uudelleen. Jos syyt eivät katoa, virheilmoitus tulee uudelleen näkyviin; ota yhteyttä huoltoon.
N°412 FU12	Pysäyttää laitteen.	Ylemmän invertterin ylijännite, AC	Ulkoisen virransyötön ongelma	Ota yhteys huoltoon. Saattaa olla välttämätöntä ottaa yhteyttä sähköyhtiöön.

Vika	Vian tyyppi	Kuvaus	Mahdolliset syyt	Toimenpiteet
°413 FU13	Pysäyttää laitteen.	Ylemmän invertterin tiedonsiirtovirhe.	Invertterin virransyöttö (AC) puuttuu. Liitin irrotettu/vaurioitunut. Sulake F2 on lauennut.	Käynnistä uuni uudelleen. Jos syyt eivät katoa ja virheilmoitus tulee uudelleen näkyviin, ota yhteyttä huoltoon.
°414 FU14	Pysäyttää laitteen.	Ylemmän invertterin parametrien konfigurointivirhe.	Alemman invertterin väärät parametrit.	Ota yhteys huoltoon.
°417 FU17	Pysäyttää laitteen.	Ylemmän invertterin lähtövaiheiden avoin piiri	Invertterin viallinen / löysällä oleva liitin	Ota yhteys huoltoon
°450 Fd00	Pysäyttää laitteen.	Alemman moottorin oikosulku.	Puristuksissa oleva johto (invertterin ja moottorin välissä). Oikosulku vaiheiden välillä. Oikosulku vaiheen ja maan välillä. Moottorin sisäisen elektroniikan oikosulku.	Ota yhteys huoltoon.
°451 Fd01	Pysäyttää laitteen.	Alemman moottorin ylivirta.	Kaikki syyt liittyvät kitkailmiöön. • Uunitilan tuuletin imuseinää kohti. • Moottorin akseli grafiittirengasta kohti.	Käynnistä uuni uudelleen. Jos syyt eivät katoa ja virheilmoitus tulee uudelleen näkyviin, ota yhteyttä huoltoon..
°452 Fd02	Pysäyttää laitteen.	Alemman moottorin nopeuden epäjohdonmukaisuus.	Väärä moottorin parametri. Vaihetta ei ole kytketty. Liiallinen kitka (katso FU01).	Käynnistä uuni uudelleen. Jos syyt eivät katoa, virheilmoitus tulee uudelleen näkyviin; ota yhteyttä huoltoon.
N°453 Fd03	Pysäyttää laitteen.	Alemman invertterin alijännite, DC.	Invertterin laitteiston sisäinen ongelma.	Käynnistä uuni uudelleen. Jos syyt eivät katoa ja virheilmoitus tulee uudelleen näkyviin, ota yhteyttä huoltoon.
N°454 Fd04	Pysäyttää laitteen.	Alemman invertterin ylijännite	Ulkoisen virransyötön vaihtelu. Invertterin laitteiston sisäinen ongelma.	Tarkista, että virransyöttö on vakaa (tarkista uunin lähellä olevien muiden laitteiden toimivuus). Käynnistä uuni uudelleen. Jos syyt eivät katoa ja virheilmoitus tulee uudelleen näkyviin, ota yhteyttä huoltoon.
N°455 Fd05	Pysäyttää laitteen.	Alemman invertterin lähtövaiheiden avoin piiri.	Invertterin viallinen / löysällä oleva liitin.	Ota yhteys huoltoon.
N°456 Fd06	Pysäyttää laitteen	Ylemmän invertterin lähtövaiheiden avoin piiri.	Väärä moottorin parametri. Sisäisten komponenttien yleinen ylikuumeneminen.	Puhdista ilman tulosuodatin, anna laitteen jäähtyä. Käynnistä uuni uudelleen. Jos syyt eivät katoa ja virheilmoitus tulee uudelleen näkyviin, ota yhteyttä huoltoon.
N°457 Fd07	Pysäyttää laitteen.	Ylemmän moottorin termostaatin turvakatkaisu (Klixon).	Kaikki syyt liittyvät kitkailmiöön. • Uunitilan tuuletin imuseinää kohti. • Moottorin akseli grafiittirengasta kohti. • Puhdistusjakso, jossa liiallinen veden täyttö.	Jos kyseessä on kypsennysjakso, odota moottorin jäähtymistä. Käynnistä uuni uudelleen 30 minuutin kuluttua. Mikäli ongelma toistuu, ota yhteys huoltoon. Jos kyseessä on puhdistusjakso, ota yhteys huoltoon.
N°458 Fd08	Pysäyttää laitteen.	Ylemmän moottorin lämpötilaan liittyvä turvakatkaisu (Klixon).	Kaikki syyt liittyvät kitkailmiöön. Uunitilan tuuletin imuseinää kohti. Moottorin akseli grafiittirengasta kohti. Kaikki syyt liittyvät kitkailmiöön. • Uunitilan tuuletin imuseinää kohti. • Moottorin akseli grafiittirengasta kohti.	Käynnistä uuni uudelleen. Jos syyt eivät katoa, virheilmoitus tulee uudelleen näkyviin; ota yhteyttä huoltoon.

Vika	Vian tyyppi	Kuvaus	Mahdolliset syyt	Toimenpiteet
N°459 Fd09	Pysäyttää laitteen.	Alemman invertterin koneiston lukituksen häiriö.	Invertterin laitteiston ongelma.	Ota yhteys huoltoon.
N°460 Fd10	Pysäyttää laitteen	Ylemmän invertterin koneiston lukituksen häiriö	Invertterin laitteiston/johto-nipun ongelma.	Ota yhteys huoltoon.
N°461 Fd11	Pysäyttää laitteen.	Ylemmän invertterin alijännite, AC	Ulkoisen virransyötön vaihtelu.	Tarkista, että virransyöttö on vakaa (tarkista uunin lähellä olevien muiden laitteiden toimivuus). Käynnistä uuni uudelleen. Jos syyt eivät katoa ja virheilmoitus tulee uudelleen näkyviin, ota yhteyttä huoltoon.
N°462 Fd12	Pysäyttää laitteen.	Alemman invertterin alijännite, AC	Ulkoisen virransyötön vaihtelu	Tarkista, että virransyöttö on vakaa (tarkista uunin lähellä olevien muiden laitteiden toimivuus). Käynnistä uuni uudelleen. Jos syyt eivät katoa ja virheilmoitus tulee uudelleen näkyviin, ota yhteyttä huoltoon..
N°463 Fd13	Pysäyttää laitteen.	Alemman invertterin tiedonsiirtovirhe	Invertterin virransyöttö (AC) puuttuu. Liitin irrotettu ja/tai vaurioitunut. Sulake F2 on palanut.	Käynnistä uuni uudelleen. Jos syyt eivät katoa ja virheilmoitus tulee uudelleen näkyviin, ota yhteyttä huoltoon.
N°464 Fd14	Pysäyttää laitteen.	Alemman invertterin param. konfig.virhe	Alemman invertterin väärät parametrit, konfigurointivirhe.	Ota yhteys huoltoon
N°467 Fd17	Pysäyttää laitteen.	Alemman invertterin lähtövaihe avoin	Invertterin viallinen / löy-sällä oleva liitin	Ota yhteys huoltoon
N°600 Hod0	Sähköuu-nin hormin taso 2: Varoitus Kaasu-uunin hormin taso 2: pysäyttää uunin Hormin taso 3,4 (vain säh-kömallit): Varoitus	Tasot 2, 3, 4: Toimin-tahäiriö hormin moottorin säätimessä	Hormin virransyöttö katkaistu • Hormin tuulettimen tur-vatermostaatin ylilämpötila • Automaattisen ohjaimen vaurio • Hormin/uunin liitäntä-johto irronnut tai vaurioitunut	Käynnistä uuni uudelleen. Jos syyt eivät katoa, virheilmoitus tulee uudel-leen näkyviin. Ota yhteyttä huoltoon.
N°601 hod1	Varoitus	Vain taso 4: Hormin UV-lampun lokero auki	UVC-lampun kotelo ei ole oikeassa asennossa	Käynnistä uuni uudelleen. Jos syyt eivät katoa, virheilmoitus tulee uudel-leen näkyviin. Ota yhteyttä huoltoon.
N°602 Hod2	Varoitus	Vain taso 4: Hormin UV-lampun lokero auki	Keskellä olevan tekniikkati-lan (UVC) suojakotelo ei ole kunnollisessa asen-nossa tai sitä ei ole suljettu oikein	Käynnistä uuni uudelleen. Jos syyt eivät katoa, virheilmoitus tulee uudel-leen näkyviin. Ota yhteyttä huoltoon.
N°603 Hod3	Varoitus	Vain taso 4: Hormin vedenerotussuodatin puuttuu	Pisaraerotin ja vedenero-tussuodatin eivät ole oikeassa asennossa	Käynnistä uuni uudelleen. Jos syyt eivät katoa, virheilmoitus tulee uudel-leen näkyviin. Ota yhteyttä huoltoon.
N°604 hod4 Hod4	Varoitus	Vain taso 4. Hormin sisäinen sähkövika (CN6). [Todellisuu-dessa ei käytössä. Tämä virhe ohitetaan sähköisesti hormin ohjauspiirilevyssä.]		
N°605 hod5	Varoitus	Vain taso 4: Hormin lamppu 1 puuttuu tai ei toimi	Hormin UVC-lamppu 1 ja/ tai 2 puuttuu tai ei toimi	Käynnistä uuni uudelleen. Jos syyt eivät katoa, virheilmoitus tulee uudel-leen näkyviin. Ota yhteyttä huoltoon.
N°606 hod6	Varoitus	Vain taso 4. Hormin lamppu 2 puuttuu tai ei toimi.	Hormin UVC-lamppu 3 ja/ tai 4 puuttuu tai ei toimi	Käynnistä uuni uudelleen. Jos syyt eivät katoa, virheilmoitus tulee uudel-leen näkyviin; ota yhteyttä huoltoon.

Vika	Vian tyyppi	Kuvaus	Mahdolliset syyt	Toimenpiteet
N°607 hod7	Varoitus	Vain taso 4. Hormin otsonianturin 1 raja ylitetty [Vain valmius. Otsonianturi ei ole tällä hetkellä käytössä.]		
N°608 hod8	Varoitus	Vain taso 4. Hormin otsonianturin 2 raja ylitetty [Vain valmius. Otsonianturi ei ole tällä hetkellä käytössä.]		
°609 hod9	Estää uunin toiminnan	Hormin tiedonsiirto katkennut	Aktivoidaan, kun ACU ilmoittaa hormin katkeneesta tiedonsiirrosta.	
N°610 HodU	Pysäyttää uunin	Kypsennys- tai puhdistusohjelman käynnistäminen ei ole mahdollista Jos näin käy kypsennysjakson aikana, se keskeytyy. Jos näin käy puhdistusjakson aikana, se keskeytyy siksi aikaa, kunnes hälytys nollataan.	Katso ohjeita hormin huoltokäsikirjasta.	Tarkista, että hormin virransyöttö toimii.
N°620 UPrb	Estää jakson toiminnan, jos käytössä on USB-paistomittari	USB-paistomittari puuttuu tai se on poistettu kypsennyksen aikana	USB-paistomittaria ei ole kytketty oikein	Käynnistä uuni uudelleen. Tarkista, että paistomittari on asetettu oikein USB-liitäntään. Jos syyt eivät katoa, virheilmoitus tulee uudelleen näkyviin; ota yhteyttä huoltoon.
N°1001	Pysäyttää laitteen		Uunitila on likainen. Parametri COT on asetettu liian alhaiseksi.	Käynnistä jäähdytysjakso. Ellei se ole mahdollista, avaa ovi ja anna uunin jäähtyä. Puhdista uunitila. Kun lämpötila laskee, on mahdollista käynnistää uusi kypsennysjakso. Jos ongelma toistuu, ota yhteys huoltoon.

I LISÄTIETOJA

I.1 Ergonomiset ominaisuudet

I.1.1 Sertifiointi

Tuotteen ergonomiset ominaisuudet, jotka voivat vaikuttaa fyysiseen ja kognitiiviseen vuorovaikutukseen, on arvioitu ja sertifioitu.

Tuotteen, jolla on ergonomisia ominaisuuksia, on vastattava määrättyjä ergonomian vaatimuksia kolmella eri alueella: Polytekninen, biolääketieteellinen ja psykososiaalinen (käytettävyys ja tyydyttävyys).

Jokaisella näistä alueista on tehty spesifisiä testejä todellisten käyttäjien kanssa. Tuote siis vastaa sovellettavien standardien ergonomisia hyväksyttävyyskriteereitä.

I.1.2 Yleisiä suosituksia

Uuni tai tehojäähdytin on erityisesti suunniteltu ja testattu minimoimaan mahdolliset tuotteen kanssa vuorovaikutuksessa olemiseen liittyvät fyysiset ongelmat.

Vuokien sijoittaminen ja ottaminen ja tuotteen kanssa vuorovaikutuksessa oleminen voi johtaa epämukaviin asentoihin ja suurten painojen käsittelemiseen – päivittäisen työn ominaisuuksia, joita olemme yrittäneet helpottaa.

Joka tapauksessa suosittelemme muutamia toimintamenettelyjä:

- Käsittele vuokia tasapainossa, yritä olla taivuttamatta selkää niiden sijoittamisen/pois ottamisen aikana.
- Koukista jalkoja, jos mahdollista, älä taivuta selkää eteenpäin kun laitat vuokia alemmille hyllyille tai otat jotain alhaalta.
- Yritä sijoittaa vuoat tilaan niiden painon mukaan, jos mahdollista, kuten alla olevissa kuvissa.
- Käytä vuokatelinettä, jos mahdollista. Työnnä ja vedä sitä välimatkojen lyhentämiseksi.
- Pysy katse-etäisyydellä, jotta ymmärrät oikein näytössä näkyvät tiedot ja näet uunitilassa olevan kohteen, vähennä mahdollisimman paljon ylöspäin katsomisen aikaa (niskan koukistaminen).

Vuokien suositeltu liikuttaminen painon mukaan

Yritä sijoittaa vuoat tilaan niiden painon mukaan, kuten alla olevissa kuvissa.

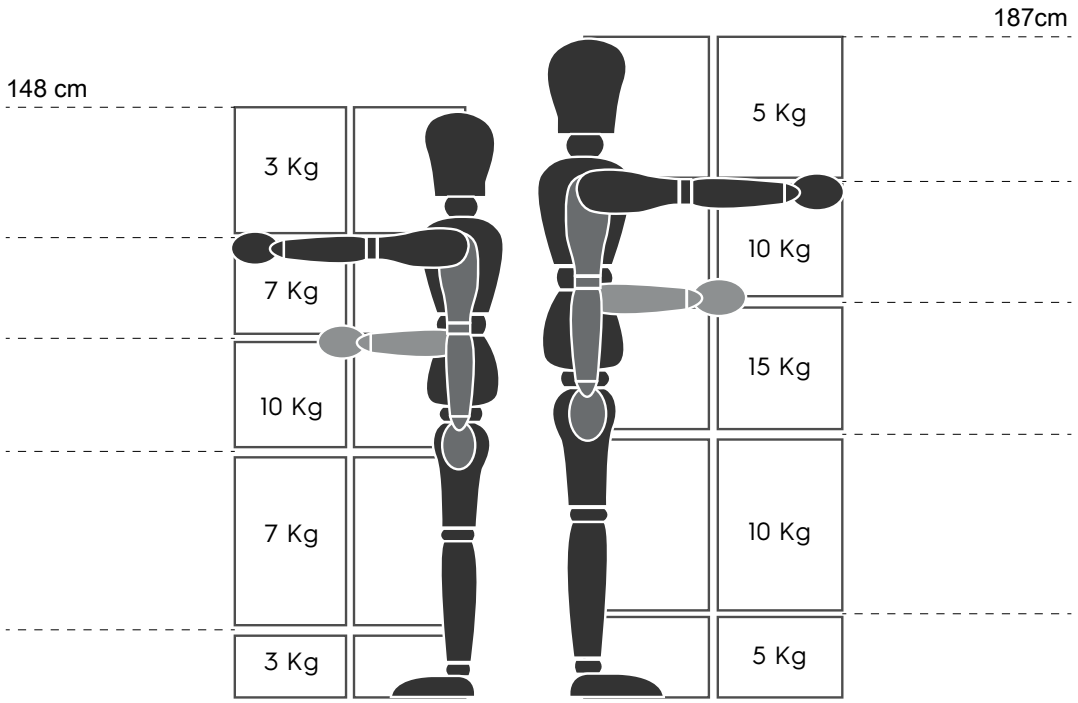

Suurimmat suositellut painot - “Manual Handling Operations Regulations” - Health and Safety Executive (HSE, UK, 2016)

Alla on muutamia esimerkkejä tavallisista asennuksista sekä suositellut vuokien maksimipainot

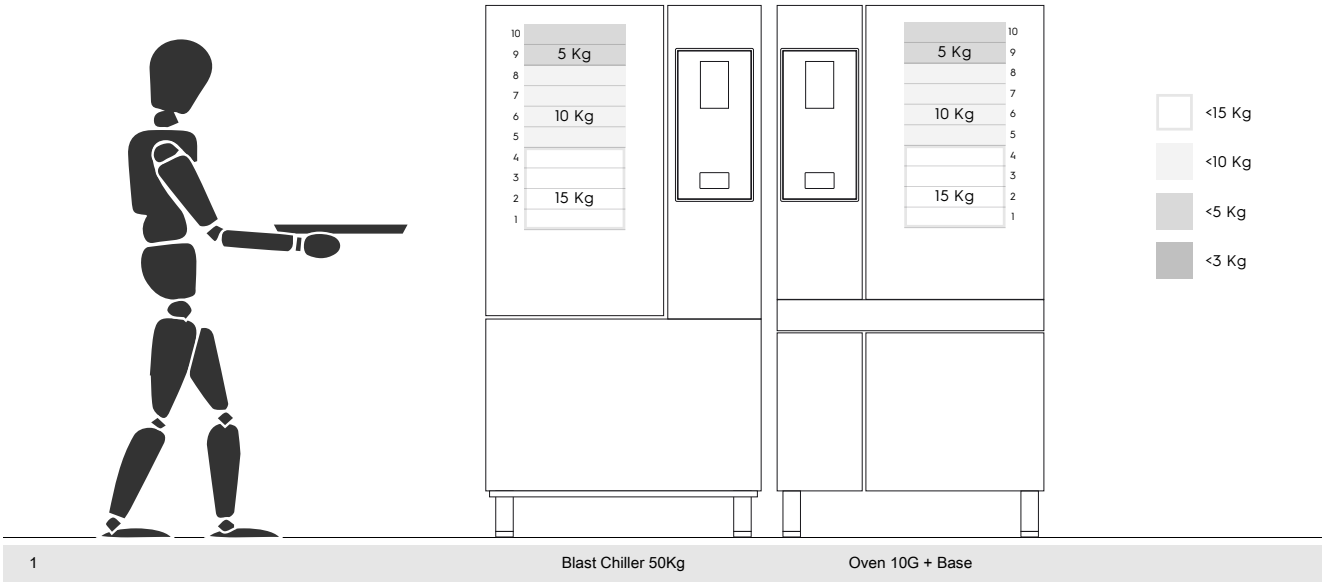

2 Blast Chiller 100Kg Oven 20G

3 Blast Chiller 30Kg + Oven 6G Oven 6G + Oven 10G

I.1.2.1 Lisävarustesuosituksia

- **180 kg tehojäähdyttimen asentamista varten suositellaan eristetyn oven käyttämistä lisärasituksen välttämiseksi käyttäjälle, joka käyttää Mobile GastroNorm -telinettä.**
- **Laitteen 10GN seinäasennusta varten suositellaan korokelisävarustetta, ei yli 700 mm, täyttämisen helpottamiseksi**.
- **Torniasennuksessa 6GN + 6GN suositellaan säädettävien jalkojen käyttämistä, 230–290 mm, (koodi 922745) ja niiden asettamista enimmäiskorkeuteen 290 mm täyttämisen helpottamiseksi.**
- **Konfiguraatiossa 6GN + 6GN korokelisävarusteella suositellaan alle 3 kilon vuokien sijoittamista ylemmälle tasolle.**

CE

Electrolux Professional SPA
Viale Treviso 15
33170 Pordenone
www.electroluxprofessional.com