SPARE PARTS CATALOGUE

PROTHERMETIC

DE **PUET-E/K** KIPP-DRUCKGARBRAISIÈRE ELEKTRISCH, RECHTECKIG
EN **PUET-E/K** TILTING PRESSURE BRAISING PAN, ELECTRIC, RECTANGULAR

Page	Baugruppe	Assembly group	Models
2	Druckdeckel	Pressure Lid	PUET-E/K
5	Füsse	Feet	PUET-E/K
6	Deckelverschluss	Lid lock	PUET-E/K
8	Deckelbefestigung	Lid support	PUET-E/K
9	Auslaufhahn	Drain Tap	PUET-E/K
10	Achse	Shaft	PUET-E/K
12	Kippfront	Titing panel	PUET-E/K
13	Kippung	Tilting system	PUET-E/K
14	Steuerfront	Control panel	PUET-E/K
16	Steuerung	Contropl system	PUET-E/K
18	Steuerung Kippmotor	Tilting control	PUET-E/K
20	Tiegel	Pan	PUET-E/K
22	Dampfkondensation	Steam condesation	PUET-E/K
24	Mischbatterie KWC	Mixer tap KWC	PUET-E/K
26	Spraygun	Spray gun	PUET-E/K
28	Mikroendschalter und Begrenzer	Micro switch and Liniter	PUET-E/K

Valid from Ser. № 6351 . . . .

Last Updates	Page	Pos.
01/2015	all	
04/2016	all	
08/2016	6/7	
12/2016	2/3	
02/2017	3/9/13	
11/2017	13	15
04/2018	7	16
01/2019	12 / 27	9 / from 6 to 13, 19
02/2019	16 / 17	2 / 36, 37, 38
03/2019	4	56
04/2019	23 / 25	25 / 19
06/2019	15	10
07/2019	4	64
08/2019	3	1
11/2019	25 / 27	18 / 2
04/2021	16	2
10/2021	4	54

Doc. № 599A2BA00 / 87.8030.02

1	Druckdeckel	Pressure lid

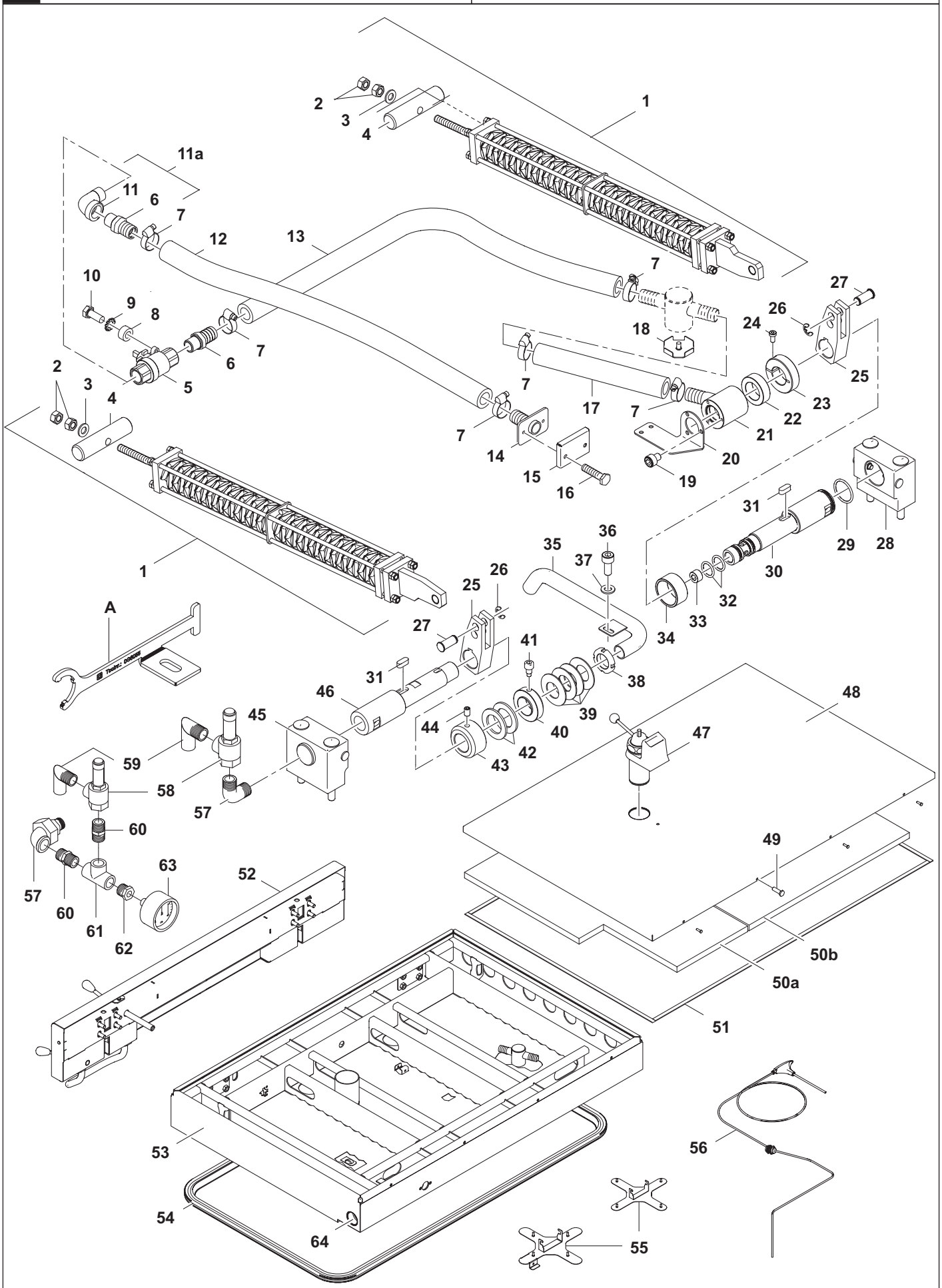

Page: 2	Doc. № 599A2BA00 / 87.8030.02	✱ Components on demand ✱ Teile auf Anfrage

1	Alias	Code	Bezeichnung	Description	Ref.	Valid from Serial N°
A	87.0047	0G6055	SV-und Bremseinstellschlüssel	Slotted nut wrench		
1	87.5210_KD	0G6432	Federpaket kpl.	Spring kit	100L/170L	
	76.3328	0G3937	Federpaket kpl.	Spring kit	60L/90L	
2	1 701 3027	0T1781	Mutter M10	Nut M10		
3	1 701 3542	0G7245	Unterlegscheibe M10	Washer M10		
4	86.5354	0G7246	Gelenkwelle	Joint shaft		
5	86.5409	0G7247	Kugelhahn 1/2 Kohler R-621	Ball valve 1/2 Kohler R-621		
6	1 116 1212	0G7249	Schlauchnippel R-144 1/2"-20mm	Hose nipple R-144 1/2"-20mm		
7	1 103 1170	0K4550	Schlauchklemme Gr. 1	Hose clamp		
8	1 701 1142	0G7250	Distanzhülse	Spacer		
9	1 701 7002	0G2923	Fächerscheibe M5	Fan waher M5		
10	1 701 2509	0K4598	Schraube 6kt M5 x 12	Hex bolt M5x12		
11	1 101 2162	0G6161	Einschraubwinkel 1/2"	L connector		
11a	87.5151	✱	Einschraubwinkel 1/2" mit Schlauchan-schluss	L connector with hose nipple		
12	1 701 1140.04	0G7251	Dampfschlauch	Steam hose	60L/90L	
	1 701 1140.07	0G7252	Dampfschlauch	Steam hose	100L/170L	
13	1 701 1140.03	0G7253	Dampfschlauch	Steam hose	60L/90L	
	1 701 1140.06	0G7254	Dampfschaluch	Steam hose	100L/170L	
14	86.5416	0G7255	Stutzen	T joint with hose nipple		
15	86.5417	0G7256	Ableitkappe	Derivation cover		
16	75.5006.01	0G5143	Schraube 6kt M5 x 20 USPH	Hex bolt M5x20 USPH		
17	1 701 1140.01	0G6811	Dampfschlauch ø19 x Ø31 x 205	Steam hose ø19 x Ø31 x 205		
18	86.5332	0G6431	Schikane	Baffle		
19	1 101 8199	0G7257	Schraube Zyl. I-6kt M5 x 6	Allen screw M5 x 6		
20	87.5080		Supportplatte - Dampfkupplung	Support - steam coupling		
	86.5352	0G7258	Supportplatte - Dampfkupplung	Support - steam coupling		3141...
21	86.5349	0G7259	Dampfkupplung	Steam coupling		
22	86.5351	0G7260	Unterlage links	Spacer lrft		
23	1 201 2187	0G7261	Geschlitzte Stellringe	Adjustment ring		
24	1 101 8161	0G5812	Schraube I-6kt M6x12	Allen screw M6x12		
25	86.5364	0G6291	Federhebel	Spring support		
26	1 701 2775	0G6243	Sicherungsscheibe d=10...14mm	Locking washer		
27	76.3264	0G7262	Lagerbolzen	Bearing pin		
28	87.5018	0G7789	Lagerklotz links	Bearing support, left		
	87.5161.04	✱	Lagerklotz links mit Sicherheitsventil UL	Bearing support, left with safety valve	UL	
29	1 201 2191	0G6731	O-Ring ø3.5 x Ø32.00 / Ø38.00	O-ring ø3.5 x Ø32.00 / Ø38.00		
30	86.5360	0G7263	Lagerwelle links	Bearing shaft left		
31	1 701 7099	0G5985	Keil Feder. 8 x 7 x 20 Typ A	Feather key 8 x 7 x 20 Typ A		
32	1 201 2193	0G7264	O-Ring ø3.00 x Ø19.00 / Ø25.00	O-ring ø3.00 x Ø19.00 / Ø25.00		
33	1 101 3903	0G7265	Verschlussschraube SO 40371-3/8"	Locking screw SO 40371-3/8"		
34	86.5350	0G7266	Unterlage rechts	Spacer right		
35	86.5451	0G7267	Rohr für Sensorkabel kpl.	Pipe for sensor cable		
36	1 101 8123	0G3849	Schraube I 6kt M5 x 12	Allen screw M5 x 12		
37	1 701 3535	0G3588	Unterlegscheibe M5	Washer M5		
38	1 701 1133	0G6290	Nutmutter M25x1.5 / Ø38	Slotted nut		
39	1 201 2104	0G6289	Tellerfeder	Belleville spring		
40	86.5347	0G6288	Unterlage rechts - Reibbelagring	Spacer right - Friction disc		
41	86.5368	0G6292	Schraube I 6kt M8 x 16 bearbeitet	Allen screw M8 x 16 reworked		
42	1 701 2772	0G6286	Reibbelagring	Friction disc		
43	86.5346	0G6287	Unterlage links - Reibbelagring	Spacer left - Friction disc		
44	1 701 7094	0G4248	Gew.-Stift I6kt M8 x 12	Allen set screw M8 x 12		
45	87.5019	0G7790	Lagerklotz rechts	Bearing support, right		
46	86.5361	0G7268	Lagerwelle rechts	Bearing shaft right		
47	86.5150	0G5442	Deckelventil kpl. DV3	Lid valve		
48	87.5013.01	✱	Verschalung Druckdeckel Oben	Cover pressure lid	60L/90L	
	87.5013.02	0G7602	Verschalung Druckdeckel Oben	Cover pressure lid	100L/170L	
49	75.5006.06	0G5515	Schraube 6kt M5 x 16 USPH	Hex bolt M5 x 16 USPH		
50	87.5104.01	0G7269	Isolation	Insulation		
50b	87.5104.02	0G7270	Isolation	Insulation	100L/170L	

✱ Components on demand
✱ Teile auf Anfrage

1	Alias	Code	Bezeichnung	Description	Ref.	Valid from Serial N°
51	1 701 7550	0G4894	Dichtband APENFIX 12 x 2	Sealing strip APENFIX 12 x 2		
52	86.5401.03	0G7271	Verschluss	Lid lock	60L/90L	
	86.5401.04	0G7125	Verschluss	Lid lock	100L/170L	
53	87.5001.01	✱	Chassis	Chassis	60L/90L	
	87.5001.02	✱	Chassis	Chassis	100L/170L	
54	718 034000.02	0K5570	Lippendichtung	Lip seal	60L/90L	
	718 034000.03	0K5571	Lippendichtung	Lip seal	100L/170L	
55	86.5379	0G6430	Dampfschikane	Steam baffle		
	87.5251	0G7867	Dampfschikane	Steam baffel		7011...
56	87.9047	0G5937	Kerntemperaturmesser M16.5x1.5	Sensor TC Core Temp M16.5x1.5		until 9171...
	87.9237	0G8575	Kerntemperaturmesser	Sensor TC Core Temp		9181...
57	86.2657		Winkelrohr 90° 1/2"	Bow pipe 90° 1/2"	UL	
	1 102 2469		Winkelverschraubung 1/2"	Elbow 1/2"		
58	76.3365	0G3913	Sicherheitsventil 0.6 bar	Safety valve 0.6 bar	UL	
59	76.8096		Winkelstück Dampfvernichtung	Angle piece steam destruction	UL	
60	1 116 1166	0G5518	Doppelnippel 1/2"	Double nipple 1/2"		
61	1 102 2435	0G7145	T-Stück 1/2"	Tee piece 1/2"		
62	1 102 2468	0G6234	Übergangsstück 1/2" - 1/4"	Adapter piece 1/2" - 1/4"		
63	1 102 2470	0G7439	Manometer -1 / +1 bar	Manometer -1 / +1 bar		
64	1 701 2825	0TTZFM	Gleitlager d38 D42	Plain Bearing d38 D42		
	1 701 2826	0TTZFN	Gleitlager d28 D32	Plain Bearing d28 D32		

Doc. № 599A2BA00 / 87.8030.02

✱ Components on demand
✱ Teile auf Anfrage

2	Füsse	Feet

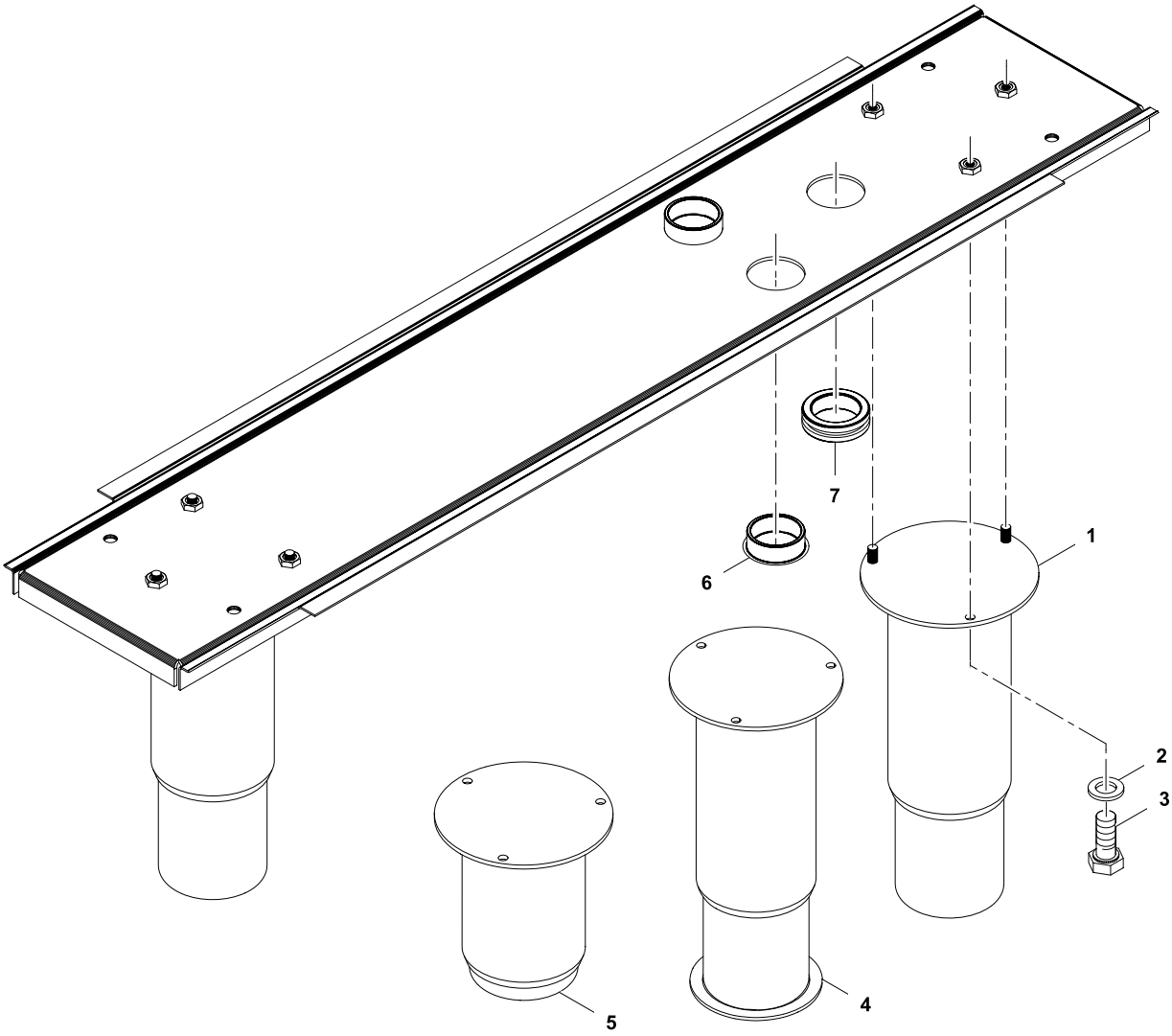

2	Alias	Code	Bezeichnung	Description	Ref.	Valid from Serial N°
1	72.4249	059218	Stellfuss 2″ H200	Adjustible feet 2″ H200	Standard + UL H700	
2	1 701 5004	0H9734	Federscheibe M5	Spring washer M5		
3	1 701 2509	0K4598	Sechskantschraube M5x12	Hex bolt M5x12		
4	72.4250.01	0G7274	Stellfuss 2″ Marine H200	Adjustible feet 2″ Marine H200	Marine	
5	72.4344	0G2948	Stellfuss 2″ H100	Adjustible feet 2″ H100	Standard H800	
6	1 201 1925	0G7248	Abdeckkappe	Cover cap		
7	712 044961.17	0KT854	Kabeltülle Ø25 Ø31 Ø35 x 10	Cable sleeve Ø25 Ø31 Ø35 x 10		

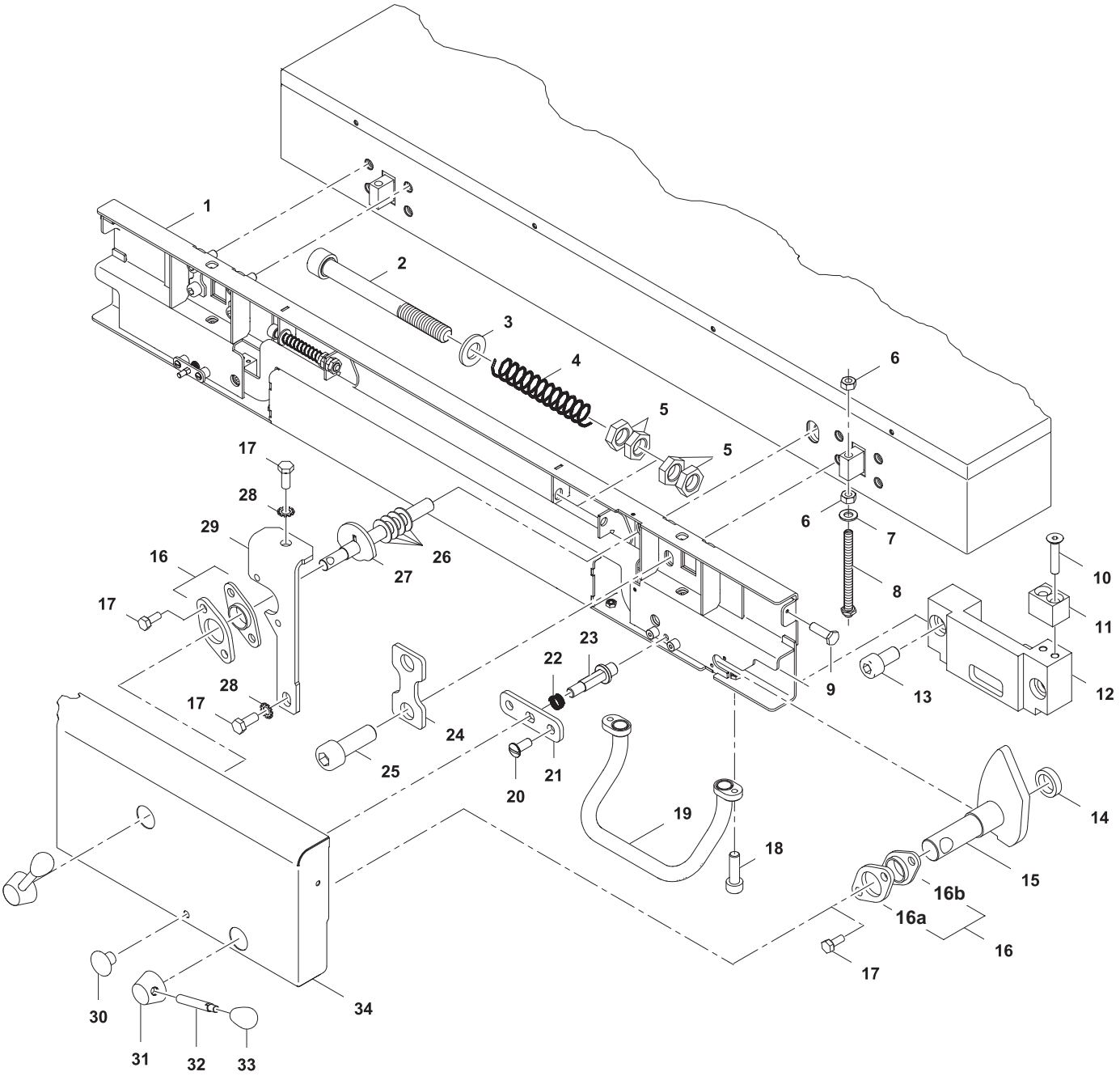

Doc. № 599A2BA00 / 87.8030.02

✱ Components on demand
✱ Teile auf Anfrage

3	Alias	Code	Bezeichnung	Description	Ref.	Valid from Serial N°
1	86.5402.03	✱	Support Verschluss	Support closure	60L/90L	
	86.5402.04	✱	Support Verschluss	Support closure	100L/170L	
2	1 701 2086	✱	Schraube Zyl. I-6kt M10x100	Allen screw M10x100		
3	1 701 3516	0T5917	U-Scheibe ø10.5 x Ø20 x 2	Washer ø10.5 x Ø20 x 2		
4	86.5189	0G5431	Druckfeder 58/4/4	Compression spring 58/4/4		
5	1 701 3055	✱	Mutter 6kt M10 x 0,5D	Hex nut M10 x 0,5D		
6	1 701 3044	0K4612	Mutter 6kt M8 x 0.8D	Hex nut M8 x 0.8D		
7	1 701 3516	0T5917	Unterlegscheibe M8			
8	87.5108	0G7126	Gewindestift mit Mutter	Threaded pit with nut		
9	75.5006.06	0G5515	Schraube 6kt M5 x 16 USPH	Hex bolt M5 x 16 USPH		
10	1 701 1072	0G6833	Schraube Senk M5 x 25	Countersunk screw M5 x 25		
11	86.5187	0G5429	Bronze - Klotz	Bronze - block		
12	87.5042	✱	Riegel	Locking		
13	1 701 2083	0G5437	Schraube I-6kt M8 x 16	Allen screw M8 x 16		
14	86.5389	0G6387	Gleitlager Schließer	Sliding bearing		
15	86.5168	0G6637	Schließer	Lid locking		
16	86.5172	0G5317	Lager - Schließer	Bearing for locking		until 7521...
16a	86.5318	0G8107	Distanzstück	Spacer		8011...
16b	86.5317	0G7817	Flanschlager GFL-14	Bearing GFL-14		8011...
17	1 701 2507	0G4653	Schraube 6kt M5 x 10	Hex bolt M5 x 10		
18	1 101 8040	0K4493	Schraube I-6kt M6 x 20	Allen screw M6 x 20		
19	86.5093	0G5443	Bügelgriff	Handle		
20	10 3179	0G4216	Flackkopf-Sch. M5x12	Fat head screw M5x12		
21	86.5190	0G5293	Lagerplatte	Bearing plate		
22	86.5192	0G6577	Druckfeder 51/6/1	Compression spring 51/6/1		
23	86.5191	0G5432	Achse	Axis		
24	86.2611	0G7384	U-Scheibe spez. TUET-DD	Special washer TUET-DD		
25	1 101 8134	0G6087	Schraube I-6kt M10 x 30	Allen screw M10 x 30		
26	74.0148	0G3733	Scheibe 16 x 30 x 1,5	Washer 16 x 30 x 1,5		
27	86.5411	0G6409	Welle Sicherheitsventil	Shaft		
28	1 701 7002	0G2923	Fächerscheibe M5	Fan washer M5		
29	86.5412	✱	Gleitlagersupport	Sliding bearing support		
30	1 701 2810	0G5294	Griff I.150/30-M6	Handle 150/30-M6		
31	86.5120	0G5297	Griffnabe	Handle hub		
32	86.5119	0G5298	Griffbolzen	Handle bolt		
33	1 701 2811	0G5299	Griff I.122/40-M8	Handle 122/40-M8		
34	86.5403.03	✱	Front Verschluss	Front closure	60L/90L	
	86.5403.04	0G6485	Front Verschluss	Front closure	100L/170L	

4	Deckelbefestigung	Lid support

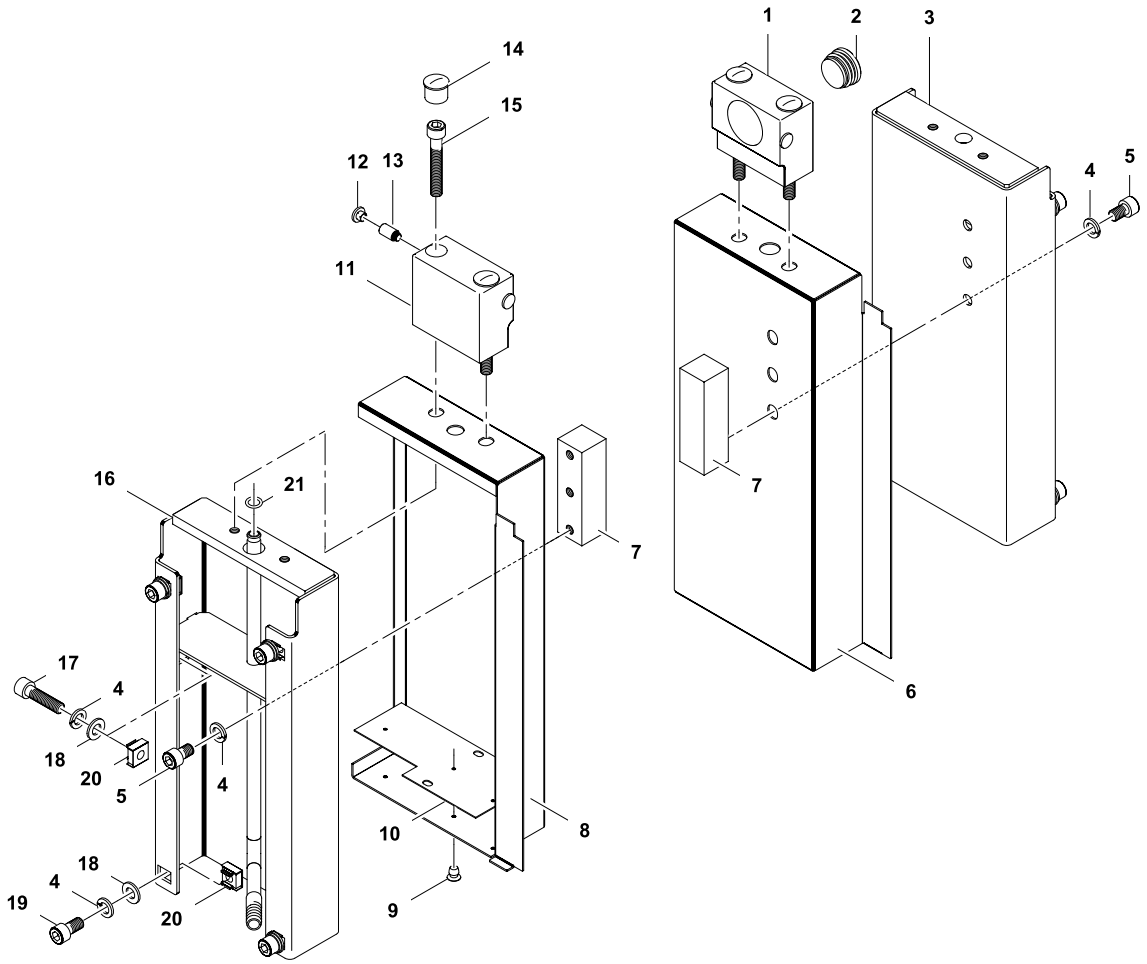

4	Alias	Code	Bezeichnung	Description	Ref.	Valid from Serial N°
1	87.5019	0G7790	Lagerklotz rechts	Bearing support, right		
2	1 201 2175	0G6285	Stopfen ø30 Ø32	Stopper ø30 Ø32		
3	87.5029.03	✱	Lagerblech rechts	Support right	60L/90L	
	87.5029.01	✱	Lagerblech rechts	Support right	100L/170L	
4	1 701 5040	0K4616	Federring M10	Spring waher m10		
5	1 101 8125	0K4545	Schraube I-6kt M10x16	Allen screw M10x16		
6	87.5066	✱	Verkleidung Lagerblech rechts	Cover right	60L/90L	
	87.5031	✱	Verkleidung Lagerblech rechts	Cover right	100L/170L	
7	87.5033	✱	Lager	Support		
8	87.5065	✱	Verkleidung Lagerblech links	Cover left	60L/90L	
	87.5032	✱	Verkleidung Lagerblech links	Cover left	100L/170L	
9	1 701 6515	0G7625	Blindniete	Blind rivet		
10	76.1337.01	✱	Abdeckblech rechts/links	Cover panel right/left	60L/90L	
	76.1338.01	✱	Abdeckblech rechts/links	Cover panel right/left	100L/170L	
11	87.5018	0G7789	Lagerklotz links	Bearing support, left		
12	87.5119	0G6293	Verschlussstopfen	Stopper		
13	87.5143	✱	Gew.-Stift I6kt mit Zapfen M10x16	Allen set screw with dog point M10x16		
14	70.0395	0K5236	Rohrabschlusskappe 22x1.5	End cap 22x1.5		
15	1 101 8183	0G4249	Schraube I-6kt M10x65	Allen screw M10x65		
16	87.5029.04	✱	Lagerblech links	Support left	60L/90L	
	87.5029.02	✱	Lagerblech links	Support left	100L/170L	
17	1 101 8146	0K4497	Schraube I-6kt M10x40	Allen screw M10x40		
18	1 701 3516	0T5917	Unterlegscheibe M10	Washer M10		
19	1 101 8130	0G5493	Schraube I-6kt M10x20	Allen screw M10x20		
20	1 701 1067	0G7127	Käfigmutter M10	Cage nut		
21	87.5120	0G6732	O-Ring	O-Ring		
	76.3617	0G6114	Dichtschmierstoff	Lubricant		

Doc. № 599A2BA00 / 87.8030.02

✱ Components on demand
✱ Teile auf Anfrage

5	Auslaufhahn	Drain tap

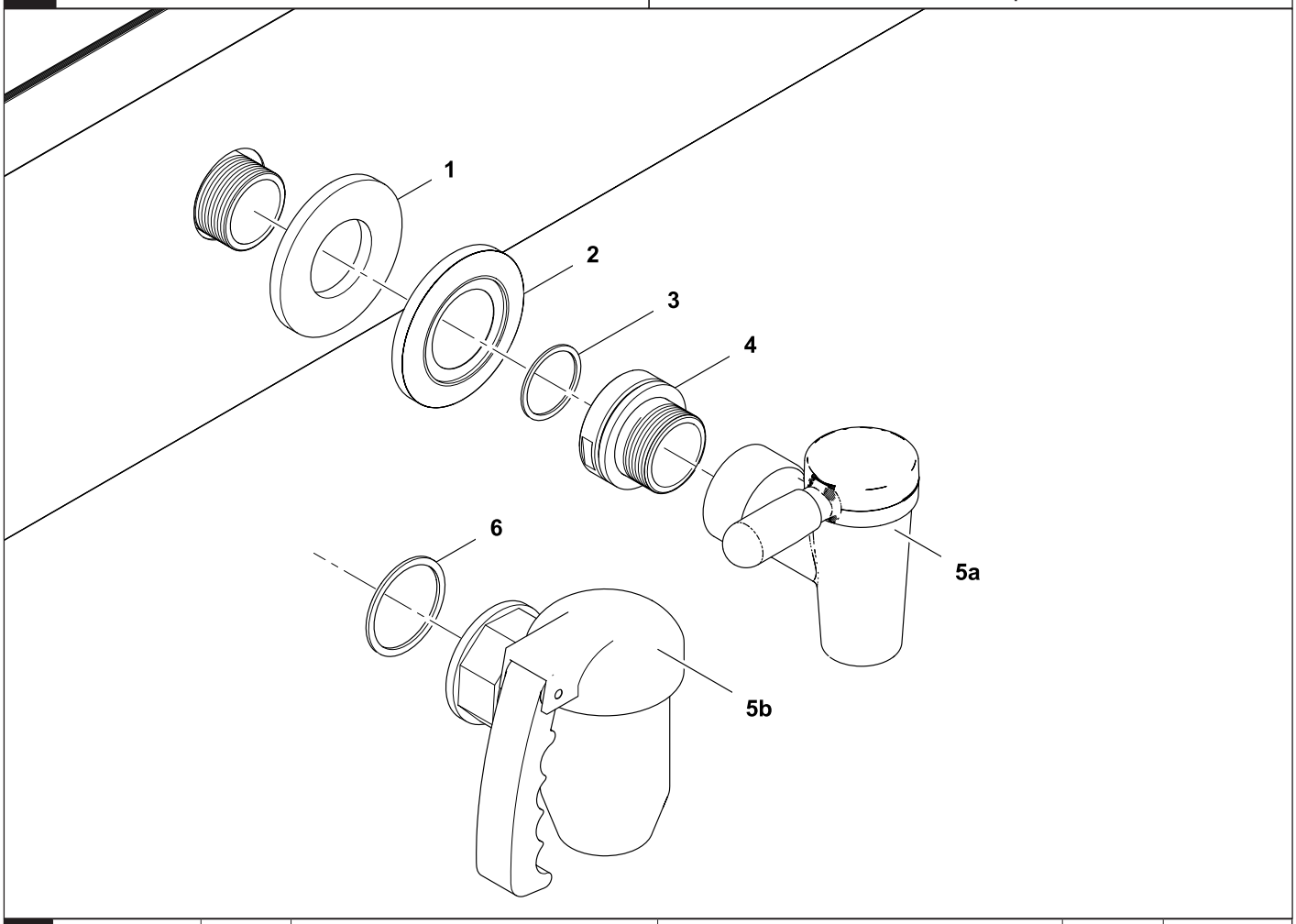

5	Alias	Code	Bezeichnung	Description	Ref.	Valid from Serial N°
1	1 117 1289	0G5644	Dichtung	Sealing		
2	1 117 1262	0A2149	Rosette	Coverplate		
3	76.6240	0G5164	Dichtung 49x57x2	Sealing ring 49x57x2		
4	76.6241	0G5165	Übergang zu Kuplung	Connection to coupling		
5a	87.7055	0G6498	2″ Echtermann Auslaufhahn 6726.82	2″ Echtermann food drain tap 6726.82		4311...
5b	1 117 1258	0G5144	2″ Rubinetterie Sicherheitsauslaufhahn	2″ Rubinetterie safety food drain tap		2011....
6	1 101 2191	004986	Dichtungsring Ø60 ø47 x 2	Sealing ring Ø60 ø47 x 2		2011....

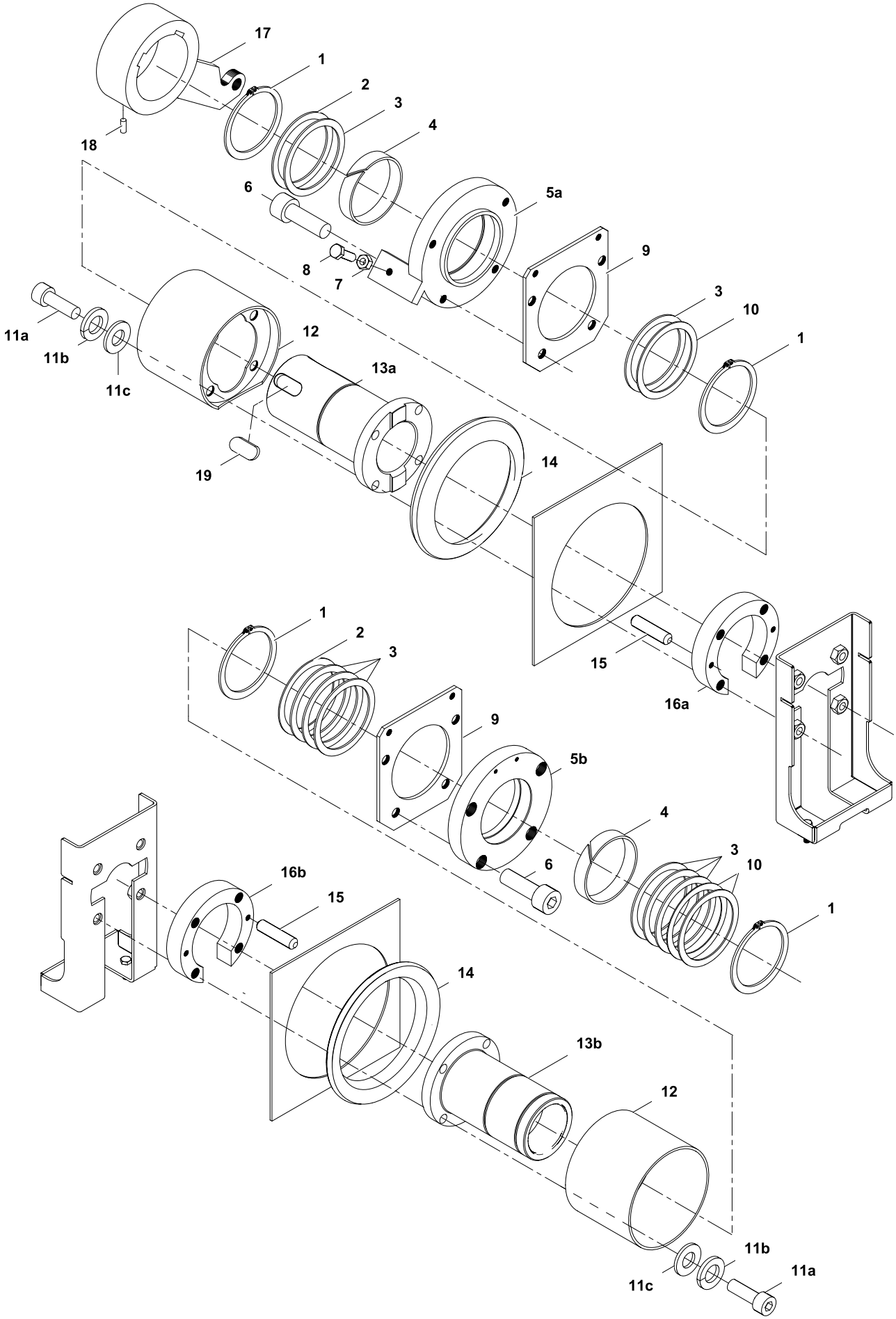

Doc. № 599A2BA00 / 87.8030.02

✱ Components on demand
✱ Teile auf Anfrage

6	Alias	Code	Bezeichnung	Description	Ref.	Valid from Serial N°
1	1 701 5080	0KT913	Sicherungsring Ø70	Circlip ring Ø70		
2	76.4402	0KI520	Distanzscheibe	Spacer washer		
3	76.4037	0KI519	Distanzscheibe	Spacer washer		
4	76.3002	0KI517	Lagerband	Bearing strip		
5a	76.4425	0G4680	Lagerhalter links	Bearing retainer left		
5b	76.4337	0KT703	Lagerhalter rechts	Bearing retainer right		
6	1 701 2631	0KT916	Innensechskantschraube M8x25	Allen bolt M8x25		
7	1 701 3044	0K4612	Sechskantmutter M8	Hex nut M8		
8	1 701 2616	0KT918	Sechskantschraube M8x25	Hex bolt M8x25		
9	76.4341	0G4726	Gegenhalter	Counter support		
10	76.4038	0KT707	Stützscheibe	Retaining washer		
11a	1 101 8148	0G2970	Innensechskantschraube M10x50	Allen bolt M10x50	100L-170L	
	1 701 1099	0KK080	Innensechskantschraube M10x35	Allen bolt M10x35	60L-90L	
11b	1 701 5040	0K4616	Federring M10	Spring washer M10		
11c	1 701 3516	0T5917	Unterlegscheibe M10	Washer M10		
12	76.4102.01	0G3135	Abdeckung Lagerzapfen	Cover bearing spigot	100L - 170L	
	76.4102.06	0G7115	Abdeckung Lagerzapfen	Cover bearing spigot	60L - 90L	
13a	76.4526	0G3046	Lagerzapfen links	Bearing spigot left		
13b	76.4111	0KT705	Lagerzapfen rechts	Bearing spigot right		
14	76.3004	0KI521	Dichtmanschette	Sealing sleeve		
15	1 701 7058	0G6089	Schwerspannstift 6x26	Spring pin 6x26		
16a	76.4530.01	0G3498	Zwischenring links 20mm	Spacer bracket left 20mm	100L - 170L	
	76.4530.04	0G7116	Zwischenring links 8mm	Spacer bracket left 8mm	60L - 90L	
16b	76.4031.01	0KT709	Zwischenring rechts 20mm	Spacer bracket right 20mm	100L - 170L	
	87.5110	0G7128	Zwischenring rechts 5mm	Spacer bracket right 5mm	60L - 90L	
17	76.4362		Kipphebel geschweisst	Tilting lever welded	D800/850	
	76.4022	0KW902	Kipphebel geschweisst	Tilting lever welded	D900/1000	
18	1 701 7094	0G4248	Gewindestift I-6kt M8x12	Allen setzscrew M8x12		
19	1 201 1907	0KT929	Keilfeder 14x9x36	Feather key 14x9x36		

7	Kippfront	Tilting panel

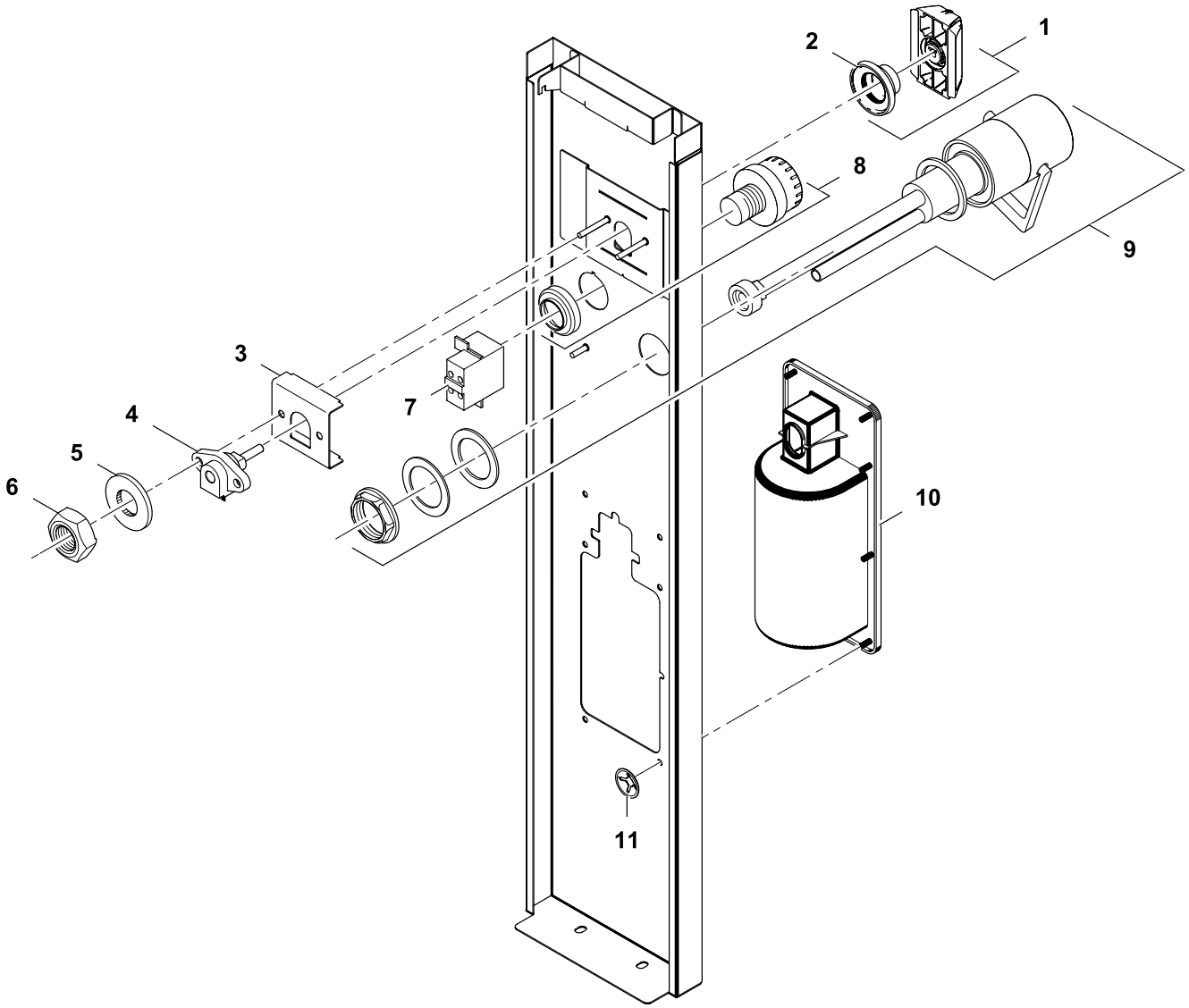

7	Alias	Code	Bezeichnung	Description	Ref.	Valid from Serial N°
1	87.7072_0.KD	0G6644	Drehgriff komplett	Handle with adapter and sealing		3401...
2	82.7009	0G6247	Dichtung Drehgriff	Sealing handle		3401...
	76.9673	0G3648	Griff zu Einbaukippung	Handle for tilting system		2071...
3	87.1363	0G7236	Abstandsblech	Spacer		3401...
4	87.9118	0G6267	Kipppotentiometer 7POT5KEO	Tilting potentiometer 7POT5KEO		3401...
	76.9363	0KI513	Schalter mit Potentiometer	Switch and potentiometer		2071...
5	1 701 3502	0G3595	Unterlegscheibe Ø4,3 x Ø9,0 x 0,8	Wascher Ø4,3 x Ø9,0 x 0,8		3401...
6	1 701 3004	0K4606	Sechskantmutter M4x0.8	Hex nut M4x0.8		3401...
	712 044120.04	0G4918	Keps-Mutter M4	Keps nut M4		2071...
7	76.9108.02	0K5160	Kontaktgeber Notaus	Terminal emergency stop		
8	76.9075.03	0KX129	Notausschlater	Emergency stop botton		
9	86.7120	0G6839	Einhebelmischer	One-lever mixer tap		until 9051...
10	86.7124	0G7860	Frontblende Spray Gun	Front panel spray gun		
11	1 701 5083	0G6850	Quicklock-Scheibe	Quicklock fixing washer		

Doc. № 599A2BA00 / 87.8030.02

✱ Components on demand
✱ Teile auf Anfrage

8	Kippung	Tilting system

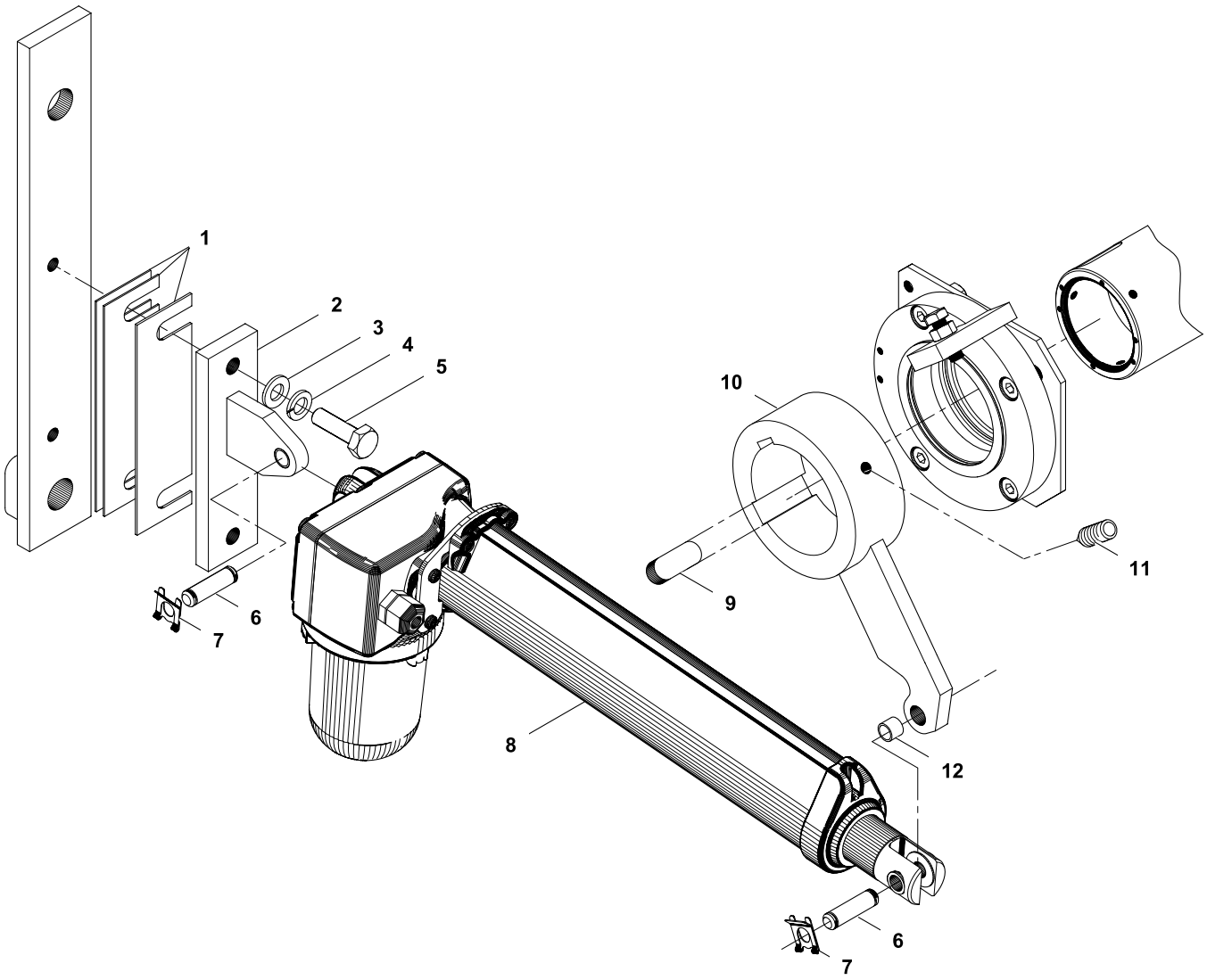

8	Alias	Code	Bezeichnung	Description	Ref.	Valid from Serial N°
1	76.0066.01	0K5492	Zwischenblech 1mm	Spacer sheet 1mm		
	76.0066.03	0K5494	Zwischenblech 1,5mm	Spacer sheet 1,5mm		
2	76.0162	0G2930	Motorhalter	Motor support		
3	1 701 3516	0T5917	Unterlegscheibe Ø10.5 x Ø21 x 2	Washer Ø10.5 x Ø21 x 2		
4	1 701 5040	0K4616	Federring M10	Spring washer M10		
5	1 701 2543	0K4601	Sechskantschraube M10x35	Hex bolt M10x35		
6	87.7041	0G6840	Bolzen M10x30	Pin M10x30		4141...
	76.0074.xx	0K5500	Bolzen M10x29	Pin M10x29		3401...
7	1 201 1927	0K5499	Federklammer Ø10	Spring clip Ø10		
8	87.9113	0G6269	Kippmotor SIR 3000N lang 6814421	Tilting motor SIR 3000N long 6814421	60-90L/D900	4141...
	87.9112	0G6268	Kippmotor SIR 6000N lang 6814420	Tilting motor SIR 6000N long 6814420	100-170L/D900	4141...
	87.9115	0G6271	Kippmotor SIR 3000N kurz 6814423	Tilting motor SIR 3000N short 6814423	60-90L/D800/850	4141...
	87.9114	0G6270	Kippmotor SIR 6000N kurz 6814422	Tilting motor SIR 6000N short 6814422	100-170L/D800/850	3461...
	76.3090	0K4753	Kippmotor 3000N lang	Tilting motor 3000N long	60-90L/D900	3401...
	76.3091	0K4754	Kippmotor 8000N lang	Tilting motor 8000N long	100-170L/D900	3401...
	76.3093	0KT713	Kippmotor 3000N kurz	Tilting motor 3000N short	60-90L/D800/850	3401...
	76.3115	0KV630	Kippmotor 8000N kurz	Tilting motor 8000N short	100-170L/D800/850	3401...
9	1 201 1907	0KT929	Passfeder 14x9x36	Feather key 14x9x36		
10	76.2027.01	0G7635	Kipphebel	Rocker arm	Depth 900	
	76.2027.02	✱	Kipphebel	Rocker arm	Depth 800/850	
11	1 701 7094	0G4248	Gewindestift m. Innensechskant M8x12	Allen set screw M8x12		
12	76.4115	0K5498	Lager GLEIT-PERMAGLIDE	Fiberglide		

✱ Components on demand
✱ Teile auf Anfrage

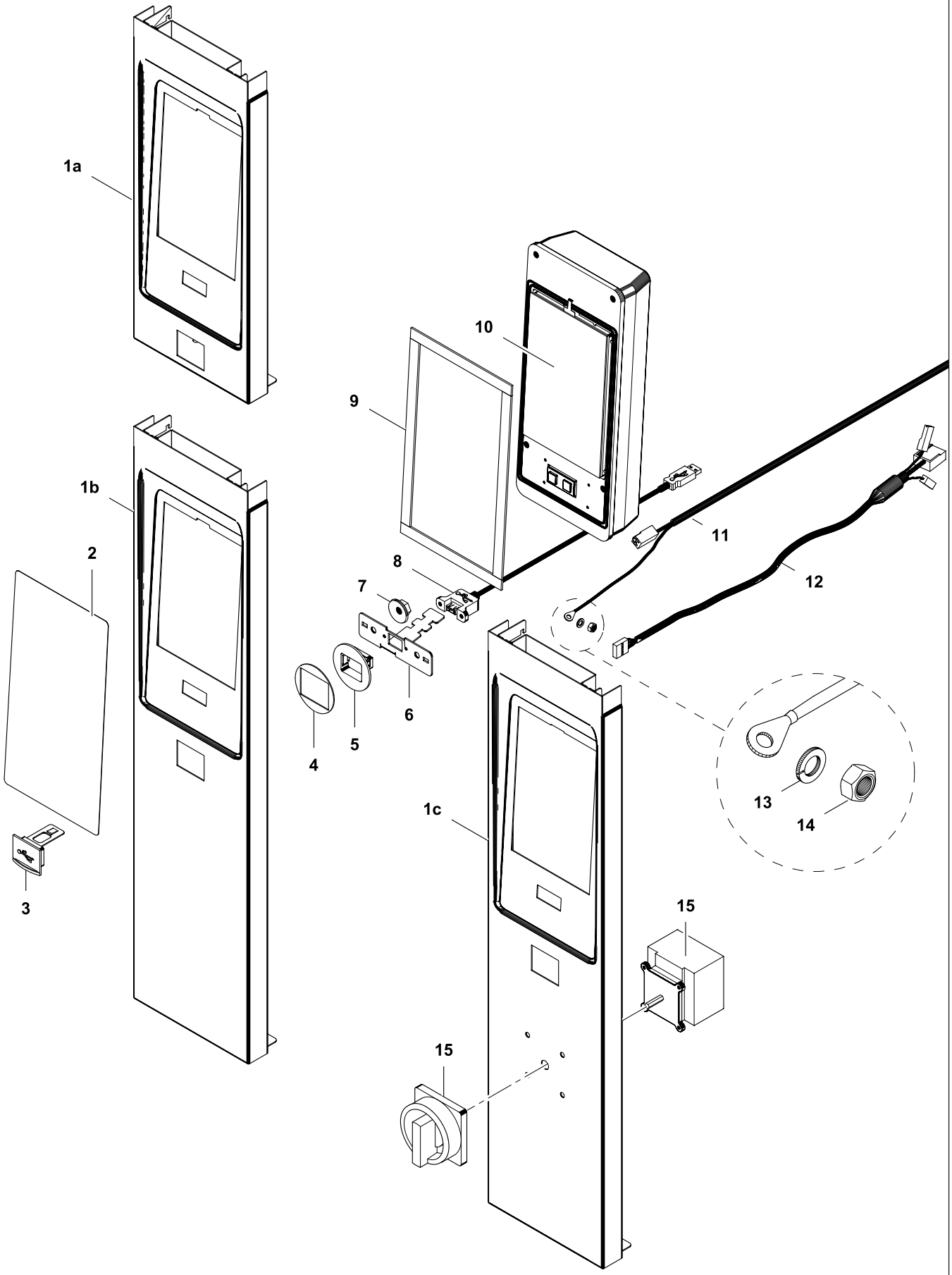

Doc. № 599A2BA00 / 87.8030.02

✱ Components on demand
✱ Teile auf Anfrage

9	Alias	Code	Bezeichnung	Description	Ref.	Valid from Serial N°
1a	87.1013.03	0G7714	Steuerfront	UI panel	400H 800/850/900 depth	
1b	87.1013.01	✱	Steuerfront	UI panel	700H 800/850/900 depth	
	87.1013.02	✱	Steuerfront	UI panel	800H 800/850/900 depth	
	87.1013.15	✱	Steuerfront D100mm	UI panel D100mm	400H 900 depth (1000 depth)	
	87.1013.16	✱	Steuerfront D100mm	UI panel D100mm	700H 900 depth (1000 depth)	
	87.1013.17	✱	Steuerfront D100mm	UI panel D100mm	800H 900 depth (1000 depth)	
1c	87.1013.01+87.1310	✱	Steuerfront mit Hauptschalter	UI panel with main switch	700H 800/850/900 depth	
	87.1013.02+87.1311	✱	Steuerfront mit Hauptschalter	UI panel with main switch	800H 800/850/900 depth	
2	87.1008	0G6081	Folie	Foil		
3	87.9004	0C6546	Abdeckkappe zu USB	USB cover		
4	87.9005	0G7687	Dichtung zu USB	USB sealing		
5	87.9003	0C6547	Halter zu USB	USB support		
6	87.1014	0G7715	Blech zu USB	USB fixation sheet		
7	712 044120.04	0G4918	Kepsmutter M4	Keps nut M4		
8	87.9030	0C6566	Kabel COPUI40-USB	Cable COPUI40-USB		
9	87.7117		Dichtung Steuerung	Sealing user interface		
10	87.9043_0	0G5909	Steuerung komplett	User interface assembled		until 9171...
	87.9043_1	0G6990	Steuerung komplett	User interface assembled		from 5181... until 9171...
	87.9242	0G8585	Steuerung komplett COPUI70	User interface COPUI70 assembled		9181...
11	87.9010	0G5956	Kabel Klemmen-COPUI40S	Cable terminal-COPUI40S		
	87.9158	0G7129	Kabel UL Klemme-COPUI40S	Cable UL terminal-COPUI40S	*UL	
	87.9222		Kabel Klemmen-COPUI40S Marine	Cable terminal-COPUI40S Marine	Marine 400/440V	
12	87.9033	0G5957	Kabel COPUI40-COP20	Cable COPUI40-COP20		
13	1 701 5004	0H9734	Federring M5	Spring washer M5		
14	1 701 3008	0G6111	Sechskantmutter M5	Hex nut M5		
15	76.9164.01	0G2137	Hauptschalter 25A	Main switch 25A	60L/90L	
	76.9149.02		Kabel 5x2.5mm² L=1400	Cable 5x2.5mm² L=1400	60L/90L	until 7441...
	87.9216.01	0G8069	Kabel 5x4mm²	Cable 5x4mm²	60L/90L - 800/850 depth	7451...
	87.9083.02	0G5928	Kabel 4mm²	Cable 4mm²	60L/90L - 900 depth	7451...
	76.9164.02	0K4979	Hauptschalter 63A	Main switch 63A	100L/170L	
	76.9149.06	0G7114	Kabel 5x6mm² L=1400	Cable 5x6mm² L=1400	100L/170L	until 7441...
	87.9216.02	0G8070	Kabel 5x6mm²	Cable 5x6mm²	100L/170L - 800/850 depth	7451...
	87.9083.03	0G5929	Kabel 6mm²	Cable 6mm²	100L/170L - 900 depth	7451...

✱ Components on demand
✱ Teile auf Anfrage

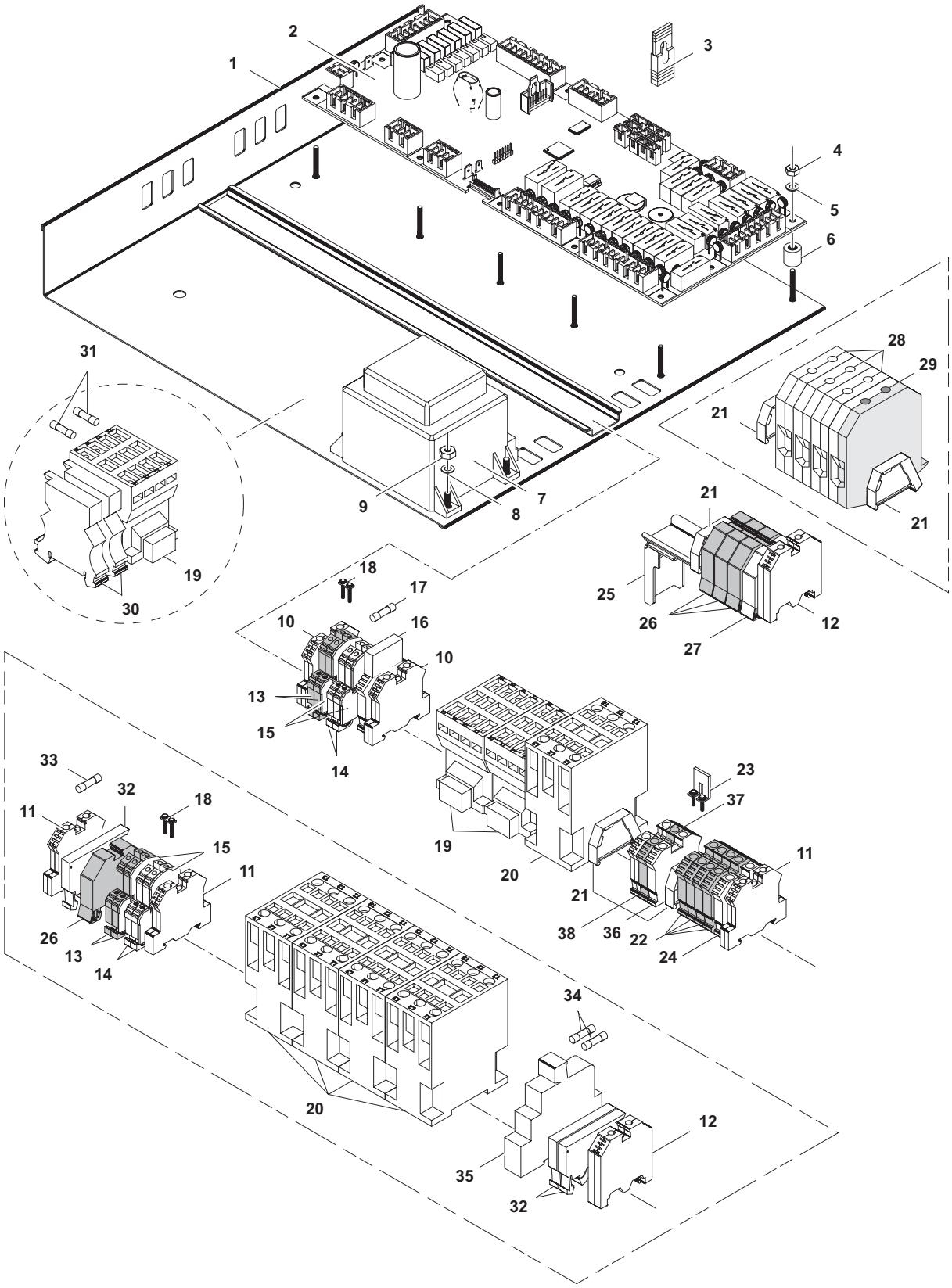

10	Alias	Code	Bezeichnung	Description	Ref.	Valid from Serial N°
1	87.9188.01	✱	Steuerträger standard PxxT	Support frame PxxT	Standard	
	87.9188.02	✱	Steuerträger UL	Support frame PxxT UL	UL	
	87.9188.03	✱	Steuerträger Marine	Support frame PxxT Marine	Maine 400/440V	
2	87.9015	0G5908	Motherboard COP20	Motherboard COP20		until 9051...
	87.9241	0G8953	Motherboard COP70	Motherboard COP70		9061...

Doc. № 599A2BA00 / 87.8030.02

✱ Components on demand
✱ Teile auf Anfrage

10	Alias	Code	Bezeichnung	Description	Ref.	Valid from Serial N°
3	87.9191	0G7123	Jumper	Jumper		
4	1 701 3057	0U0182	Sechskantmutter M3	Hexs nut M3		
5	1 701 3540	0KI478	Unterlegscheibe M3	Washer M3		
6	76.3011.03	0G3094	Distanzhalter 12mm	Spacer 12mm		
7	87.9036	0G5910	Transformator PMA 70VA 230V-12/24V	Transformer PMA 70VA 230V-12/24V	Standard	
	87.9152	0G6786	Transformator 450VA 208V	Transformer 450VA 208V	UL	
	87.9203	0G6879	Transformator 440V 150VA +PTC	Transformer 440V 150VA +PTC	Maine 400/440V	
8	1 701 3502	0G3595	Unterlegscheibe M4	Washer M4		
9	1 701 3004	0K4606	Sechskantmutter M4	Hex nut M4		
10	75.2011.01	0KT730	Schutzleiterklemme 4mm²	Ground conductor terminal 4mm²		
11	75.2011.02	0KT729	Schutzleiterklemme 10mm²	Ground conductor terminal 10mm²		
12	75.2011.03	0KX291	Schutzleiterklemme 16mm²	Ground conductor terminal 16mm²		
13	75.2010.11	0KT733	Nullleiterklemme 4mm² blau	Neutral wire terminal 4mm² blue		
14	75.2010.10	0KT734	Reihenklemme 4mm² grau	Terminal block 4mm² grey		
15	75.2010.12	0T2598	Abschlusswand	Cover		
16	76.9527.01	0G3940	Sicherungsklemme 10mm²	Fuse holder terminal 10mm²		
	76.9527.02	0G4585	Abschlusswand zu Sicherungsklemme	Cover for fuse holder terminal		
17	712 344362.01	0G5814	Sicherung 5x20 1A	Fuse 5x20 1A		
18	75.2010.14	0G5735	Querverbinder	Cross connection		
19	1 115 1757	0G4645	Schütz K3-14X027 + K2-E230	Contactor K3-14X027 + K2-E230		
20	1 115 1758	0G4646	Schütz K3-24X022	Contactor K3-24X022		
21	75.2013	0KX290	Arretierstück	Fixation		
22	75.2010.30	0KT732	Reihenklemme 10mm² grau	Terminal block 10mm² grey		
23	75.2010.34	0G3339	Querverbinder	Cross connection		
24	75.2010.31	0G3495	Nullleiterklemme 10mm² grün	Neutral wire terminal 10mm² green		
25	76.9011.01	✱	Klemmschiene	Clamp rail		
26	75.2010.40	0KI280	Reihenklemme 16mm² grau	Terminal block 16mm² grey		
27	75.2010.41	0G3488	Nullleiterklemme 16mm² blau	Neutral wire terminal 16mm² blue		
28	76.9474	0G7130	Durchgangsklemme	Through terminal 50mm²		
29	76.9475	0G7131	Schutzleiterklemme 50mm²	Ground conductor terminal 50mm²		
30	82.9177	0TTW84	Sicherungslemme 6.3X32 500V	Fuse holder terminal	Maine 400/440V	
31	82.9171	0TTR73	Sicherung 6.3x32 0.63A 500V	Fuse 6.3x32 0.63A 500V	Maine 400/440V	
32	75.2012.01	0K5155	Sicherungsklemme	Fuse holder terminal	UL	
	75.2012.02	0T2599	Abschlusswand zu Sicherungsklemme	Cover for fuse holder terminal	UL	
33	712 344362.02	0G7132	Sicherung 5x20 2.5A 250V FST	Fuse 5x20 2.5A 250V FST	UL	
34	712 344362.13	0G7133	Sicherung 5x20 6.3A 250V SPT	Fuse 5x20 6.3A 250V SPT	UL	
35	76.9483	0G4009	Relais 230V UL	Relay 230V UL	UL	
36	75.2010.20	0G7080	Reihenklemme grau	Terminal block grey		9061...
37	75.2010.21	0G3489	Nullleiterklemme blau	Neutral wire terminal blue		9061...
38	75.2011.01	0KT730	Schutzleiterklemme G/G	Ground conductor terminal G/G		9061...
	1 115 1783	0G6228	Filter FN2060	Filter FN2060		9061...
	76.9117.05	0G5927	Litze Haupterdraht	Litz wire earthing		
	76.9117.03	✱	Litze Haupterdraht	Litz wire earthing	UL	
	87.9008	0G5939	Kabel: COP20 - Schützen STB	Cable: COP20 - Conductors STB		
	87.9173		Kabel: COP20 - Schützen STB UL	Cable: COP20 - Conductors STB UL	UL	
	87.9037	0G5923	Kabel: N - Trafo - P	Cable: N - Transformator - P		
	87.9154	0G7149	Kabel: N - Trafo - P UL	Cable: N - Transformator - P UL	UL	
	87.9009	0G5938	Kabel: Klemmen - Schützen	Cable: Terminal - conductor		
	87.9174	0G7150	Kabel: Klemmen - Schützen UL	Cable: Terminal - conductor UL	UL	
	87.9083.02	0G5928	Kabel: X0-X1 Hauptzuleitung 4mm²	Cable: X0 - X1 mains connection 4mm²		
	87.9083.03	0G5929	Kabel: X0-X1 Hauptzuleitung 6mm²	Cable: X0 - X1 mains connection 6mm²		
	87.9210	0G6872	Kabelbaum Prothermetic Marine	Wiring harness Prothermetic Marine	Maine 400/440V	
	82.2809	0C0068	Kabelverschraubung PG21	Cable gland PG21	Maine 400/440V	
	82.9226	0G7024	Gegenmutter PG21	Lock nut PG21	Maine 400/440V	

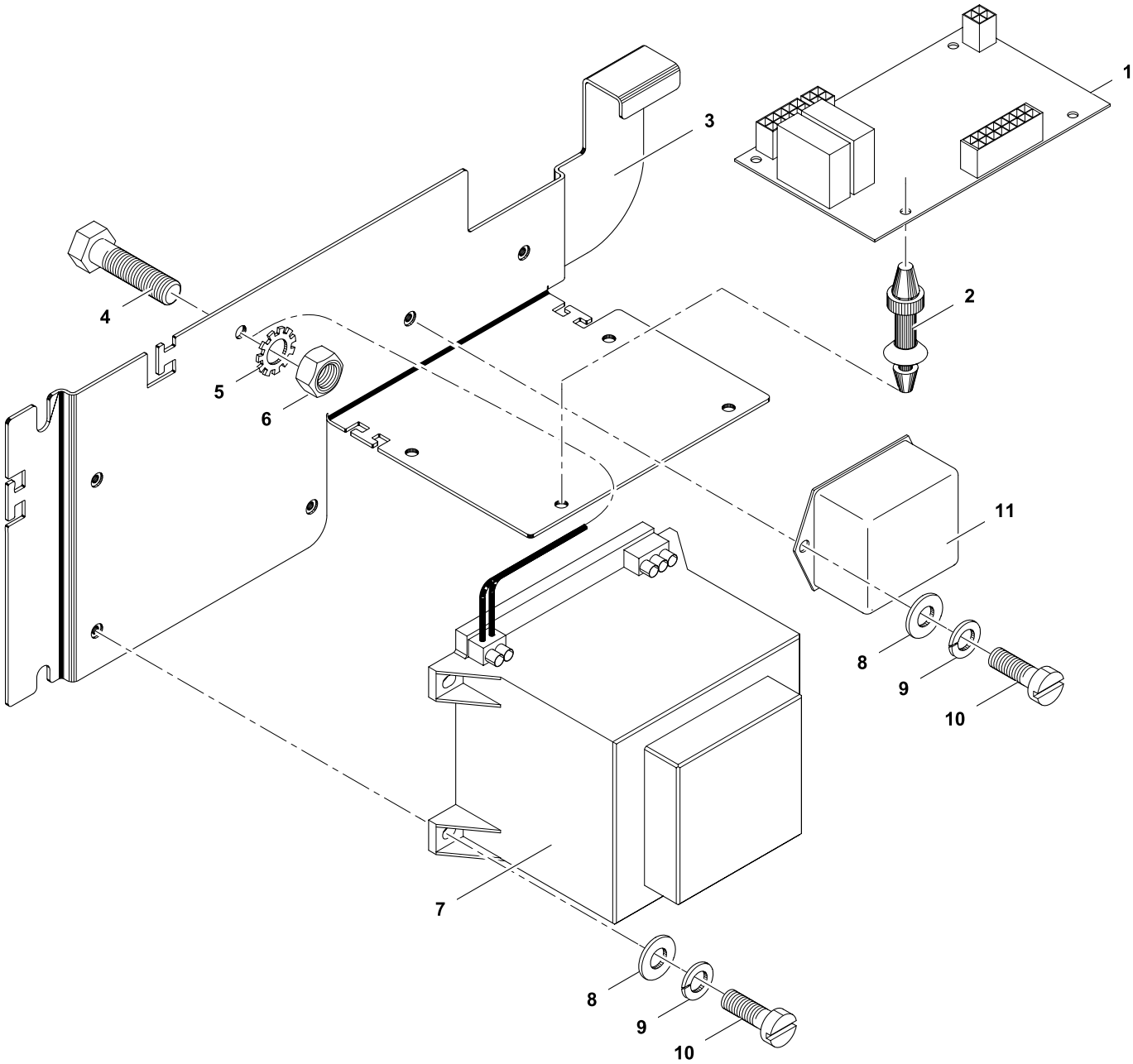

✱ Components on demand
✱ Teile auf Anfrage

11	Alias	Code	Bezeichnung	Description	Ref.	Valid from Serial N°
	87.9140.01	0G6367	Kippsteuerung kompl. 230-240V	Titling control assembled 230-240V	Standard	3401...
	87.9140.06	0G6864	Kippsteuerung kompl. 440V	Titling control assembled 440V	Maine 400/440V	5011...
	87.9140.03	0G7151	Kippsteuerung kompl. 204V	Titling control assembled 204V	UL	3461...
	76.9000.01.KD	0G6016	Kippsteuerung kompl. xxT94	Tilting kontrol xxT94		
1	87.9116	0G6266	Kippsteuerung 7CA24VE1 SIR	Titling control 7CA24VE1 SIR		3401...
2	75.5000.05	0G4212	Distanzhalter	Spacer		
3	87.9133	✱	Halter Kippsteuerung	Support tilting control		3401...
4	1 701 2567	0KE185	Sechskantschraube M5x20	Hex bolt M5x20		
5	1 701 7002	0G2923	Fächerscheibe M5	Fan washer M5		
6	1 701 3008	0G6111	Sechskantmutter M5x0.8D	Hex nut M5x0.8D		
7	87.9121	0G6273	Transformator 230V AC 24VDC	Transformer 230V AC 24VDC	Standard	
	87.9143	0G6865	Transformator 440V AC 24VDC	Transformer 440V AC 24VDC	Maine 400/440V	
	87.9123	0G7152	Transformator 204V AC 24VDC	Transformer 204V AC 24VDC	UL	
8	1 701 3502	0G3595	Unterlegscheibe M4	Washer		
9	1 701 5002	0KL273	Federring M4	Spring washer		
10	1 701 2023	0G6863	Zylinderschraube M4x12	Allen screw		
11	1 115 1783	0G6228	EMV Filter	EMC filter	Standard	
	87.9182	0G6866	Kabel: Trafo - Steuerelektronik (Filter)	Cable: tranformer - tilt control (EMC filter)	Standard	
	87.9119	0G6391	Kabel: Trafo - Steuerelektronik (ohne Filter)	Cable: tranformer - tilt control (no EMC filter)	Maine 400/440V / UL	
	76.9123	0G5919	Kabel: Thermoelement - Motor	Cable: Thermocouple - motor		
	87.9089	0G5932	Kabel: X2 - Kippung	Cable: X2 - tilting		
	87.9160	0G7153	Kabel UL: X2 - Kippung	Cable UL: X2 - tilting	UL	
	87.9083.02	0G5928	Kable: X0 - X1 Hauptzuleitung 4mm²	Cable: X0 - X1 mains connection 4mm²	60L-90L	
	87.9083.03	0G5929	Kable: X0 - X1 Hauptzuleitung 6mm²	Cable: X0 - X1 mains connection 6mm²	100L-170L	

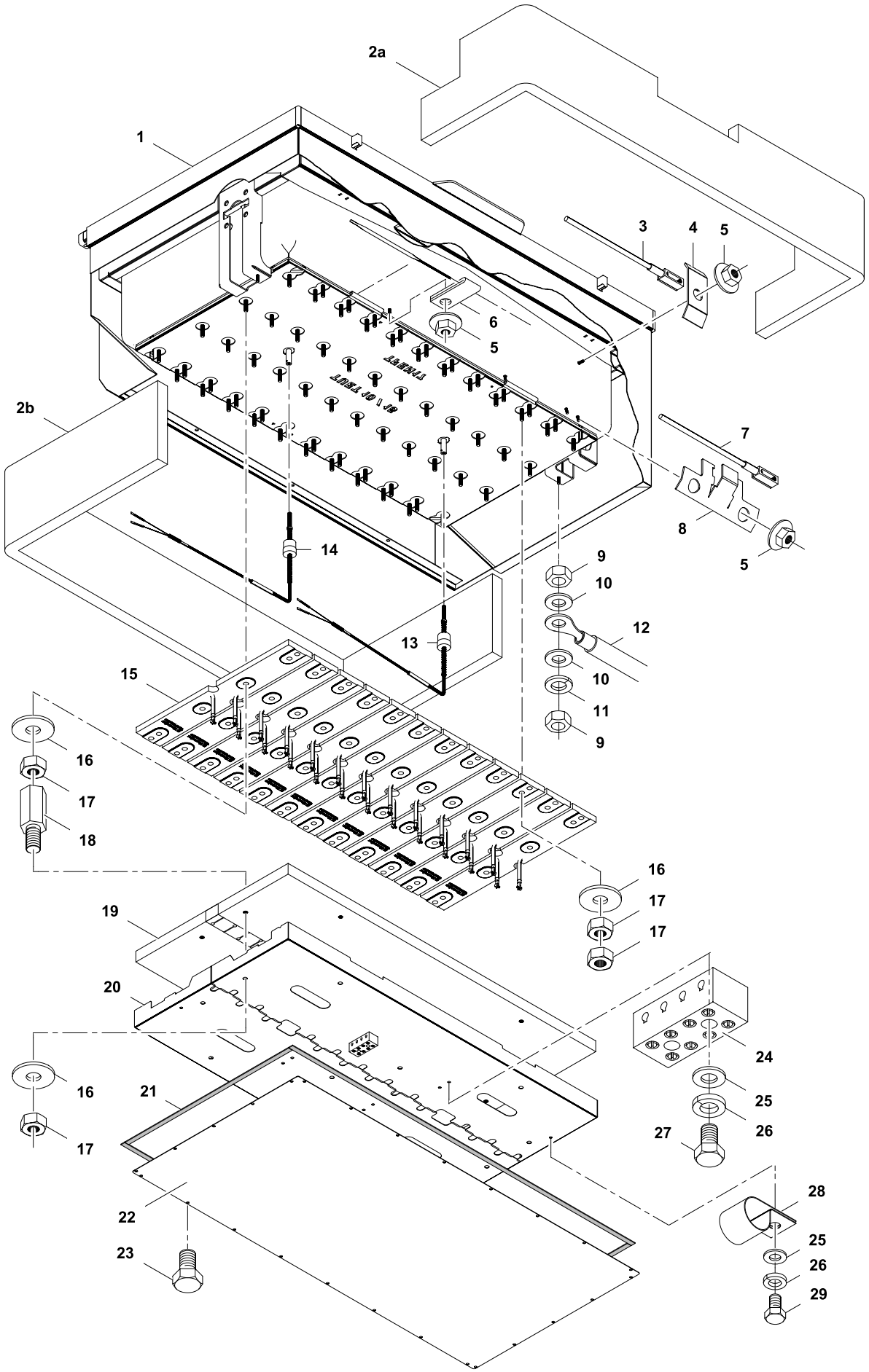

Doc. № 599A2BA00 / 87.8030.02

✱ Components on demand
✱ Teile auf Anfrage

12	Alias	Code	Bezeichnung	Description	Ref.	Valid from Serial N°
1	87.5043	✱	Tiegel geschweisst	Pan welded	170L D900	
	87.5099	✱	Tiegel geschweisst	Pan welded	90L D900	
	87.5132	✱	Tiegel geschweisst	Pan welded	170L D800/850	
	87.5134	✱	Tiegel geschweisst	Pan welded	100L D800/850	
	87.5140	✱	Tiegel geschweisst	Pan welded	100L D900	
	87.5122	✱	Tiegel geschweisst	Pan welded	60L D900	
	87.5144	✱	Tiegel geschweisst	Pan welded	60L D800/850	
	87.5141	✱	Tiegel geschweisst	Pan welded	90L D800/850	
2a/b	87.7003.01/02	✱	Dämmung Tiegelrand vorn/hinten	Insulation pan frontside/backside	170L D900	
	87.7014.01/02	✱	Dämmung Tiegelrand vorn/hinten	Insulation pan frontside/backside	170L D800/850	
	87.7004.01/02	✱	Dämmung Tiegelrand vorn/hinten	Insulation pan frontside/backside	60L D900	
	87.7005.01/02	✱	Dämmung Tiegelrand vorn/hinten	Insulation pan frontside/backside	60L D800/850	
	87.7006.01/02	✱	Dämmung Tiegelrand vorn/hinten	Insulation pan frontside/backside	90L D900	
	87.7007.01/02	✱	Dämmung Tiegelrand vorn/hinten	Insulation pan frontside/backside	90L D800/850	
	87.7011.01/02	✱	Dämmung Tiegelrand vorn/hinten	Insulation pan frontside/backside	100L D900	
	87.7015.01/02	✱	Dämmung Tiegelrand vorn/hinten	Insulation pan frontside/backside	100L D800/850	
3	87.9147.02	0G6360	Sensor TC Kochgut, rot	TC sensor food, red		
	86.9084.02	0G6360	Sensor TC Kochgut, rot	TC sensor food, red		3511...
4	76.4191	0G3087	Halter zu Kochgutfühler klein	Support for food sensor, small		
5	712 044120.06	0G3997	Keps-Mutter M6	Keps nut M6		
6	76.4169	0G2819	Halter Begrenzer	Support Limiter		
7	87.9147.01_KD	0G6280	Sensor TC Kochgut, gelb	TC sensor food, yellow		
	86.9084.01	0G5911	Sensor TC Kochgut, gelb	TC sensor food, yellow		2151....
8	87.4058	0G7134	Halter zu Kochgutfühler groß	Support for food sensor, big		
9	1 701 3016	0G5739	Sechskantmutter M6	Hex nut M6		
10	1 701 3545	0KI298	Unterlegscheibe M6	Washer M6		
11	1 701 5007	0G6058	Federscheibe M6	Spring washer M6		
12	76.9117.07	0G5933	Kabel: Haupterddraht 10mm²	Cable: Main earthing 10mm²		
13	87.9045	0G5935	TC Boden Sensor rechts, blau	TC bottom sensor right, blue		
14	87.9046	0G5934	TC Boden Sensor links, grün	TC bottom sensor left, green		
15	86.7006.01	0G4605	Heizelement 67x490 (230V/1.7kW)	Heating element 67x490 (230V/1.7kW)	60L-90L standard	
	86.7006.03	0G5485	Heizelement 67x490 (254V/1.7kW)	Heating element 67x490 (254V/1.7kW)	60L-90L Marine 400/440V	
	86.7005.01	0G4606	Heizelement 76x490 (230V/1.7kW)	Heating element 76x490 (230V/1.7kW)	100L-170L standard	
	86.7005.03	0G5488	Heizelement 76x490 (254V/1.7kW)	Heating element 76x490 (254V/1.7kW)	100L-170L Marine 400/440V	
	86.7006.05	0G7155	Heizelement 67x490 (208V/1.7kW)	Heating element 67x490 (208V/1.7kW)	60L-90L UL	
	86.7005.05	0G7156	Heizelement 76x490 (208V/1.7kW)	Heating element 76x490 (208V/1.7kW)	100L-170L UL	
16	1 701 3547	0G5469	Unterlegscheibe M8	Washer M8		
17	1 701 3044	0K4612	Sechskantmutter M8	Hex nut 8		
18	1 115 1772	0G4896	Distanzhalter M8x25	Spacer M8x25		
19	87.7001	✱	Isolation Heizelemente	Insulation heating elements	60L-90L	
	87.7002	✱	Isolation Heizelemente	Insulation heating elements	100L-170L	
20	86.5202	0G5466	Halteblech Isolation	Metal suport for insulation	100L-170L	
	86.5200	0G5465	Halteblech Isolation	Metal suport for insulation	60L-90L	
21	1 701 7550	0G4894	Dichtband 12x2	Sealing strip 12x2		
22	✱	✱	Bodenblech	Bottom panel		
23	1 701 2509	0K4598	Schraube M5x12	Screw M5x12		
24	76.9148	0K4977	Anschlussklemme 4-polig	Terminal 4-pole		
25	1 701 3502	0G3595	Unterlegscheibe M4	Washer M4		
26	1 701 5002	0KL273	Federscheibe M4	Spring washer M4		
27	1 701 2084	0G3586	Zylinderkopfschraube M4x25	Allen bolt M4x25		
28	71.0505.03	0G2881	Kabelklemme	Cable clamp		
29	1 701 1541	0G3674	Schraube M4x10	Screw M4x10		
	86.9134.01	0G5942	Verdrahtung Heizblock - Heizblock	Wiring: heating elem. -heating element	Standard / Marine 400/440V	
	86.9134.02	0G5943	Verdrahtung Heizblock - Klemme	Wiring: heating elem. -terminal	Standard / Marine 400/440V	
	86.9145.01	0G5944	Kabel: Heizung - Schützen 2.5mm²	Cable: heating - conductor 2.5mm²	Standard / Marine 400/440V	
	86.9145.02	0G5945	Kabel: Heizung - Schützen 2.5mm²	Cable: heating - conductor 2.5mm²	Standard / Marine 400/440V	

✱ Components on demand
✱ Teile auf Anfrage

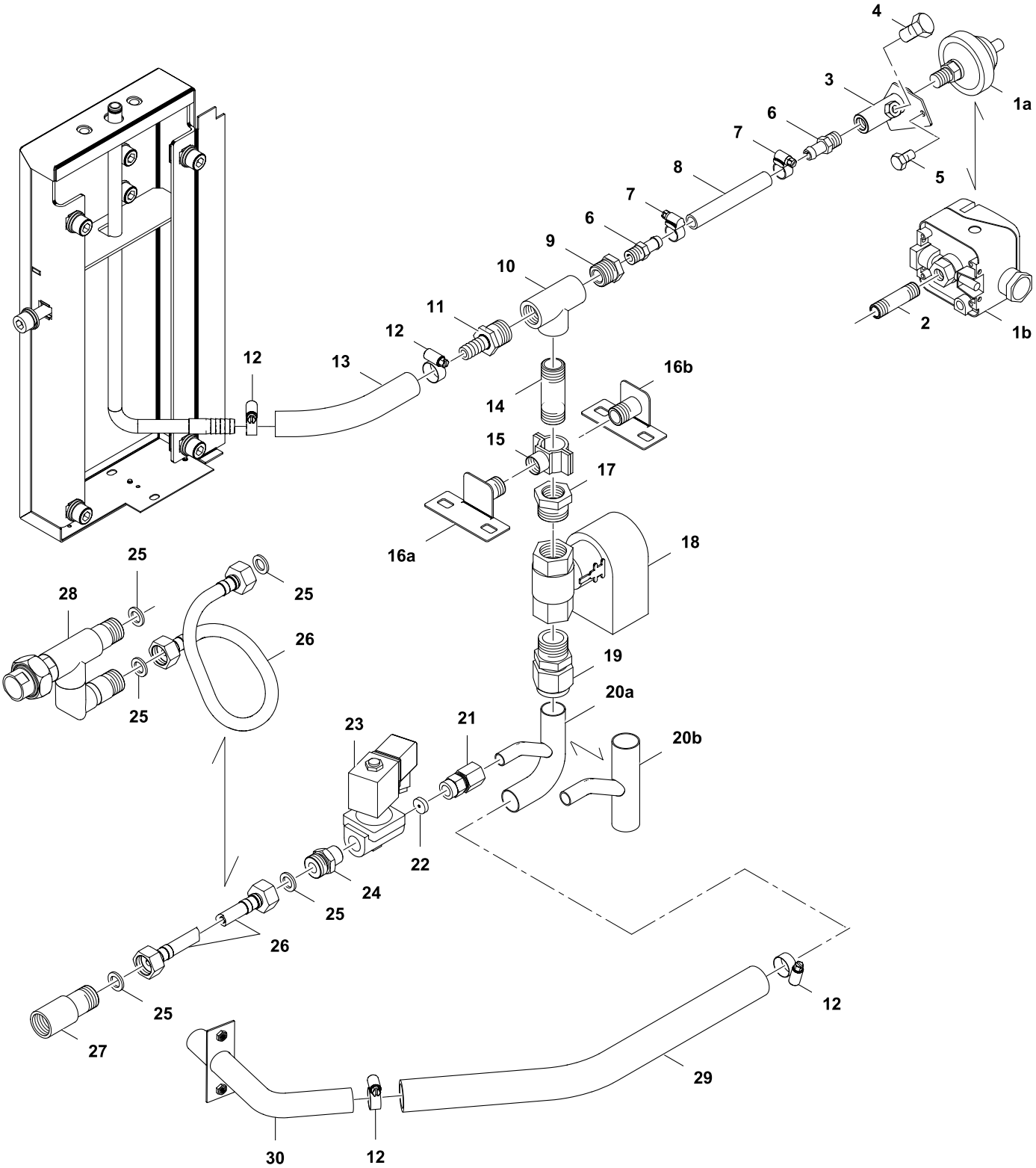

✱ Components on demand
✱ Teile auf Anfrage

13	Alias	Code	Bezeichnung	Description	Ref.	Valid from Serial N°
1a	75.1002	0K4928	Druckschalter	Pressure switch	Standard/Marine 400/440V	
1b	87.9194	0G6933	Druckschalter UL	Pressure switch UL	UL	
2	1 116 1154	0G2407	Doppelnippel 1/4″ x 50	Double nipple 1/4″ x 50	UL	
3	87.5078	✱	Prüfanschluss	Testing connection		
4	1 701 2582	0T1775	Sechskantschraube M8x12	Hex bolt M8x12		
5	1 701 1069	0G6959	Flachkopfschraube M5x12	Flat head screw M5x12		
6	86.5213	0G5497	Einschraubtülle	Hose clip connector		
7	12.9924	0G2824	Schlauchschelle	Hose clamp		
8	12.9043	0K5361	Schlauch ø10 Ø14	Hose ø10 Ø14		
9	1 102 2468	0G6234	Überschnettbuchse 1/2″ - 1/4″	Hex head bushing 1/2″ - 1/4″		
10	1 102 2435	0G7145	T-Stück G1/2″	Tee G1/2″		
11	1 701 7558	0G7135	Schlauchnippel 1/2″	Hose nipple 1/2″		
12	12.9827	0G2823	Schlauchklemme	Hose clamp		
13	87.5079		Dampfschlauch	Steam hose		
14	1 116 1133	0G4513	Doppelnippel 1/2″x60	Double nipple 1/2″x60		
15	1 201 2189	✱	Rohrklammer Ø20-23	Pipe clamp Ø20-23		
16a	87.5082	✱	Grundplatte mit Muffe	Metal plate with bushing	H700/800	
16b	87.5189	✱	Grundplatte mit Muffe	Metal plate with bushing	H400	
17	1 116 1199	0G4370	Buchse 3/4″ - 1/2″	Hex head bushing 3/4″ - 1/2″		
18	86.7016.KD	0G5674	Kugelventil Gruner 230V	Ball valve Gruner 230V	Standard/Marine 400/440V	
	87.9165	0G7157	Kugelventil Gruner 240V UL	Ball valve Gruner 240V UL	UL	
19	1 101 3823	0G5498	Verschraubung	Fitting		
20a	86.5259.02	✱	Kühlrohr	Cooling pipe	H400	
20b	86.5259.01	✱	Kühlrohr	Cooling pipe	H700/800	
21	1 101 2148	0G5499	Gerade Verschraubung	Straight fitting		
22	86.5211	0G5502	Blende Kühlwasser Ø14.8/2.5x4	Nozzle Cooling water Ø14.8/2.5x4		
23	76.3048	0K5342	Magnetventil mit Spule	Solenoid valve and coil		
24	87.4745	0G7594	Nippel 1/2″-3/8″	Nipple 1/2″-3/8″		
25	712 044481.21	0G3610	Flachdichtung Ø18ø11x2	Flat seal Ø18ø11x2		until 9051...
	87.2429	0G8524	Flachdichtung Ø18ø11x2	Flat seal Ø18ø11x2		9061...
26	86.7135.04	0G7137	Panzerschlauch G1/2″ - G1/2″ x400	Armored hose G1/2″ - G1/2″ x400		
27	87.5168	0G6646	WFA Adapter	WFA adapter		
28	87.5226	0G7138	Adapter Wandanschluss	Adapter for wall connection	with mixer tap	
39	1 117 1119	0K4573	Schlauch Ø29 ø22	Hose Ø29 ø22		
30	87.1492	0G7124	Rohrbogen	Bended pipe		
	87.9007	0G6380	Kabel: COP20 - Dampfvernichter	Cable: COP20 - Steam condensation		

✱ Components on demand
✱ Teile auf Anfrage

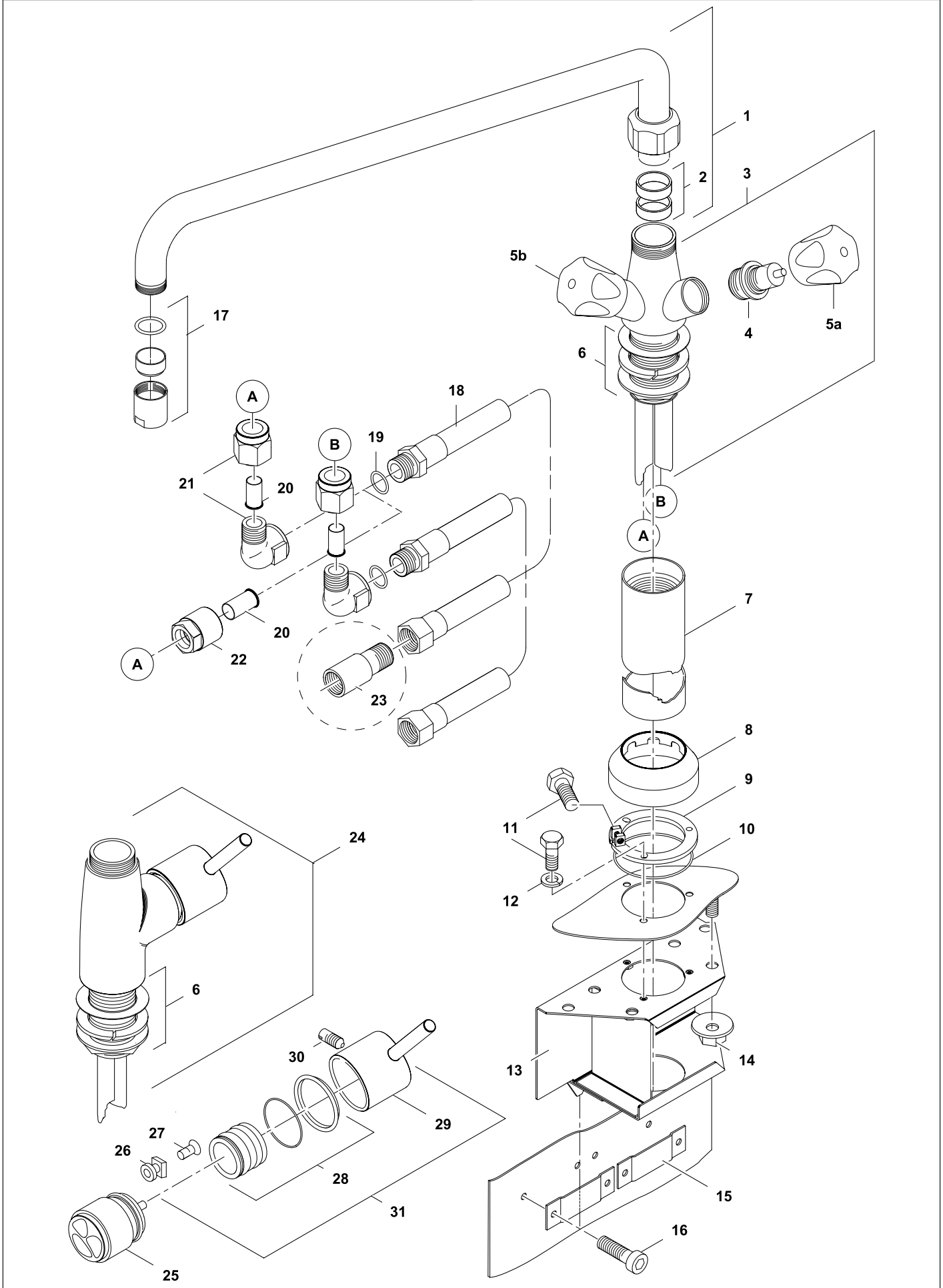

Doc. № 599A2BA00 / 87.8030.02

✱ Components on demand
✱ Teile auf Anfrage

14	Alias	Code	Bezeichnung	Description	Ref.	Valid from Serial N°
	76.2013.01_KD	0KL304	Kit Zweihebel-Mischbatterie 330x600mm	Kit mixing tap, 2 knobs, 330x600mm		
			Kit enthält Pos.: 1-16, 18-20, 22	Kit contains pos.: 1-16, 18-20, 22		
1	712 344884.04	0K5360	KWC Schwenkauslauf 3/4", 600mm	KWC swivel spout 3/4", 600mm		
	712 344884.03	0K5358	KWC Schwenkauslauf 3/4", 450mm	KWC swivel spout 3/4", 450mm		
	712 344884.02	0K5359	KWC Schwenkauslauf 3/4", 300mm	KWC swivel spout 3/4", 300mm		
2		0K3930	Dichtungsringe	Sealing rings		
3	712 344884.01	0K5355	KWC Zweihebel-Mischbatterie	KWC Mixing tap, 2 knobs		
4		0K5357	Ventileinsatz 3/4"	Valve insert 3/4"		
5a		0K5826	Griff blau	Knob blue		
5b		0K5827	Griff rot	Knob red		
6		0G3239	Set Verschraubung 5/4"	Kit Fixation 5/4"		
7	72.5976.01	0G5227	Standrohr 460mm	Stand pipe 460mm		
	72.5976.02	0G3179	Standrohr 330mm	Stand pipe 330mm		
	72.5976.03	0G4753	Standrohr 160mm	Stand pipe 160mm		
8	72.0435	0G3091	Rosette zu Standrohr	Stand pipe collar		
9	72.5919	0KT745	Sicherungsring	Fixation ring		
10	712 044480.14	0KT793	O-Ring ORM 0530-20	Joint ORM 0530-20		
11	1 701 2632	0G3677	Sechskantschraube M4 x 16	Hex bolt M4x16		
12	1 701 5002	0KL273	Federring M4	Spring washer M4		
13	76.0119.01	0T2658	Konsole Mischbatterie	Console mixing tap		
14	712 044120.05	0G3998	Kepsmutter M5	Keps nut M5		
15	76.0033	0G3979	Hutprofil	Clamping profile		
16	1 101 8129	0G3676	Innensechskantschraube M5 x 16	Allen bolt M5 x 16		
17		0G3238	Tropfenschutz 3/4"	Drip stop 3/4"		
18	712 344893.01	0KW734	Panzerschlauch L1700 G1/2" / R1/2"	Armored hose L1700 G1/2" / R1/2"		until 9441...
	87.7188.01	0G8753	Panzerschlauch L1700 G1/2" - I/A	Armored hose L1700 G1/2" - I/A		9451...
	712 344893.02	0K5363	Panzerschlauch L1100 G1/2" / R1/2"	Armored hose L1100 G1/2" / R1/2"		until 9441...
	87.7188.02	0G8754	Panzerschlauch L1100 G1/2" - I/A	Armored hose L1100 G1/2" - I/A		9451...
	712 344893.03	0G6530	Panzerschlauch L600 G1/2"	Armored hose L600 G1/2"		until 9441...
	87.7188.03	0G8755	Panzerschlauch L600 G1/2" - I/A	Armored hose L600 G1/2" - I/A		9451...
19	712 044481.21	0G3610	Flachdichtung Ø 18/11x2 G1/2"	Flat seal Ø 18/11x2 G1/2"		until 9051...
	87.2429	0G8524	Flachdichtung Ø18ø11x2	Flat seal Ø18ø11x2		9061...
20	1 101 3797	0KE129	Stützhülse	Sleeve		
21	1 101 3798	0K4489	Winkel-Anschluss G1/2"	Angle connection G1/2"		
22	1 101 2075	0KX119	Anschluss G1/2"	Connection G1/2"		
23	87.5168	0G6646	WFA Adapter G1/2"	WFA Adapter G1/2"		
24	712 344884.05	✱	KWC Einhebel-Mischbatterie	KWC mixing tap, one lever		
25		0KI140	Steuerpatrone	Mixer tap cartridge		
26	Z.632.240	KWC	Kunstoffeinsatz	Plastic insert		
27	Z.602.997	KWC	Schraube M4 x 15	Screw M4 x 15		
28	Z.535.675	KWC	Befestigung mit Gleitringen	Fixation with slide rings		
29	Z.634.829	KWC	Bedienhebel , chrom	Control lever, chrome		
30	Z.605.952	KWC	Gewindestift M6 x 10	Set screw M6 x 10		
31	Z.535.674	KWC	Bedienhebel mit Befestigung	Control lever with fixation		

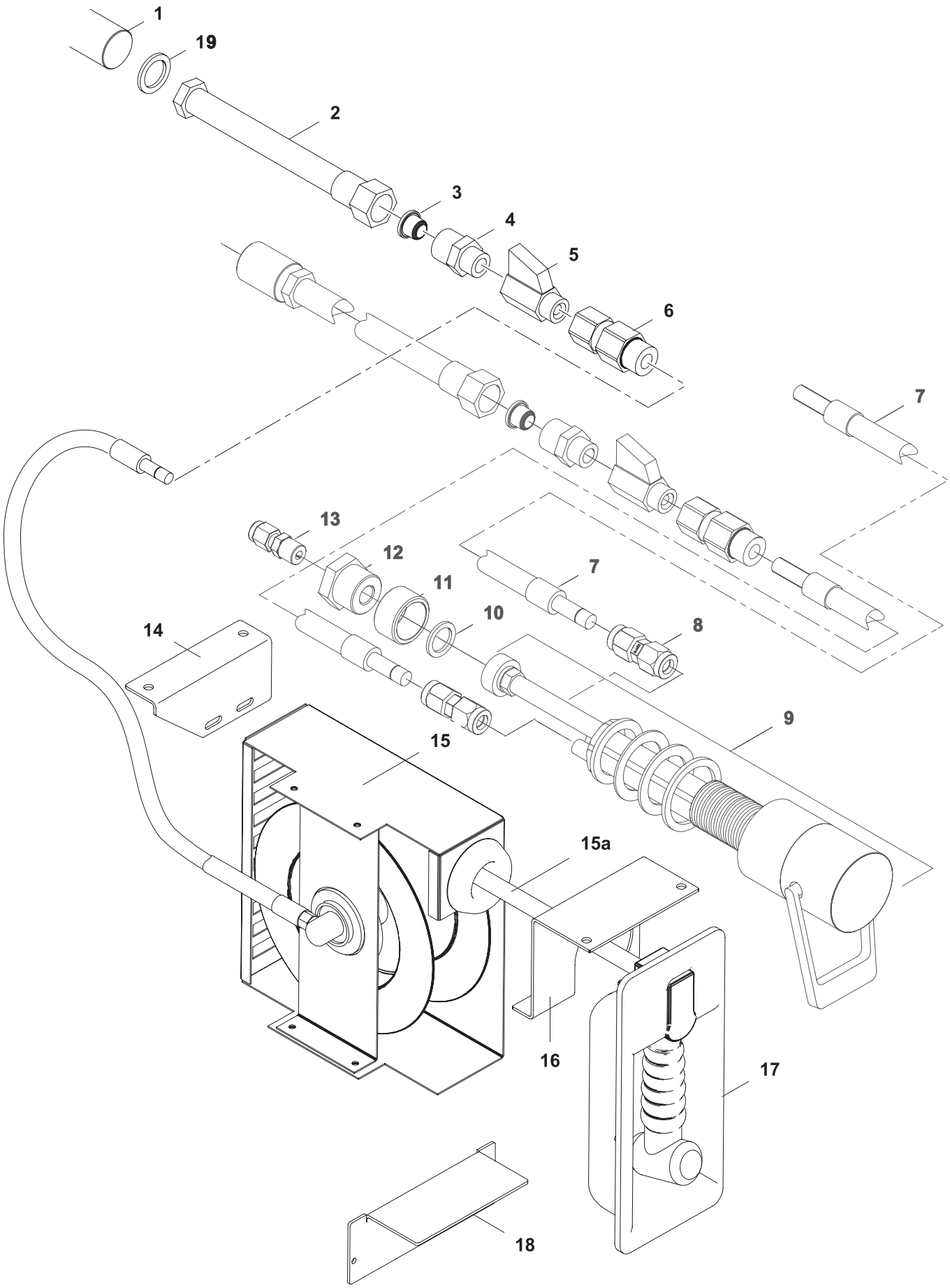

✱ Components on demand
✱ Teile auf Anfrage

15	Alias	Code	Bezeichnung	Description	Ref.	Valid from Serial N°
1	87.5168	0G6646	Adapter zu WFA	Adapter for WFA		
2	712 344893.04	0G7140	Panzerschlauch L600	Armored hose L600		until 9441...
	87.7188.04	0G8756	Panzerschlauch L600	Armored hose L600		9451...
3	1 701 2827	0G6842	Hutfilter 1/2-50/50 H12	Filter insert 1/2-50/50 H12		
4	1 116 1219	0G6843	Reduziernippel	Reduction nipple		
5	86.1086	0G6844	Kugelhahn mini 3/8"	Ball valve mini 3/8"		
6	86.1087	0G6845	Rückschlagventil 3/8"	Check valve 3/8"		until 9051...
	87.7151	0G8523	Rückschlagventil 3/8"	Check valve 3/8"		9061...
7	87.5147	0G6846	Schlauch Ø10	Hose Ø10		until 9051...
8	1 101 2156	0G6847	Gerade Verschraubung mit Rohranschluss	Straight pipe fitting		until 9051...
9	86.7120	0G6839	Einhebelmischer	One-lever mixer tap		until 9051...
10	712 044481.04	0G3951	Flachdichtung Ø24x17x2	Flat sealing		until 9051...
11	1 116 1156	0G6848	Muffe halb 3/4" - 1/4"	Turnbuckle 3/4" - 1/4"		until 9051...
12	1 117 1296	0G6851	Buchse 3/4" - 1/4"	Hex bushing 3/4″ - 1/4″		until 9051...
13	1 101 3901	0KT947	Verschraubung mit Einschraubnippel	Pipe fitting with threaded nipple		until 9051...
14	87.4035	✱	Halter Spray Gun oben	Upper spray gun support		
15	86.7123	0G5969	Spray Gun	Spray gun		
15a	87.7068	0G6579	Schlauch EPDM zu Spray Gun	Hose EPDM for spray gun		
16	87.5152	✱	Halter Spray Gun oben (H400)	Upper Spray gun support (H400)	H400	
17	86.7124	0G7860	Frontblende Spray Gun	Front panel spray gun		
18	87.4034	✱	Halter Spray Gun unten (H700)	Lower spray gun support (H700)	H700	
19	87.2429	0G8524	Dichtung 18x11x2	Sealing 18x11x2		9061...

✱ Components on demand
✱ Teile auf Anfrage

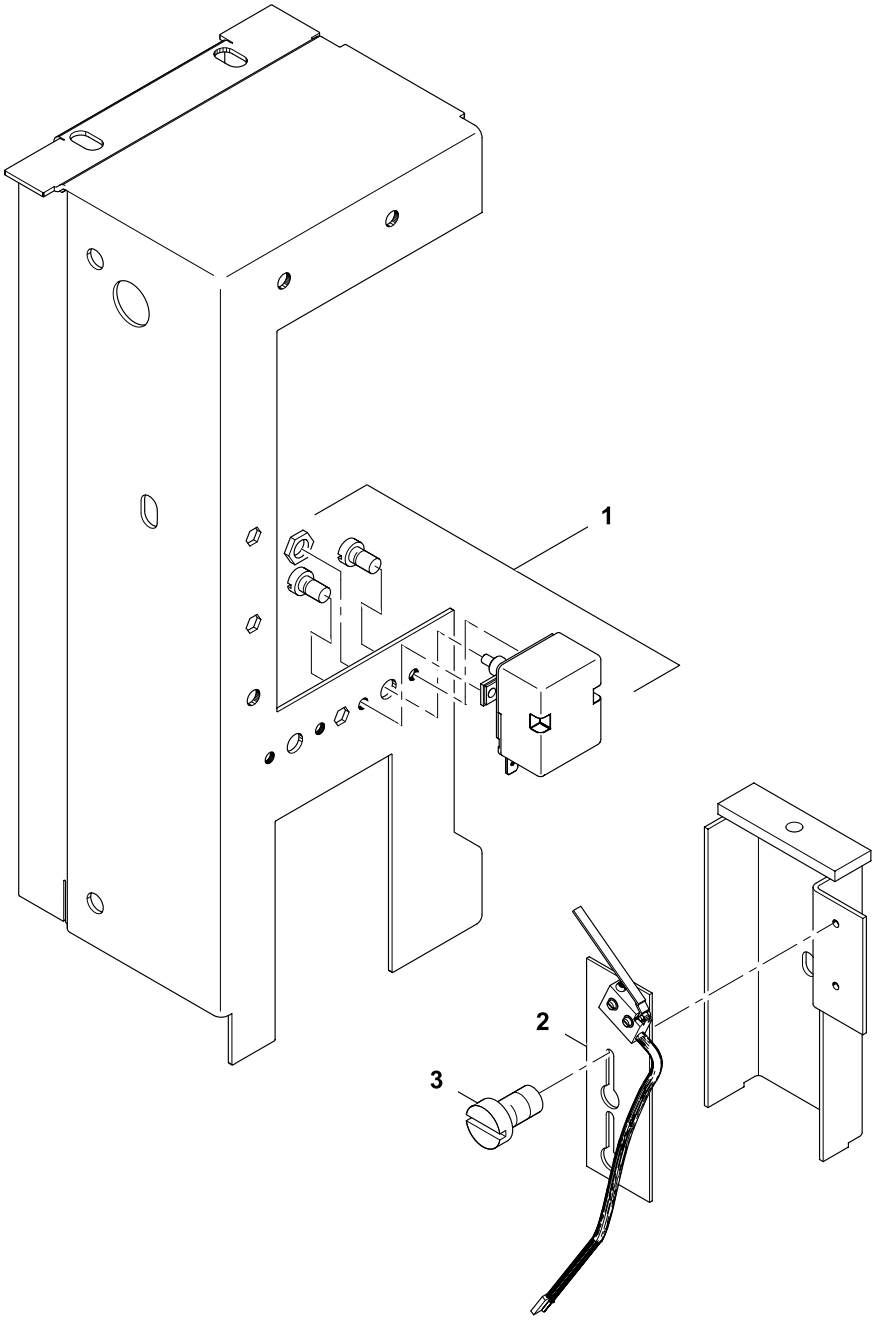

16	Alias	Code	Bezeichnung	Description	Ref.	Valid from Serial N°
1	75.0010	0H9835	Kapillarrohrbegrenzer	Limiter		
2	87.9092	0G6381	Kabel mit Mikroendschalter	Cable with mirco switch	Standard/Marine 400/440V	
	87.9195	0G7154	Kabel mit Mikroendschalter UL	Cable with mirco switch UL	UL	
3	1 701 1541	0G3674	Schraube M4x10	Screw M4x10		

✱ Components on demand
✱ Teile auf Anfrage