Nomenclature Corps / Body Parts list / Stückliste Körper / Nomenclatura Corpo / Nomenclatura Cuerpo / Specifikation huvuddel

Rep Item Pos.	Qté Qty Mge	Code Part N° Teile-Nr	Désignation	Description	Bezeichnung
1	1	0D5412	Manchon	Sleeve	Hülse
2	1	0D2662	Joint torique 15,54x2,62 (jeu x 5)	15.54x2.62 O-ring (set x 5)	O-Ring 15,54x2,62 (5-er Satz)
3	1	0D5413	Came	Cam	Nocke
4	4	0D6754	Vis M4x12 (jeu x 10)	M4x12 screw (set x 10)	Schraube M4x12 (10-er Satz)
5	2	0D5414	Vis PTWN 1412 K30/16 (jeu x 10)	1412 K30/16 PTWN screw (set x 10)	Schraube PTWN 1412 K30/16 (10-er Satz)
6	1	0D6620	Minirupteur avec galet	Micro-switch with wafer	Mikroschalter mit Rolle
7	1	0D5415	Support micro rupteur	Micro-switch support	Halterung Mikroschalter
8	1	0D7860	Goupille G06 5x25 (jeu x 10)	G06 5x25 pin (set x 10)	Stift G06 5x25 (10-er Satz)
9	1	0D5997	Arbre K19 équipé	K19 shaft assembly	Welle K19 ausgestattet
10	1	0D5419	Déflecteur	Deflector	Abweiser
11	1	0KI998	Joint à lèvres 28x40x7 (jeu x 5)	28x40x7 lip seal (set x 5)	Simmering 28x40x7 (5-er Satz)
12	1	0D0520	Rondelle de 4 (jeu x 10)	4 washer (set x 10)	4-er U-Scheibe (10-er Satz)
13	1	0D3567	Cosse laiton terre (jeu x 5)	Brass earth cable terminal (set x 5)	Erdungsanschluss Bronze (5-er Satz)
14	1	voir S3	Broche	Spindle	Stift
15	1	0D0396	Goupille G05 5x20 (jeu x 10)	G05 5x20 pin (set x 10)	Stift G05 5x20 (10-er Satz)
16	1	0KQ479	Goupille G01 3x16 (jeu x 10)	G01 3x16 pin (set x 10)	Stift G01 3x16 (10-er Satz)
17	1	0D5427	Bouton	Button	Taster
18	1	0D5428	Guide	Guide	Führung
19	1	0D5429	Corps	Body	Gehäuseoberteil
20	1	0D6439	Support PSA complet	Complete PSA support	Halterung PSA komplett
21	1	0D7492	Bouton éq	Button assembly	Taster ausgestattet
102	1	Voir S30	Axe rotatif	Pin	Achse
103	2	0D7859	Circlips 8E (j x 10)	Circlip 8E (set x 10)	Sicherungsring 8E (10-er Satz)
104	2	0D7857	Coussinet (j x 10)	Bearing (set x 10)	Rollager (10-er Satz)
105	2	0D7858	Circlips 6E (j x 10)	Circlip 6E (set x 10)	Sicherungsring 6E (10-er Satz)
106	1	0D3043	Bouchon (j x 10)	Cap (set x 10)	Stopfen (10er- Satz)
107	1	0D7991	Interrupteur éq.	Switch assembly	Schalter augestattet
	1	0D7992	Capot interrupteur	Hood switch	Schalterhaube
108	1	0D0499	Vis TH M 6x16 (j x 10)	M6x16 screw (set x 10)	Schraube M6x16 (10-er Satz)
	2	0D0503	Ecrou HU M6 (j x 10)	Nut HU M6 (set x 10)	Mutter HU M 6 (10-er Satz)
S1		0D5430	Manchon + guide complet	Complete sleeve + guide	Hülse + Führung komplett
S2		0D5431	Support microrupteur équipé	Micro-switch support assembly	Halterung Mikroschalter ausgestattet
S3		0D5432	Broche équipée	Spindle assembly	Stift ausgestattet
S4		0D5433	Corps équipé	Body assembly	Gehäuseoberteil ausgestattet
S30		0D7856	Axe rotatif éq.	Assembly pin	Achse ausgestattet

N° N. Ref	Qtà Cad Kvant	Cod Código Kod	Designazione	Descripción	Beskrivning
1	1	0D5412	Giunto	Manguito	Spak
2	1	0D2662	Guarnizione torica 15,54x2,62 (set x 5)	Junta tórica 15,54x2,62 (juego x 5)	O-ring 15,54x2,62 (sats x 5)
3	1	0D5413	Camma	Leva	Kam
4	4	0D6754	Vite M4x12 (set x 10)	Tornillo M4x12 (juego x 10)	Skruv M4x12 (sats x 10)
5	2	0D5414	Vite PTWN 1412 K30/16 (set x 10)	Tornillo PTWN 1412 K30/16 (juego x 10)	Skruv PTWN 1412 K30/16 (sats x 10)
6	1	0D6620	Microinterruttore con rotella	Microinterruptor de rodillo	Minikontaktor med brytkontakt
7	1	0D5415	Supporto microinterruttore	Soporte microinterruptor	Stöd minikontaktor
8	1	0D7860	Spina G06 5x25 (set x 10)	Pasador G06 5x25 (juego x 10)	Stift G06 5x25 (sats x 10)
9	1	0D5997	Albero K19 in dotazione	Arbol K19 equipado	Utrustad axel I K19
10	1	0D5419	Deflettore	Deflector	Detektor
11	1	0KI998	Guarnizione a labbro 28x40x7 (set x 5)	Junta de labios 28x40x7 (juego x 5)	Skärfog 28x40x7 (sats x 5)
12	1	0D0520	Rondella da 4 (Set x 10)	Arandela de 4 (juego x 10)	Bricka, 4 (sats x 10)
13	1	0D3567	Capocorda ottone terra (set x 5)	Terminal latón tierra (juego x 5)	Uttag, mässing, jord (sats x 5)
14	1	voir S3	Mandrino	Pasador	Spindel
15	1	0D0396	Spina G05 5x20 (set x 10)	Pasador G05 5x20 (juego x 10)	Stift G05 5x20 (sats x 10)
16	1	0KQ479	Spina G01 3x16 (set x 10)	Pasador G01 3x16 (juego x 10)	Stift G01 3x16 (sats x 10)
17	1	0D5427	Pulsante	Botón	Knapp
18	1	0D5428	Guida	Guía	Ledskeda
19	1	0D5429	Corpo	Cuerpo	Huvuddel
20	1	0D6439	Supporto PSA completo	Soporte PSA completo	Komplett stöd, PSA
21	1	0D7492	Pulsante in dotazione	Botón equipado	Utrusad Knapp
102	1	Voir S30	Asse	Eje	Axel
103	2	0D7859	Anello 8E (set x 10)	Circlip 8E (juego x 10)	Fjaderring 8E (sats x 10)
104	2	0D7857	Cuscinetto (set x 10)	Rollager (juego x 10)	Rullager (sats x 10)
105	2	0D7858	Anello 6E (set x 10)	Circlip 6E (juego x 10)	Fjaderring 6E (Sats x 10)
106	1	0D3043	Tappo (set x 10)	Tapon (juego x 10)	Propp (Sats x 10)
107	1	0D7991	Interruttore in dotazione	Interruptor equipado	Utrustad Strömbrytare
	1	0D7992	Capot interruttore	Campana del interruptor	Schaulterhaube
108	1	0D0499	Vite M6x16 (set x 10)	Tornillo M6x16 (juego x10)	Skruv M6x16 (sats x 10)
	2	0D0503	Dado M6 (set x10)	Tuerca M6 (juego x 10)	Mutter HU M6 (sats x 10)
S1		0D5430	Giunto + guida completa	Manguito + guía completa	Spak + komplett ledskena
S2		0D5431	Supporto microinterruttore in dotazione	Soporte microinterruptor equipado	Stöd, utrustad minikontaktor
S3		0D5432	Manicotto in dotazione	Pasador equipado	Utrustad spindel
S4		0D5433	Corpo in dotazione	Cuerpo equipado	Utrustad huvuddel
S30		0D7856	Asse in dotazione	Eje equipado	Ultrustad axel

Vue éclatée Corps / Body exploded view / Explosionszeichnung - Körper / Esploso Corpo / Despiece Cuerpo / Sprängskiss huvuddel

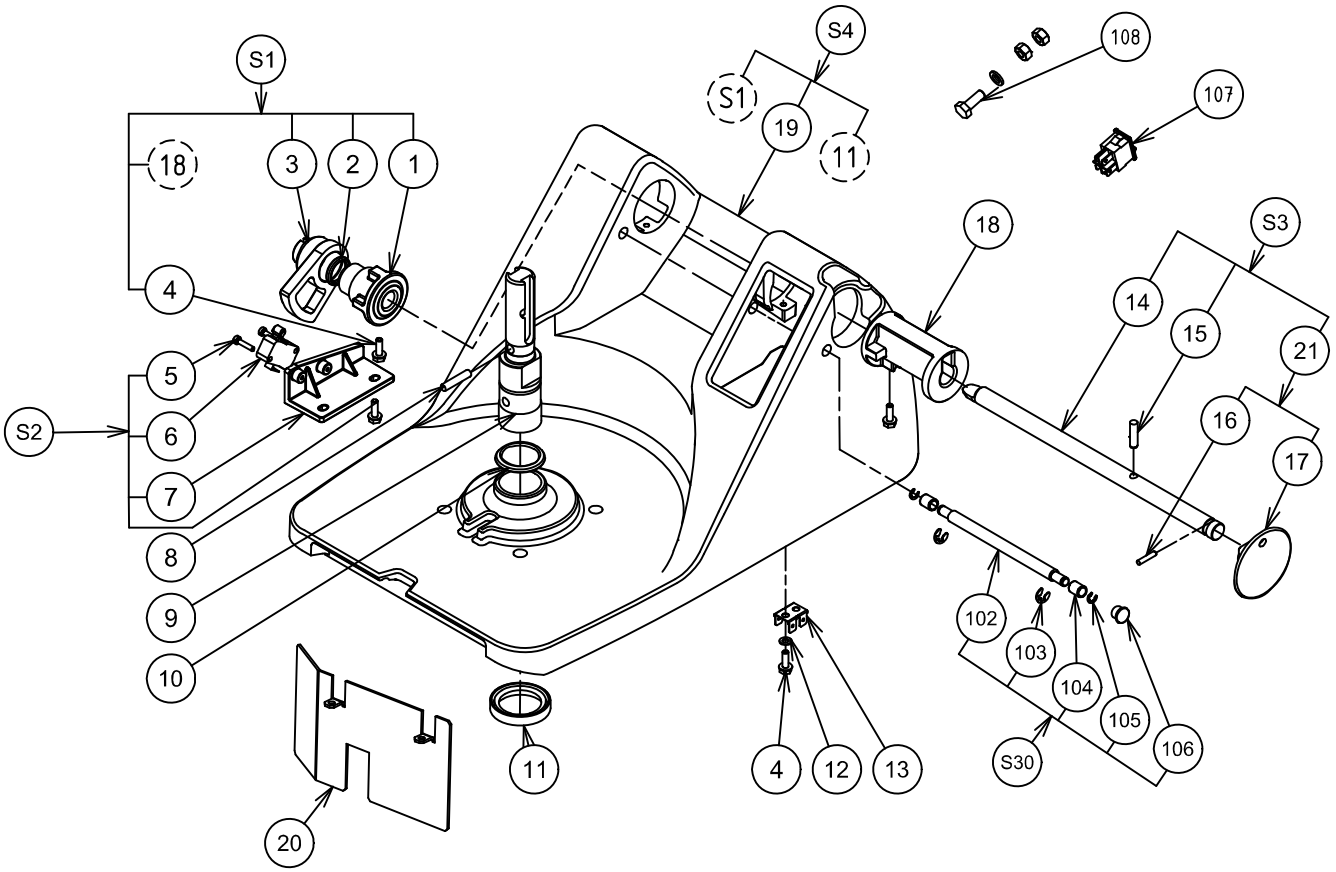

Nomenclature Moteur / Motor Parts list / Stückliste Motor / Nomenclatura Motore / Nomenclatura Motor / Specifikation Motor

Rep Item Pos.	Qté Qty Mge	Code Part N° Teile-Nr	Désignation	Description	Bezeichnung
8	1	0D7860	Goupille G06 5x25 (jeu x 10)	G06 5x25 pin (set x 10)	Stift G06 5x25 (10-er Satz)
9	1	voir S7	Arbre k19	K19 shaft	Welle K19
10	1	0D5419	Déflecteur	Deflector	Abweiser
11	1	0KI998	Joint à lèvres 28x40x7 (jeu x 5)	G02 6x24 pin (set x 10)	Stift G02 5x24 (10-er Satz)
24	1	0D0571	Goupille G02 6x24 (jeu x 10)	28x40x7 lip seal (set x 5)	Simmering 28x40x7 (5-er Satz)
25	4	0D1017	Vis TRL M6x16 (jeu x 10)	M6x16 TRL screw (set x 10)	Flache Halbrundschraube M6x16 (10-er Satz)
30	4	0D5144	Joint torique (jeux5)	O-ring (set x 5)	O-ring (10-er Satz)
S5		0D7938	Mot.1V. Mono 208-230-60Hz- 0.75Kw K45	Single ph mot1V. 208-230-60Hz- 0.75Kw K45	Wechselstr.mot.1V 208-230-60Hz- 0.75Kw K45
		0D7942	Mot.VV. Tri 230/400-50Hz-1Kw K45	Three ph mot.VV 230/400-50Hz-1Kw K45	Drehstr.mot.VV 230/400-50Hz-1Kw K45
		0D7943	Mot.VV. Tri 230/400-50Hz-1.3Kw K55	Three ph mot.VV 230/400-50Hz-1.3Kw K55	Drehstr.mot.VV 230/400-50Hz-1.3Kw K55
		0D7944	Mot.VV. Tri 230/400-50Hz-1.5Kw K70	Three ph mot.VV 230/400-50Hz-1.5Kw K70	Drehstr.mot.VV 230/400-50Hz-1.5Kw K70
S7	1	0D5997	Arbre équipé	Shaft assembly	Welle komplett

N° N. Ref	Qtà Cad Kvant	Cod Código Kod	Designazione	Descripción	Beskrivning
8	1	0D7860	Spina G06 5x25 (set x 10)	Pasador G06 5x25 (juego x 10)	Stift G06 5x25 (sats x 10)
9	1	voir S7	Albero K19	Árbol K19	Axel k19
10	1	0D5419	Deflettore	Deflector	Detektor
11	1	0KI998	Guarnizione a labbro 28x40x7 (set x 5)	Junta de labios 28x40x7 (juego x 5)	Skärfog 28x40x7 (sats x 5)
24	1	0D0571	Spina G02 6x24 (set x 10)	Pasador G02 6x24 (juego x 10)	Stift G02 6x24 (sats x 10)
25	4	0D1017	Vite TRL M6x16 (set x 10)	Tornillo TRL M6x16 (juego x 10)	Skruv TRL M6x16 (sats x 10)
30	4	0D5144	Guarnizione torica (set x 5)	Junta tórica 15,54x2,62 (juego x 5)	O-ring 15,54x2,62 (sats x 5)
S5		0D7938	Mot. monofase1V 208-230-60Hz-0.75Kw	Mot. monofásico 1V 208-230-60Hz-0.75Kw	Mot. enfasig1V 208-230-60Hz-0.75Kw
		0D7942	Mot. trifase VV 230/400-50Hz-1Kw K45	Mot. trifásico VV 230/400-50Hz-1Kw	Mot. trefasig VV 230/400-50Hz-1Kw
		0D7943	Mot. trifase VV 230/400-50Hz-1.3Kw K55	Mot. trifásico VV 230/400-50Hz-1.3Kw	Mot. trefasig VV 230/400-50Hz-1.3Kw
		0D7944	Mot. trifase VV 230/400-50Hz-1.5Kw K70	Mot. trifásico VV 230/400-50Hz-1.5Kw	Mot. trefasig VV 230/400-50Hz-1.5Kw
S7	1	0D5997	Gruppo albero	Arbol equipado	Utrustad axel

Nomenclature Caisson / Casing Parts list / Stückliste Gehäuse / Nomenclatura Cassone / Nomenclatura Carcasa / Specifikation behållare

Rep Item Pos.	Qté Qty Mge	Code Part N° Teile-Nr	Désignation	Description	Bezeichnung
26	1	0D5592	Passe-fil 9x14x3 (jeu x 10)	9x14x3 grommet (set x 10)	Införingsskydd 9x14x3 (sats x 10)
27	1	voir S8	Caisson droit	Straight casing	Höger behållare
28	4	0D5032	Vis TRL M 4x12 (jeu x 10)	TRL M 4x12 (set x 10)	Skruv TRL M4 x12 (sats x 10)
	4	0D7990	Ecrou HU M4 inox (j x 10)	Nut HU M 4 (set x 10)	Mutter HU M4 (sats x 10)
29	2	0D1248	Plaque ventillation	Ventillation plate	Lüftungsgitter
30	4	0D6754	Vis M 4x12 (jeu x 10)	M 4x12 screw (set x 10)	Skruv M 4x12 (sats x 10)
31	4	0D0503	Ecrou Hu M6 (jeu x10)	Nut HU M6 (set x 10)	Mutter M6 komplette(10-er satz)
32	4	0D2870	Rondelle CS L6 (jeu x10)	Washer CSL 6 (set x 10)	6-er U-Scheibe (10-er Satz)
33	2	voir S6	Traverse	Cross-member	Riegel siehe
34	4	0D7136	Patin équipé(jeu x 6)	Pad assembly (set x 6)	Skenfot komplett (sats x 6)
35	4	0D3039	Vis TC M6x40 (jeu x10)	M6x40 TC screw (set x 10)	Schraube M6x40 (10-er Satz)
S6		0D7945	Traverse éq.	Cross-member assembly	Utrustad höger behållare
S8		0D7946	Caisson éq.	Straight casing assembly	Riegel siehe

N° N. Ref	Qtà Cad Kvant	Cod Código Kod	Designazione	Description	Bezeichnung
26	1	0D5592	Occhiello 9x14x3 (set x 10)	Pasahilos 9x14x3 (juego x 10)	Occhiello 9x14x3 (set x 10)
27	1	voir S8	Cassone destro	Carcasa derecha	Cassone destro
28	4	0D5032	Vite TRL M4x12 (set x 10)	Tornillo TRL M4x12 (juego x 10)	Vite TRL M4x12 (set x 10)
	4	0D7990	Dado HU M4 (set x 10)	Tuerca HU M4 (juego x 10)	Mutter HU M4 (set x 10)
29	2	0D1248	Piastra di ventilazione	Placa de ventilacion	Lüftungsgitter
30	4	0D6754	Vite M4x12 (set x 10)	Tornillo M4x12 (juego x 10)	Vite M 4x12 (set x 10)
31	4	0D0503	Dado HU M6 (set x 10)	Tuerca HU M6 (juego x 10)	Mutter HU M6 (set x 10)
32	4	0D2870	Rondella CS L6 (set x 10)	Arendela CS L6 (juego x 10)	6-er U-Scheibe (set x 10)
33	2	voir S6	Traversa	Traversano	Riegel sieche
34	4	0D7136	Base (set x 6)	Patín (juego x 6)	Base (Set x 6)
35	4	0D3039	Vite TC M6x40 (set x 10)	Tornillo TC M6x40 (juego x 10)	Skruv TC M6x40 (sats x 10)
S6		0D7945	Gruppo traversa	Traversano equipado	Riegel sieche
S8		0D7946	Cassone destro in dotazione	Carcasa derecha equipada	Utrustad höger behallare

Vue éclatée Moteur+Caisson / Motor + Casing exploded view / Explosionszeichnung Motor + Gehäuse / Esploso Motore+Cassone / Despiece Motor+Carcasa / Sprängskiss motor+behållare

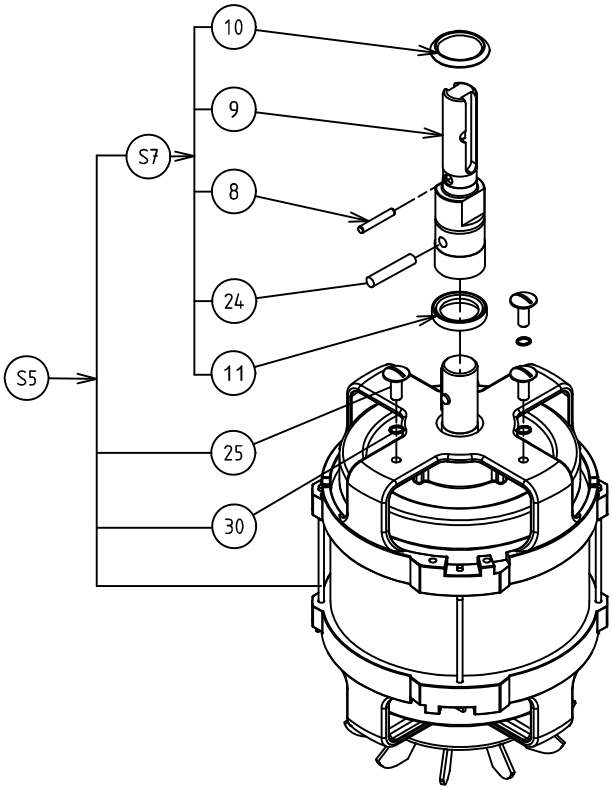

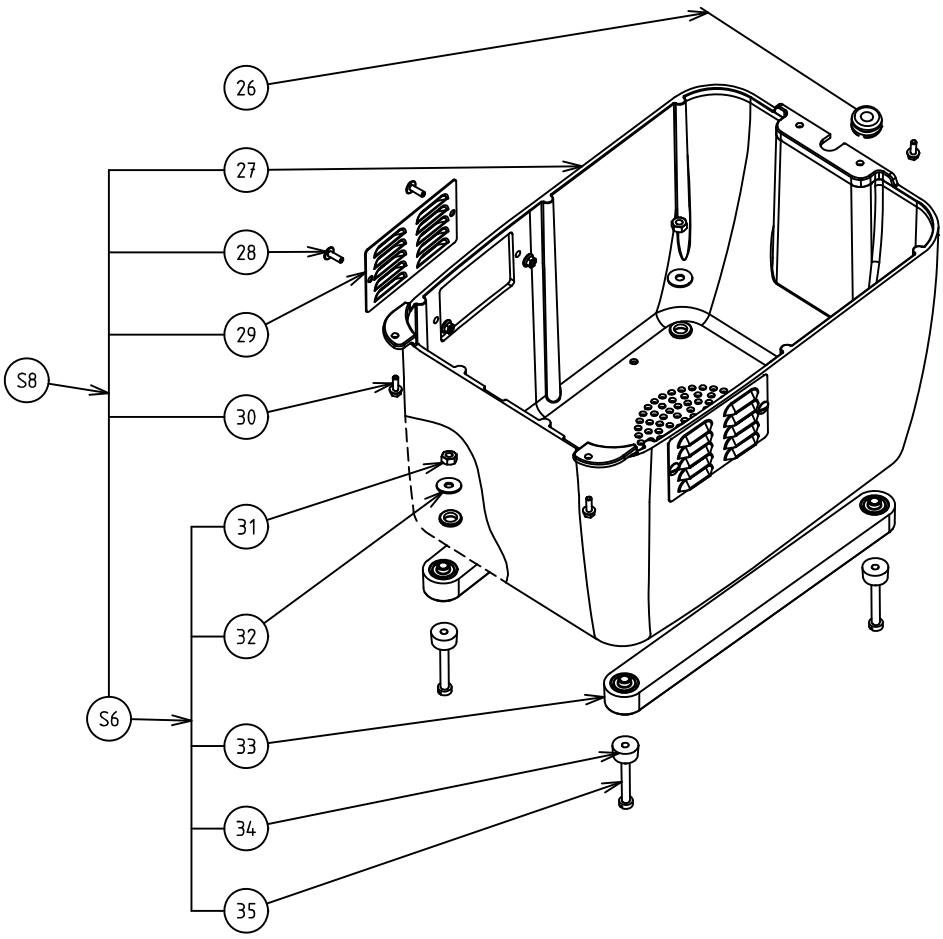

Nomenclature Couvercle + Cuve / Lid + Bowl Parts list / Stückliste Kessel + Deckel / Nomenclatura Coperchio + Vasca / Nomenclatura Tapa + Cuba / Specifikation lock + skål

Rep. Item Pos.	Qté Qty Mge	Code Part N° Teile-Nr	Désignation	Description	Bezeichnung
32	1	voir S8	Poignée de racleur	Scraper handle	Griff Schaber
34	1	voir S8	Racleur de cuve K45	K45 bowl scraper	Schaber Kessel K45
		voir S8	Racleur de cuve K55/K70	K55/K70 bowl scraper	Schaber Kessel K55/K70
35	1	0D5439	Poignée bride de couvercle	Lid clamp handle	Griff Stift Deckel
39	2	0D5442	Cache vis 6p creux (jeu x 10)	6p concave screw cover (set x 10)	Blende Innensechskantschrauben (10-er Satz)
40	2	0D2108	Vis TCHC M5x10 (jeu x 15)	M5x10 TCHC screw (set x15)	Zylinderkopfschraube mit Innensechskant M5x10 (15-er Satz)
41	1	voir S11	Cuve	Bowl	Kessel
42	1	653579	Rotor lisse 4,5 litres	4.5-litre smooth rotor	Rotor glatt 4,5 Liter
	1	653580	Rotor micro dentés 4,5 litres	4.5-litre micro-toothed rotor	Rotor mikroverzahnt 4,5 Liter
	1	653581	Rotor lisse 5 litres	5-litre smooth rotor	Rotor glatt 5 Liter
	1	653582	Rotor micro dentés 5 litres	5-litre micro-toothed rotor	Rotor mikroverzahnt 5 Liter
	1	653583	Rotor lisse 7 litres	7-litre smooth rotor	Rotor glatt 7 Liter
	1	653584	Rotor micro dentés 7 litres	7-litre micro-toothed rotor	Rotor mikroverzahnt 7 Liter
43	1	0D5490	Joint de couvercle	Lid seal	Dichtung Abdeckung
44	1	0D5491	Couvercle 4,5/5,5 litres	5-litre lid	Deckel 5 Liter
	1	0D5492	Couvercle 7 litres	7-litre lid	Deckel 7 Liter
45	2	0D7973	Vis F M3x10 (jeu x 10)	M3x10 F screw (set x 10)	Schraube F M3x10 (10-erSatz)
46	1	voir S13	Bride	Flange	Kesselflansch
47	1	0D1054	Bouchon (jeu x 4)	Plug (set x 4)	Stopfen (4 -er Satz)
S8		0D5493	Racleur cuve couvercle complet K45	K45 complete bowl lid scraper	Schaber Kessel Deckel komplett K45
		0D5494	Racleur cuve couvercle complet K55/K70	K55/K70 complete bowl lid scraper	Schaber Kessel Deckel komplett K55/K70
S10		0D5496	Poignée de cuve équipée	Bowl handle assembly	Kesselgriff ausgestattet
S11		653589	Cuve 4,5 litres complète	Complete 4.5-litre bowl	Kessel 4,5 Liter komplett
		653590	Cuve 5 litres complète	Complete 5-litre bowl	Kessel 5 Liter komplett
		653593	Cuve 7 litres complète	Complete 7-litre bowl	Kessel 7 Liter komplett
S12		0D7983	Couvercle 4,5/5 litres complet	Complete 4.5/5-litre lid	Deckel 4,5/5 Liter komplett
		0D7984	Couvercle 7 litres complet	Complete 7-litre lid	Deckel 7 Liter komplett
S13		0D7947	Poignée bride couvercle éq.	Lid clamp handle assembly	Griff stift deckel komplett

N° N. Ref	Qtà Cad Kvant	Cod Código Kod	Designazione	Descripción	Beskrivning
32	1	voir S8	Maniglia raschietto	Asa de rasqueta	Handtag, skärare
34	1	voir S8	Raschietto vasca K45	Rasqueta de cuba K45	Skärare, skål K45
		voir S8	Raschietto vasca K55/K70	Rasqueta de cuba K55/K70	Skärare, skål K55/K70
35	1	0D5439	Impugnatura flangia coperchio	Asa brida de tapa	Handtagsfäste, lock
39	2	0D5442	Coprivite 6p con incavo (set x 10)	Cubretornillos 6p huecos (juego x 10)	Skydd, skruv med ihåligt huvud 6st. (sats x 10)
40	2	0D2108	Vite TCHC M5x12 (set x15)	Tornillo TCHC M5x10 (juego x15)	Skruv TCHC M5x10 (sats x 15)
41	1	voir S11	Vasca	Cuba	Skål
42	1	653579	Rotore liscio 4,5 litri	Rotor liso 4,5 litros	Slät rotor 4,5 liter
	1	653580	Rotore microdentato 4,5 litri	Rotor microdentadas 4,5 litros	Mikrotandad rotor 4,5 liter
	1	653581	Rotore liscio 5 litri	Rotor liso 5 litros	Slät rotor 5 liter
	1	653582	Rotore microdentato 5 litri	Rotor microdentadas 5 litros	Mikrotandad rotor 5 liter
	1	653583	Rotore liscio 7 litri	Rotor liso 7 litros	Slät rotor 7 liter
	1	653584	Rotore microdentato 7 litri	Rotor microdentadas 7 litros	Mikrotandad rotor 7 liter
43	1	0D5490	Guarnizione coperchio	Junta de tapa	Tätning, lock
44	1	0D5491	Coperchio 4,5/5,5 litri	Tapa 5 litros	Lock 5 liter
	1	0D5492	Coperchio 7 litri	Tapa 7 litros	Lock 7 liter
45	2	0D7973	Vite TF M3x10 (set x 10)	Tornillo TF M3x10 (juego x 10)	Lock 7 liter
46	1	voir S13	Flangia	Brida	Scrhaube TF M3x10 (sats x 10)
47	1	0D1054	Tappo (jeu x 4)	Tapon (juego x 4)	Lock (sats x 4)
S8		0D5493	Raschietto vasca coperchio completo K45	Rasqueta cuba tapa completa K45	Komplett skärare, skål, lock K45
		0D5494	Raschietto vasca coperchio completo K55/K70	Rasqueta cuba tapa completa K55/K70	Komplett skärare, skål, lock K55/K70
S10		0D5496	Impugnatura vasca in dotazione	Asa de cuba equipada	Utrustat skålhandtag
S11		653589	Vasca 4,5 litri completa	Cuba 4,5 litros completa	Komplett skål 4,5 liter
		653590	Vasca 5 litri completa	Cuba 5 litros completa	Komplett skål 5 liter
		653593	Vasca 7 litri completa	Cuba 7 litros completa	Komplett skål 7 liter
S12		0D7983	Coperchio 4,5/5 litri completo	Tapa 4,5/5 litros completa	Komplett lock 4,5/5 liter
		0D7984	Coperchio 7 litri completo	Tapa 7 litros completa	Komplett lock 7 liter
S13		0D7947	Impugnatura flangia completo	Asa brida de tapa completa	Komplett Handtagsfäste lock

Vue éclatée Couvercle + Cuve / Lid + Bowl exploded view / Explosionszeichnung Kessel + Deckel / Esploso Coperchio + Vasca / Despiece Tapa + Cuba / Sprängskiss lock+skål

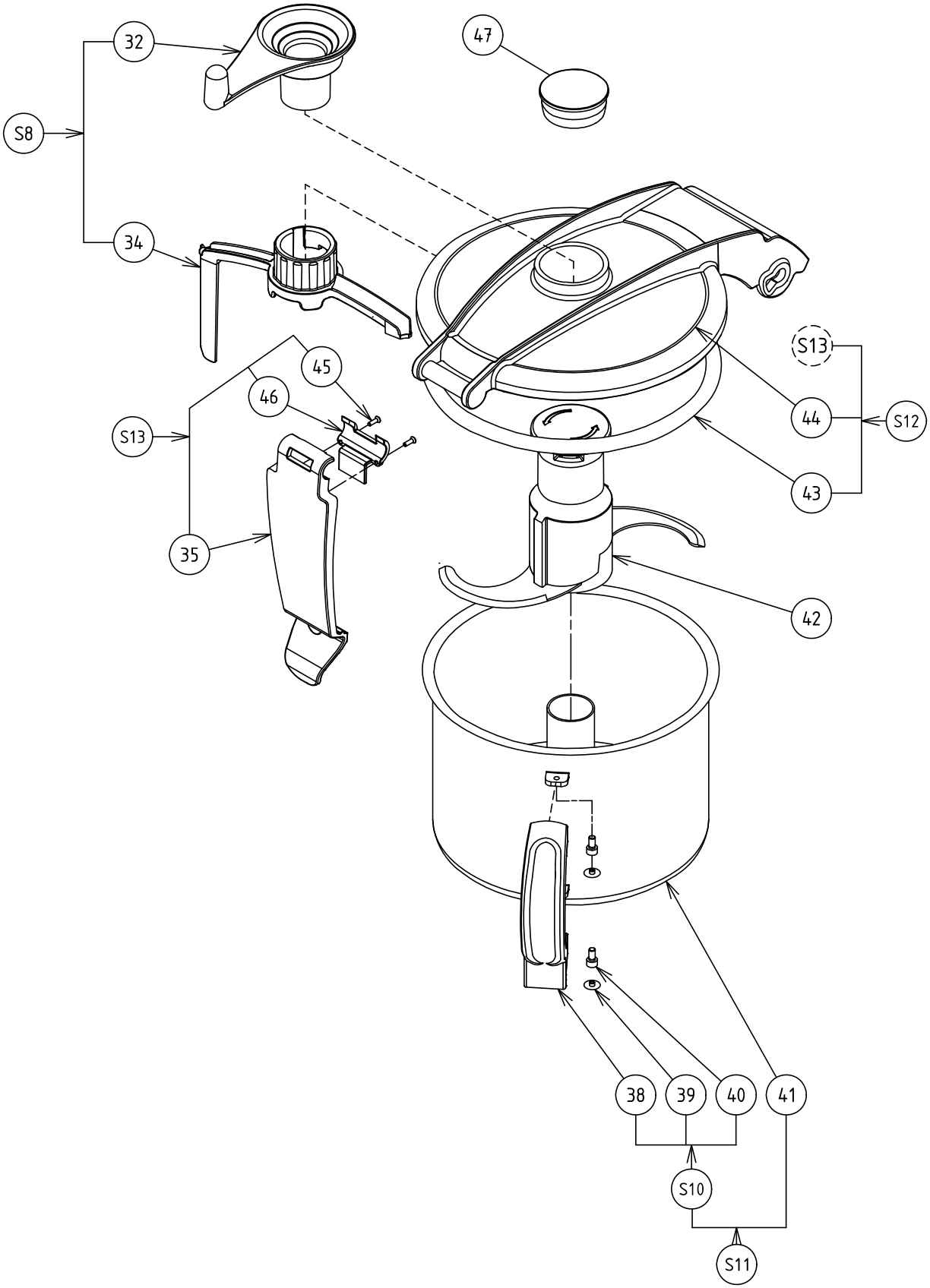

Nomenclature commande platine vitesse monophasé / Parts list 1-speed single phase Control circuit board / Nomenclatura comando piastra 1 velocità monofase / Nomenclatura mando platina 1 velocidad monofásica / Specifikation kontroll - platin 1 hastighet enfasig

Rep. Item Pos.	Qté Qty Mge	Code Part N° Teile-Nr	Désignation	Description	Bezeichnung
19	1	0D5429	Corps	Body	Gehäuseoberteil
48	1	0D7086	Plaque tableau de bord K45 1v	K45 1-sp control panel plate	Platte Bedienerfeld K45 1 GS
49	1	0D5515	Support carte commande	Control card support	Halterung Steuerkarte
50	1	0D7987	Carte commande P/M/A	Power/On/Off control card	Steuerkarte P/E/A
51	2	0D2918	Vis PTWN 1442 K30/8 (jeu x 10)	1442 K30/8 PTWN screw (set x 10)	Schraube PTWN 1442 K30/8 (jeu x 10)
53	2	0D5517	Support détecteur	Detector support	Sensorhalterung
54	3	0D6754	Vis M 4x12 (jeu x 10)	M 4x12 screw (set x 10)	Schraube M4x12 (10-er Satz)
55	2	0D6626	Détecteur proximité	Proximity detector	Näherungsschalter
56	2	0D0551	Vis taptite M6x12 (jeu x 10)	M6x12 Taptite screw (set x 10)	Taptite Schraube M6x12 (10-er Satz)
57	1	0D3590	Ecrou HU M8 cranté (jeu x 10)	HU M8 ring nut (set x 10)	Sechskantmutter M8 mit Verzahnung (10er-Satz)
58	1	0H1044	Condensateur permanent 20 mf	20 mf running capacitor	Dauerkondensator 20 mf
59	1	0D6438	Lyre	Spring clip	Federklammer
60	5	0D2848	Entretoise fixation c.i. (jeu x 6)	Printed circuit fixing spacer (set x 6)	Abstandshalter Befestigung Platine (6-er Satz)
61	1	0D5518	Support composant c.i.	Printed circuit component support	Halterung Bauteil Platine
62	1	0D7950	Carte de puissance mono	Single phase power card	Leistungskarte Wechselstrom
63	1	0KQ203	Condensateur démarrage 115 mf	115 mf start capacitor	Startkondensator 115 mf
64	1	0D7401	Resistance	Resistance	Widerstand
65	1	0D7436	Relais tension 230v	Starter relay 230v	Startrelais 230v
66	1	0D7951	Cordon d'alimentation mono équipé	Single phase power supply lead assembly	Stromkabel Wechselstrom ausgestattet
	1	0D8006	Cordon d'alimentation mono UK	Single phase power supply lead UK	Stromkabel Wechselstrom UK
67	1	0D7969	Collier (jeu x 10)	Tie (set x 10)	Schelle CV8 (10-er Satz)
68	1	0D5135	Barrette (jeu x 5)	Terminal bar (set x 5)	Klemmenreihe (5-er Satz)
69	1	0D7993	Disjoncteur	Breaker	Breker
S14		0D5519	Carte commande complète K 45 1v	Complete K 45 1-sp control card	Steuerkarte komplett K 45 1 GS
S15		0D5542	Support PSA complet (porte clips)	Complete PSA support (clip holder)	Halterung PSA komplett (cliphalter)
S16		0D7978	Platine complète 1 v mono K45 750W	Complete 1 v single phase K45 750W circuit board	Platine komplett 1 GS Wechselstrom K45 750W

N° N. Ref	Qtà Cad Kvant	Cod Código Kod	Designazione	Descripción	Beskrivning
19	1	0D5429	Corpo	Cuerpo	Huvuddel
48	1	0D7086	Piastra pannello comandi K45 1v	Placa panel de mando K45 1v	Platta kontrollpanel K45 1v
49	1	0D5515	Supporto scheda di comando	Soporte tarjeta de mando	Stöd drivkort
50	1	0D7987	Scheda di comando P/M/A	Tarjeta mando P/M/A	Drivkort P/M/A
51	2	0D2918	Vite PTWN 1442 K30/8 (set x 10)	Tornillo PTWN 1442 K30/8 (juego x 10)	Skruv PTWN 1442 K30/8 (sats x 10)
53	2	0D5517	Supporto rilevatore	Soporte detector	Stöd detektor
54	3	0D6754	Vite M 4x12 (set x 10)	Tornillo M4x12 (juego x 10)	Skruv M 4x12 (sats x 10)
55	2	0D6626	Rilevatore di prossimità	Detector proximidad	Lägesdetektor
56	2	0D0551	Vite taptite M6x12 (set x 10)	Tornillo taptite M6x12 (juego x10)	Skruv M6x12 (sats x 10)
57	1	0D3590	Dado HU M8 dentato (set x 10)	Tuerca HU M8 microdentada (juego x 10)	Tandmutter HU M8 (sats x 10)
58	1	0H1044	Condensatore permanente 20 mf	Condensador permanente 20 mf	Permanent kondensator 20 mf
59	1	0D6438	Lira	Soporte lira	Lyra
60	5	0D2848	Distanziatore di fissaggio c.i. (set x 6)	Distanciador fijación c.i. (juego x 6)	Distansstycke montering t.k. (sats x 6)
61	1	0D5518	Supporto componente c.i.	Soporte componente c.i.	Stöd komponent t.k.
62	1	0D7950	Scheda di potenza mono	Tarjeta de potencia mono	Effektkort, mono
63	1	0KQ203	Condensatore di avvimento 115mf	Condensador arranque 115mf	Startkondensator 115mf
64	1	0D7401	Resistenza	Resistencia	Motstand
65	3	0D7436	Relè Di Avvimento 230v	Relé De Arranque 230v	Startrelä 230v
66	1	0D7951	Cavo di alimentazione mono in dotazione	Cable de alimentación mono equipado	Utrustad elsladd, mono
	1	0D8006	Cavo di alimentazione mono UK	Cable de alimentacion mono UK	Ultrustad elsladd,mono UK
67	1	0D7969	Fascetta (set x 10)	Abrazadera (juego x 10)	Klämma (sats x 10)
68	1	0D5135	Ponticello per morsetti (set x 5)	Puente placa de bornes (juego x 5)	Uttagsplint (sats x 5)
69	1	0D7993	Interrutore	Rompedor	Breaker
S14		0D5519	Scheda di comando completa K 45 1v	Tarjeta mando completa K 45 1v	Komplett drivkort K 45 1v
S15		0D5542	Supporto PSA completo (portaclip)	Soporte PSA completo (portaclips)	Komplett stöd, PSA (clipshållare)
S16		0D7978	Piastra completa 1 v mono K45 750W	Platina completa 1 v mono K45 750W	Komplett platin, 1 v mono K45 750W

Vue éclatée commande platine vitesse monophasé / 1-speed single phase control circuit board exploded view / Explosionszeichnung Steuerung Platine 1 Geschwindigkeit Wechselstrom / Esploso comando piastra 1 velocità monofase / Despiece mando platina 1 velocidad monofásica / Sprängskiss kontroll- platin 1 hastighet, enfasig

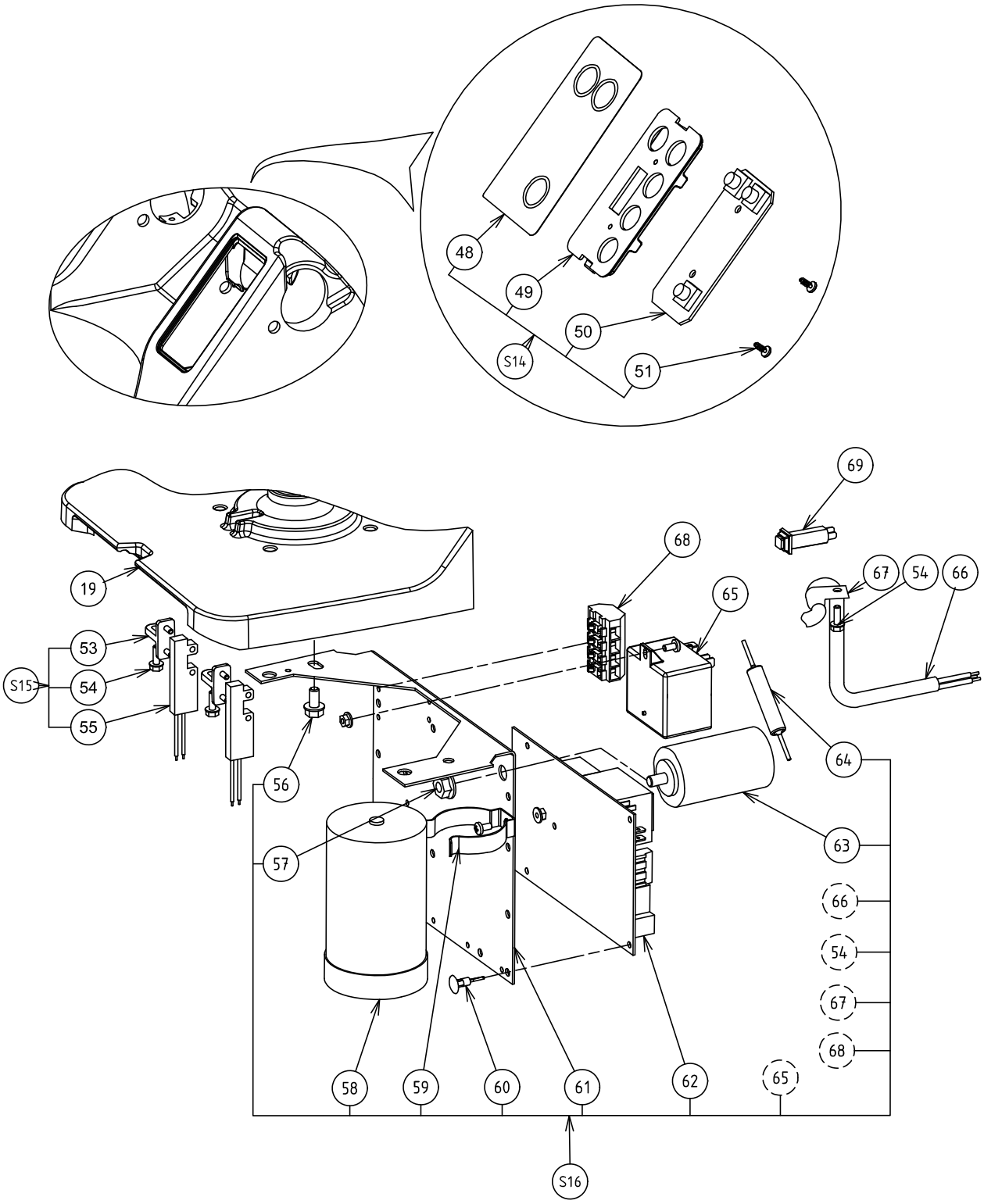

Nomenclature platine variateur de vitesse / Parts list Variable speed unit circuit board / Stückliste Platine Regelantrieb / Nomenclatura piastra variatore di velocità / Nomenclatura platina variador de velocidad / Specifikation platin hastighetsvariator

Rep. Item Pos.	Qté Qty Mge	Code Part N° Teile-Nr	Désignation	Description	Bezeichnung
19	1	0D5429	Corps	Body	Gehäuseoberteil
49	1	0D5515	Support carte de commande	Control card support	Halterung Steuerkarte
51	2	0D2918	Vis PTWN 1442 K30/8 (jeu x 10)	1442 K30/8 PTWN screw (set x 10)	Schraube PTWN 1442 K30/8 (10-er Satz)
53	2	0D5517	Support détecteur	Detector support	Sensorhalterung
54	5	0D6754	Vis M4x12 (jeu x 10)	M4x12 screw (set x 10)	Schraube M4x12 (10-er Satz)
55	2	0D6626	Détecteur de proximité	Proximity detector	Näherungsschalter
90	1	0D7088	Plaque tableau de bord K45 V V	K45 Var. Sp. control panel plate	Platte Bedienerfeld K45 GR
	1	0D7090	Plaque tableau de bord K55 V V	K55 Var. Sp. control panel plate	Platte Bedienerfeld K55 GR
	1	0D7092	Plaque tableau de bord K70 V V	K70 Var. Sp. control panel plate	Platte Bedienerfeld K70 GR
91	1	0D5546	Carte de commande P/M/A/+/-	Power/On/off/+/- control card	Steuerkarte P/E/A/+/-
92	1	0D7976	Variateur	Variable speed unit	Regelantrieb
93	2	0D0551	Vis taptite M6x12 (jeu x 10)	M6x12 Taptite screw (set x 10)	Taptite Schraube M6x12 (10-er Satz)
94	1	voir S20	Support variateur	Variable speed unit support	Halterung Regelantrieb
95	1	0D6135	Cordon d'alimentation mono éq. CE	Single phase power supply lead ass. CE	Stromkabel Wechselstrom ausgestattet
	1	0D8005	Cordon UK	Single phase power supply lead ass. UK	Stromkabel Wechselstrom ausgestattet
	1	0D7980	Cordon Australie	Single phase power supply lead ass. AUS	Stromkabel Wechselstrom ausgestattet
96	1	0D7969	Collier NE5 (jeu x 10)	Tie NE5 (set x 10)	Schelle NE5 (10-er Satz)
97	1	0D7949	Ferrite	Ferrite	Ferrite
98	1	0D7948	Inductance	Inductance	Indcutance
99	1	0D7994	Contacteur 9A	Contactor 9A	Kontactor 9A
100	2	0D5323	Vis M4x16 (jeu x 10)	M4x16 screw (set x 10)	Schraube M4x16 (10-er Satz)
S19	1	0D5749	Carte de commande K45 V V complète	Complete K45 Var. Sp. control card	Steuerkarte K45 GR komplett
	1	0D5750	Carte de commande K55 V V complète	Complete K55 Var. Sp. control card	Steuerkarte K55 GR komplett
	1	0D5751	Carte de commande K70 V V complète	Complete K70 Var. Sp. control card	Steuerkarte K70 GR komplett
S20	1	0D7949	Support variateur complet	Complete variable speed unit support	Halterung Regelantrieb komplett
S25	1	0D5543	Support PSA complet (porte-languettes)	Complete PSA support (lug holder)	Halterung PSA komplett (Laschenhalter)
S26	1	0D7982	Support PSA complet	Complete PSA support	Halterung PSA komplett

N° N. Ref	Qtà Cad Kvant	Cod Código Kod	Designazione	Descripción	Beskrivning
19	1	0D5429	Corpo	Cuerpo	Huvuddel
49	1	0D5515	Supporto scheda di comando	Soporte tarjeta de mando	Stöd drivkort
51	2	0D2918	Vite PTWN 1442 K30/8 (set x 10)	Tornillo PTWN 1442 K30/8 (juego x 10)	Skruv PTWN 1442 K30/8 (sats x 10)
53	2	0D5517	Supporto rilevatore	Soporte detector	Stöd detektor
54	5	0D6754	Vite M4x12 (set x 10)	Tornillo M4x12 (juego x 10)	Skruv M4x12 (sats x 10)
55	2	0D6626	Rilevatore di prossimità	Detector de proximidad	Lägesdetektor
90	1	0D7088	Piastra pannello comandi K45 V V	Placa panel de mando K45 V V	Platta kontrollpanel K45 V V
	1	0D7090	Piastra pannello comandi K55 V V	Placa panel de mando K55 V V	Platta kontrollpanel K55 V V
	1	0D7092	Piastra pannello comandi K70 V V	Placa panel de mando K70 V V	Platta kontrollpanel K70 V V
91	1	0D5546	Scheda di comando P/M/A/+/-	Tarjeta de mando P/M/A/+/-	Drivkort P/M/A/+/-
92	1	0D7976	Variatore	Variador	Variator
93	2	0D0551	Vite taptite M6x12 (set x 10)	Tornillo taptite M6x12 (juego x10)	Skruv M6x12 (sats x 10)
94	1	voir S20	Supporto variatore	Soporte variador	Stöd variatr
95	1	0D6135	Cavo di alim. mono in dotazione CE	Cable de alimentación mono eq. CE	Utrustad elsladd, mono CE
	1	0D8005	Cavo di alim. mono in dotazione UK	Cable de alimentación mono eq. UK	Utrustad elsladd, mono UK
	1	0D7980	Cavo di alim. mono in dotazione AUS	Cable de alimentación mono eq. AUS	Utrustad elsladd, mono AUS
96	1	0D7969	Fascetta NE5 (set x 10)	Abrazadera NE5 (juego x 10)	Klämma NE5 (sats x 10)
97	1	0D7949	Ferrite	Ferrite	Ferrite
98	1	0D7948	Inductance	Inductance	Inductance
99	1	0D7994	Conttatore 9A	Contactor 9A	Kontactor 9A
100	2	0D5323	Vite M4x16 (set x 10)	Tornillo M4x16 (juego x 10)	Skruv M4x16 (sats x 10)
S19	1	0D5749	Scheda di comando K45 V V completa	Tarjeta de mando K45 V V completa	Komplett drivkort K45 V V
	1	0D5750	Scheda di comando K55 V V completa	Tarjeta de mando K55 V V completa	Komplett drivkort K55 V V
	1	0D5751	Scheda di comando K70 V V completa	Tarjeta de mando K70 V V completa	Komplett drivkort K70 V V
S20	1	0D5607	Supporto variatore completo	Soporte variador completo	Komplett stöd, variator
S25	1	0D5543	Supporto PSA completo (portalinguette)	Soporte PSA completo (portalengüetas)	Komplett stöd, PSA (flikhållare)
S26	1	0D7982	Supporto PSA completo	Soporte PSA completo	Komplett stöd, PSA

Vue éclatée platine variateur de vitesse /Variable speed unit circuit board exploded view / Explosionszeichnung Platine Regelantrieb / Esploso piastra variatore di velocità / Despiece platina variador de velocidad / Sprängskiss platin hastighetsvariator

