MOD. 400 M

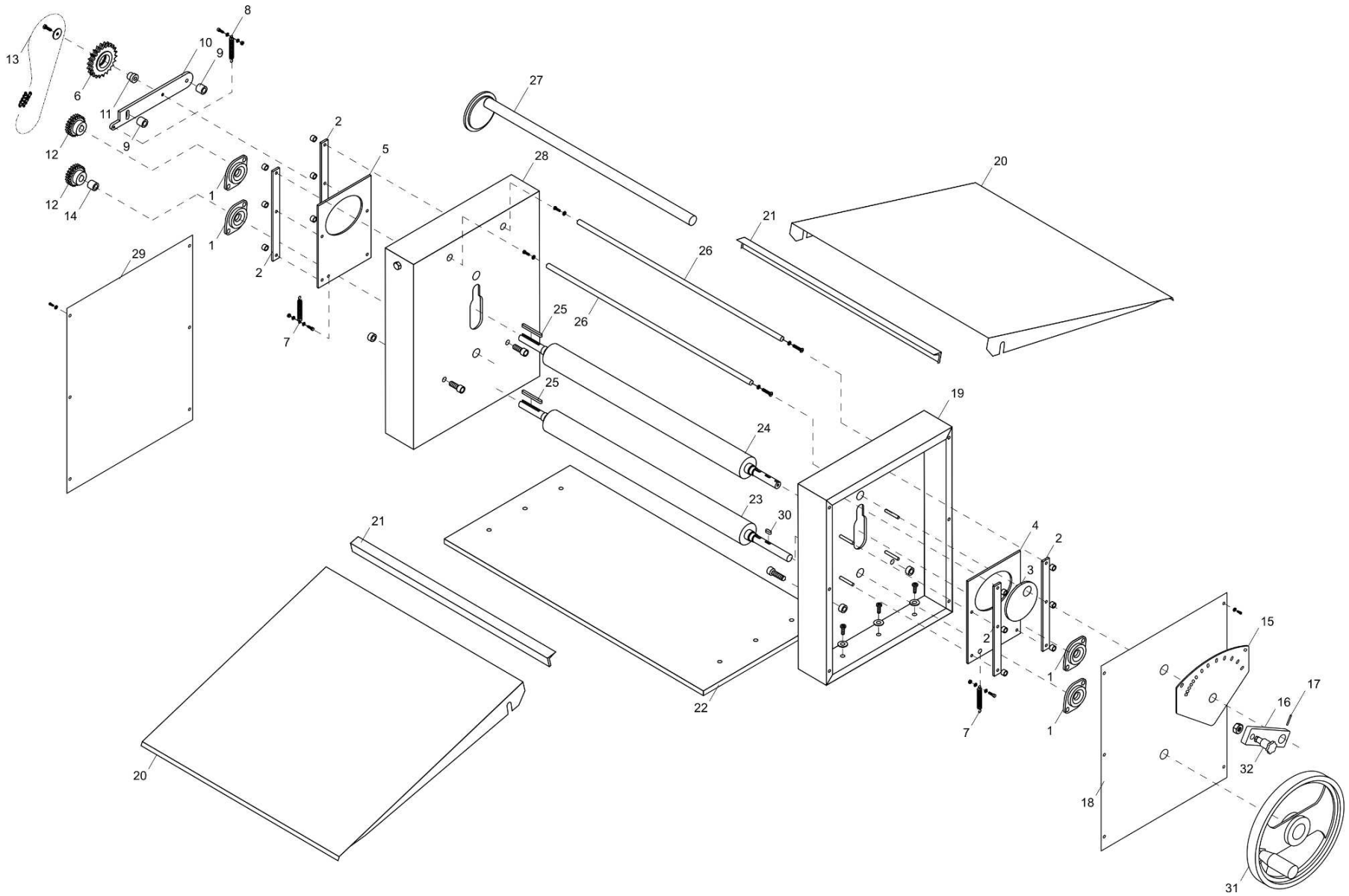
13
8
10
9
6
11
9
12
12
14
1
1
2
2
5
7
27
28
29
25
26
26
25
21
20
19
24
23
30
21
20
22
4
2
3
2
1
1
7
15
17
16
32
18
31

MOD. 400 M	

N°	CODE	DENOMINAZIONE	DENOMINATION	DENOMINATION	BENENNUNG	DENOMINACIÓN
1	10016	SUPPORTO UBPFL 203	SUPPORT	SUPPORT	STÜTZE	SUPORTE
2	10008	SLITTA	SADDLE	COULISSE	SCHLITTEN	DESLIZADERO
3	10006	ECCENTRICO	ECCENTRIC	EXCENTRIQUE	EXZENTER	EXCÉNTRICO
4	10021	BIELLA DX	CONNECTING ROD	BIELLE	PLEUEL	BIELA
5	10002	BIELLA SX	CONNECTING ROD	BIELLE	PLEUEL	BIELA
6	10010	PIGNONE Z 29 3/8S	PINION	PIGNON	RITZEL	PIÑÓN
7	10015	MOLLA PER BIELLA	SPRING	RESSORT	FEDER	MUELLE
8	20019	MOLLA PER TENDICATENA	SPRING	RESSORT	FEDER	MUELLE
9	10009	DISTANZIALE TENDICATENA	SPACER	ENTRETOISE	ABSTANDHALTER	DISTANCIADOR
10	10001	TENDICATENA	CHAIN TIE ROD	TIRANT CHAÎNE	KETTESPANNER	TENSOR CADENA
11	10003	PERNO TENDICATENA	CHAIN TIE ROD PIN	PIVOT TIRANT CHAÎNE	ZAPFEN FUER KETTE	PERNO PARA TENSOR DE CADENA
12	10012	PIGNONE Z 14 3/8 S	PINION	PIGNON	RITZEL	PIÑÓN
13	10017	CATENA	CHAIN	CHAÎNE	KETTE	CADENA
14	10004	DISTANZIALE RULLO MOBILE	SPACER	ENTRETOISE	ABSTANDHALTER	DISTANCIADOR
15	14001	SETTORE FORATO	PUNCHED SECTOR	SECTEUR PERFORÉ	GELOCHTE SEKTOR	SECTOR PERFORADO
16	14010	MANIGLIA	HANDLE	POIGNEE	GRIFF	MANIJA
17	25X621	SPINA Ø 4 X 30	PIN	FICHE	STIFT	PASADOR
18	14003	COPERCHIO SPALLA ANT	COVER	COUVERCLE	ECKEL	TAPA
19	14002	SPALLA ANTERIORE	WEB	EPOULEMENT	SCHULTER	BRAZO
20	14006	PIANO DI LAVORO	MOVING WORKING PLANE	PLAN DE TRAVAIL MOBILE	BEWEGLICHE ARBEITSPLATTE	PLAN DE TRABAJO MÓVIL
21	14014	RASCHIATORE INFERIORE	BOTTOM SCRAPER	SUPPORT INFERIEUR	BODENRÜHRWERK	RASCADORES INF
22	14007	BASE	BASE	BASE	BASIS	BASE
23	14008	CILINDRO INFERIORE	LOWER/FIXED ROLL	ROULEAU FIXE	UNTERE WALZE	RODILLO FIJO (INFERIOR)
24	14009	CILINDRO SUPERIORE	UPPER ROLLING CYLINDER	CYLINDRE DE LAMINAGE SUPÉ-RIEUR	UNTERER WALZZILINDER	CILINDRO DE LAMINADO SUPERIOR
25	20068	LINGUETTA 6 X 6 X 20	TAB	LANGUETTE	PASSFEDER	LENGÜETA
26	14011	TIRANTE SPALLA	WEB TIE-ROD	TIRANT EPOULEMENT	SCHULTERANKER	TENSOR BRAZO
27	14017	ALBERO COMANDO	ECCENTRIC SHAFT	ARBRE EXCENTRIQUE	EXZENTERWELLE	ARBOL EXCÉNTRICO
28	14004	SPALLA POSTERIORE	WEB	EPOULEMENT	SCHULTER	BRAZO
29	14005	COPERCHIO SPALLA POST.	COVER	COUVERCLE	ECKEL	TAPA
30	20068	LINGUETTA 6 X6 X 20	TAB	LANGUETTE	PASSFEDER	LENGÜETA
31	14015	VOLANTINO A 2 RAZZE	KNOB	PETITE POIGNÉE	KNAUF	POMO
32	14016	SPINTORE/ PERNOA SCATTO	PIN SNAP	BROCHE ENCLENCHEZ	PIN SCHNAPP	PIN CHASQUEAR